OPITEC

is uniek

101.670

Notitie-Expresse

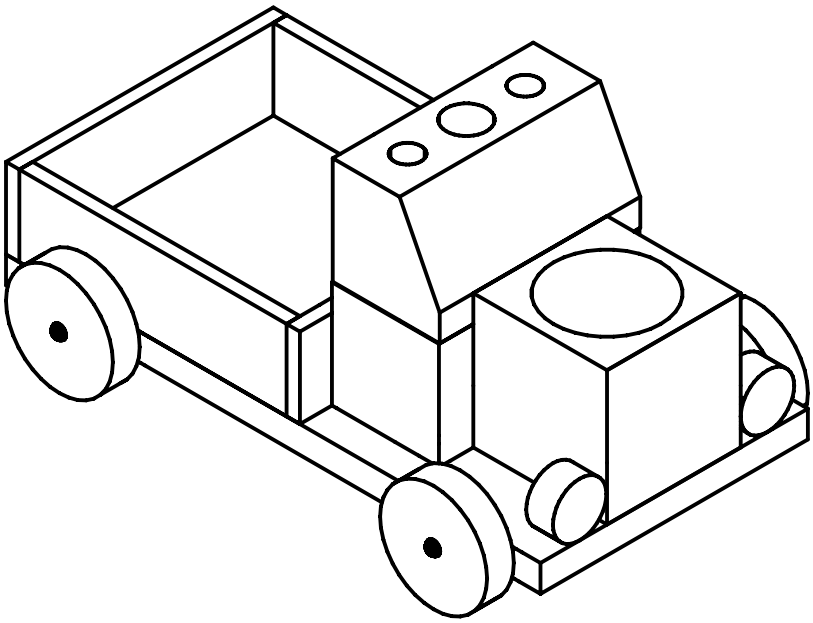

Onderdelenlijst:

1 Triplex bodemplaat	10 x 100 x 200 mm
4 Latjes	5 x 30 x 100 mm
4 Beuken wielen	ø 40 mm
2 Grenen schijven	ø 20 mm
1 Grenen blok, voorgeboord	50 x 50 x 50 mm
1 Grenen blok	40 x 40 x 75 mm
1 Grenen blok, voorzien van 3 boorgaten en schuine kant	40 x 40 x 75 mm
4 Schroeven	
8 Tussen ringetjes	
1 Houtlijm	
1 Schuurpapier	

N.B.
De OPITEC bouwpakketten zijn gericht op het onderwijs.

Bouwinstructie:
Begin ermee alle onderdelen netjes te schuren. Dat gaat nu veel gemakkelijker, dan straks als je alles hebt vastgelijmd. Rond de bovenkanten lichtjes af. De onderkanten niet, want die worden straks gelijmd. Bepaal nu in welke kleur(en) je de notitie-expresse wilt verven. Het is beter en mooier om eerst de onderdelen te verven, voordat je gaat monteren. Je moet er wel om denken dat, als je gaat verven, je niet de kanten verft die gelijmd moeten worden. Als dat werkje is geklaard pak je de 4 latjes van 5 x 30 x 100. Lijm de latjes volgens onderstaande tekening haaks tegen elkaar. Doe dit op een vlakke ondergrond! Pak, om er zeker van te zijn dat alles haaks staat de winkelhaak erbij. Neem nu de bodemplaat van 10 x 100 x 200mm. Boor op 40 mm. van de voor- en achterkant aan beide zijkanten van de bodemplaat een gaatje van 2mm. Hier komen later de wielen. Lijm nu de laadbak op de bodemplaat volgens tekening. Zet op het voorste latje van de laadbak, op de dunne kant, precies in het midden een potloodstreepje.

De laadbak is voor het notitiebloc.

Maak nu de cabine volgens onderstaande tekening. Lijm het blok van 40 x 40 x 75mm, waarin 3 gaten zijn voorgeboord, op het dichte blok van 40 x 40 x 75mm. Zet nu precies in het midden op de voorkant en de achterkant van de cabine een dun potloodstreepje. Zet het geheel op de bodemplaat en teken de voorkant af. Bepaal nu het midden. Als je dat hebt gedaan, kun je de cabine op de bodemplaat lijmen. Om te weten, of die goed in het midden komt te staan hoef je alleen de potloodstreepjes maar te controleren. Bepaal nu op dezelfde manier de plaats van het motorblok en lijm dat vast op de bodemplaat en tegen de cabine. Als laatste lijm je de koplampen vast tegen het motorblok. Verwijder nu de potloodstreepjes die je hebt gezet en monteer de wielen. Hiervoor gebruik je de 4 meegeleverde schroeven. Doe eerst een tussen ringetje om de schroef, steek dan het wiel erop en plaats weer een tussen ringetje. Schroef ze daarna (niet te) vast aan de bodemplaat in de voorgeboorde gaatjes. Je zult zien, jezelf gemaakte expresse gaat als een speer. Veel plezier!

De cabine dient voor het opbergen van schrijfgereedschap.
In het motorblok kunnen gommetjes, paperclips e. d. bewaard worden

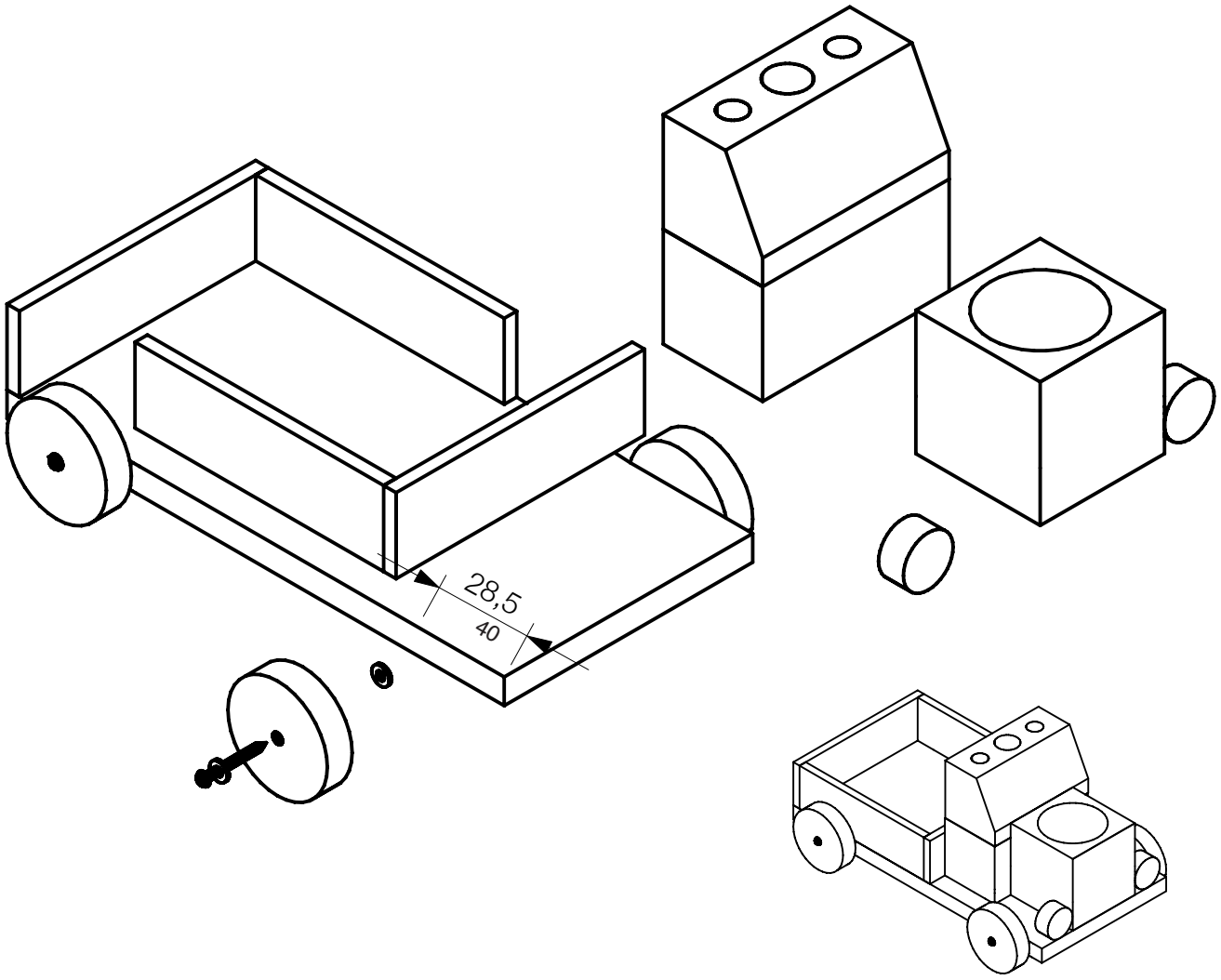

N101670#1