124.683

Gioco di abilità "Anello oscillante"

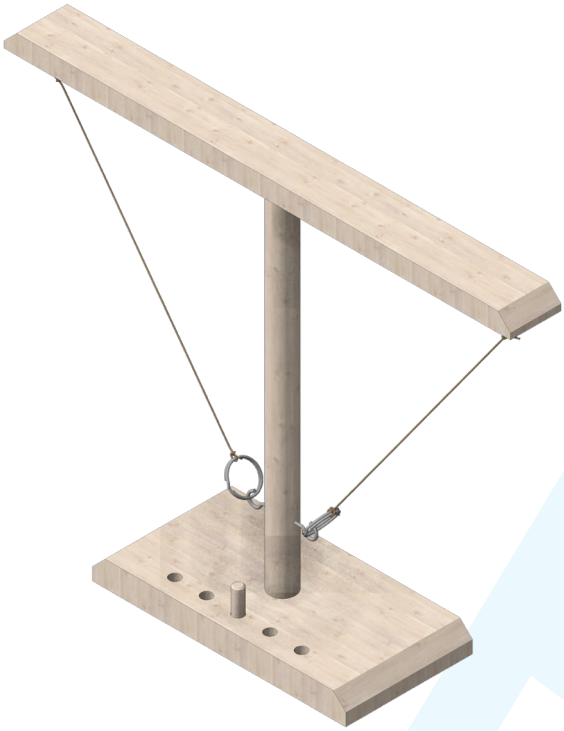

Utensili necessari:

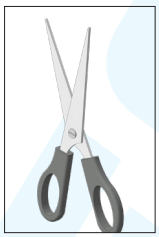
Forbici

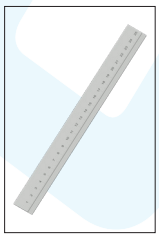
Righello

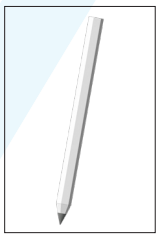
Matita

Lesina

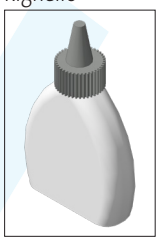
Colla per legno

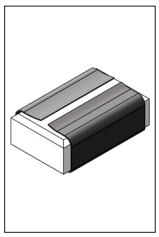
Carta smeriglio

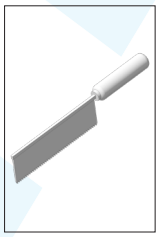
Seghetto fine

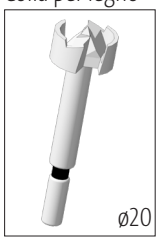

Punta Forstner

Trapano elicoidale

Raspa per legno

Pinza multiuso

Avvertenzal:

Kit della OPITEC non sono oggetti a carattere ludico che normalmente si trovano in commercio, ma sussidi didattici atti a sostenere l'insegnamento e l'apprendimento. Questi kit possono essere costruiti ed utilizzati da bambini e ragazzi solo sotto la guida e la supervisione di adulti esperti. Non adatto per bambini sotto i 36 mesi. Pericolo di soffocamento!

Componenti	Quantità	Dimensioni (mm)	Denominazione	N di parte
Tavola di legno	1	200x100x20		1
Listelli di legno	1	500x40x15		2
Bastone rotondo di legno	1	ø20x300		3
Bastone rotondo di legno	1	ø8x50		4
Gancio a vite	4			5
Anello portachiavi	2	ø25		6
Cordoncino	1	ø1x1000		7

OPITEC

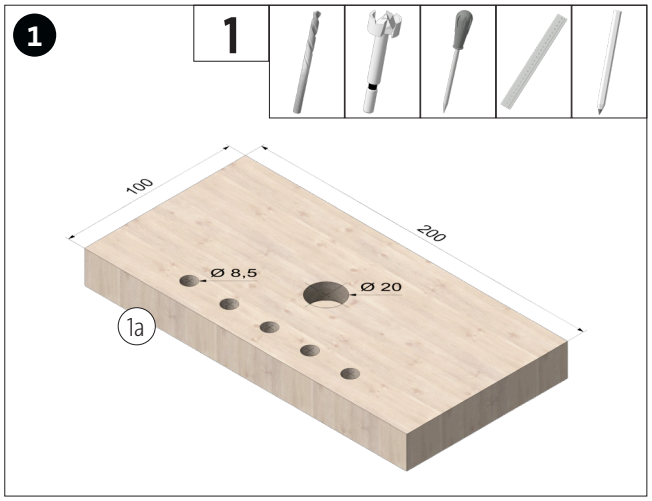

Ritaglia la sagoma (A) e trasferiscila sulla tavola di legno (1). Preforare i punti contrassegnati e praticare una profondità di circa 10 mm.

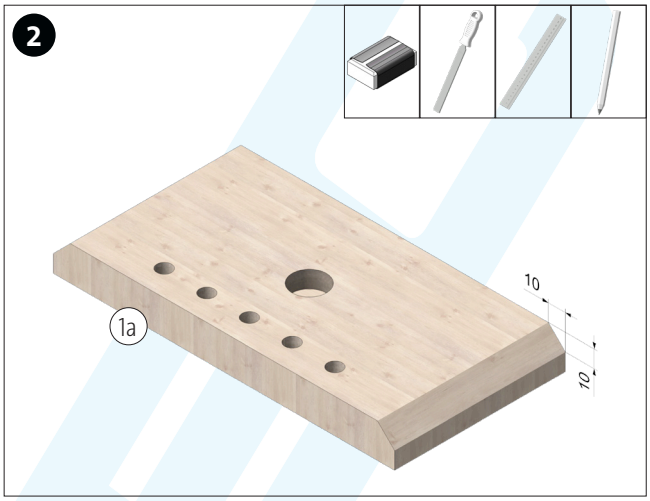

Smussare la tavola di legno (1a) sui lati corti.

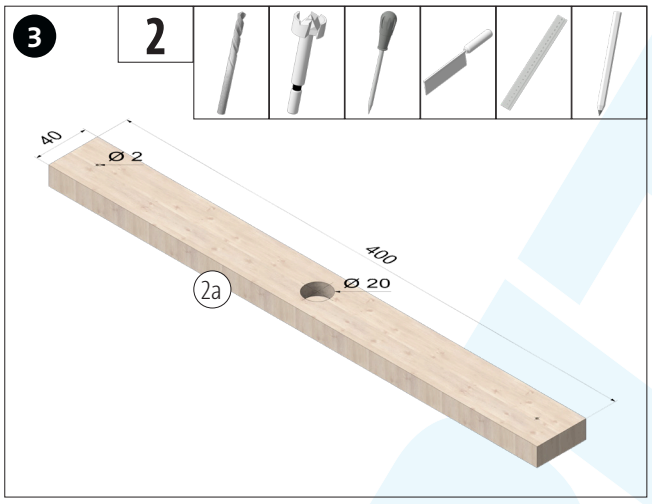

Ritaglia la sagoma (B) e trasferiscila sulla striscia di legno (2). Preforare i punti contrassegnati e praticare una profondità di circa 10 mm. Collegare la striscia di legno alla lunghezza. Tagli di sega puliti.

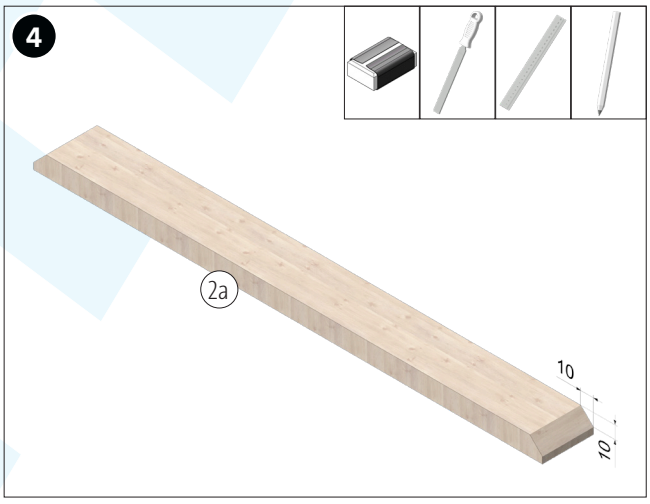

Smussare il listello di legno (2a) sui lati corti.

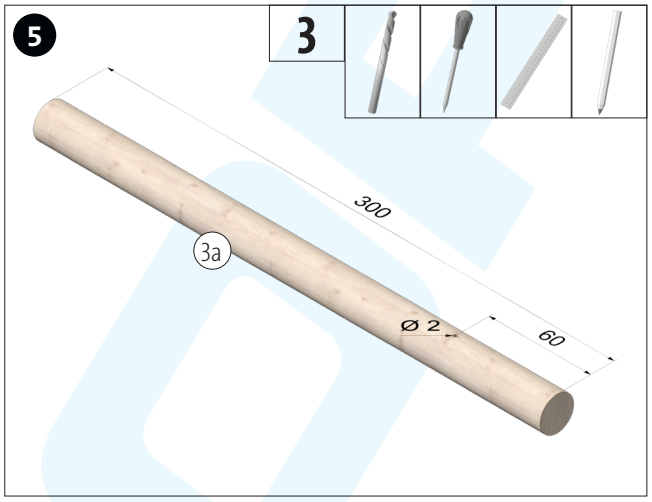

Contrassegnare il foro come mostrato sull'asta di legno tonda (3) e preforare, quindi perforare.

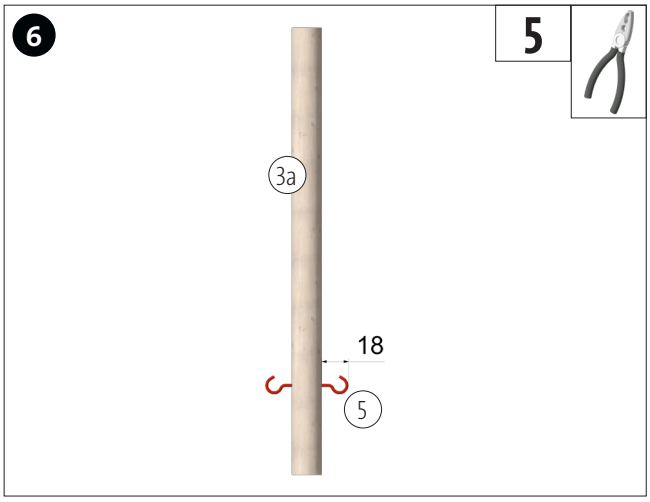

Avvitare i ganci a vite (5) nel foro da entrambi i lati come mostrato.

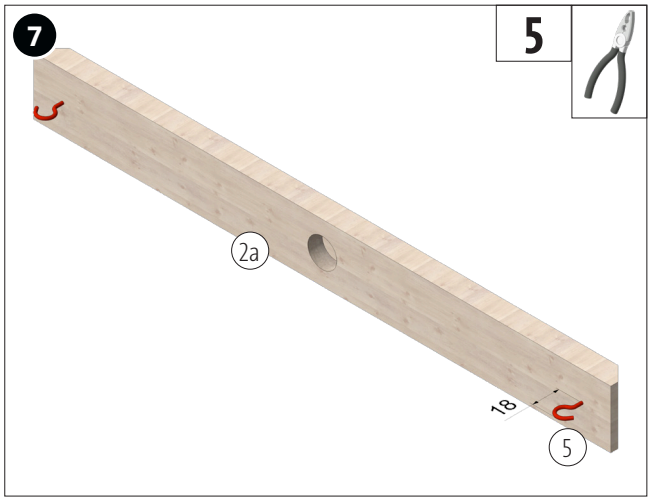

Avvitare i ganci a vite (5) nei fori come mostrato.

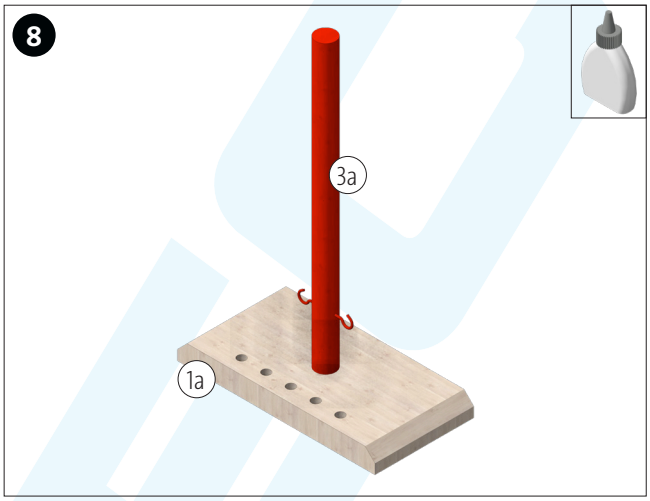

Incollare l'asta di legno (3a) nella piastra di base (1a).
UN AVVISO: Allineare i ganci a vite parallelamente al lato lungo della piastra di base!

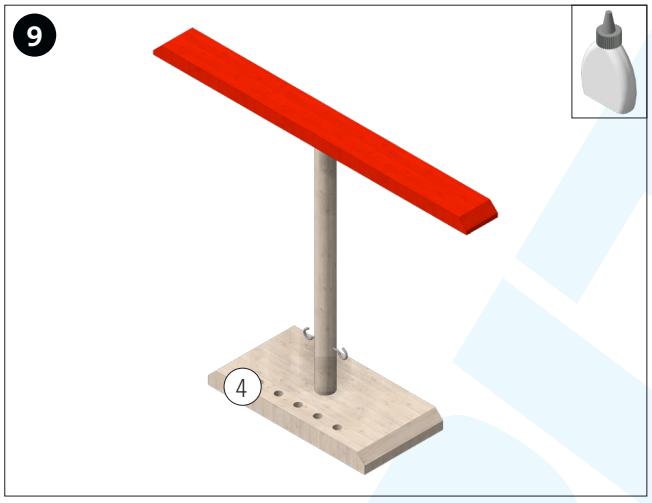

Incollare la striscia di legno (2a) sull'asta di legno (3a) come mostrato.
UN AVVISO: Allineare il lato lungo della striscia di legno parallelamente al lato lungo della piastra di base!

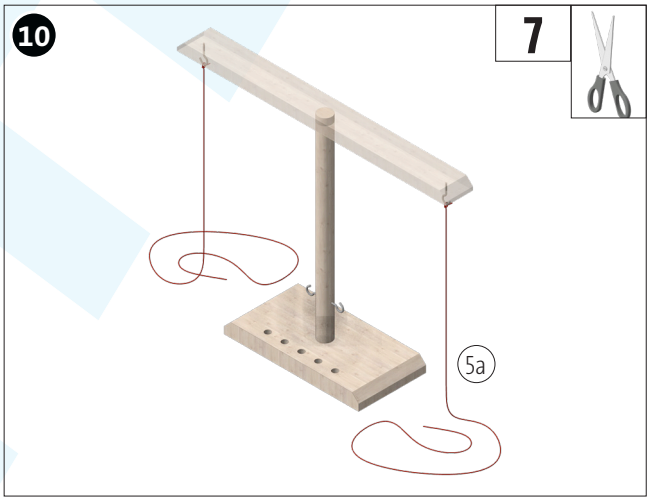

Tagliare a metà il cordino (5) e legarlo ai ganci a vite su entrambi i lati.

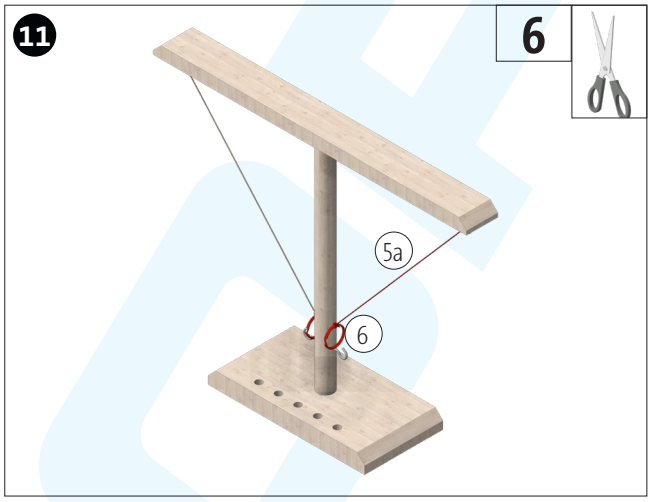

Annodare il cordino (5a) al portachiavi (6) e accorciarlo. Il cordino deve essere teso quando il portachiavi è posizionato verticalmente sul gancio a vite, come mostrato, e viene premuto contro l'asta di legno.

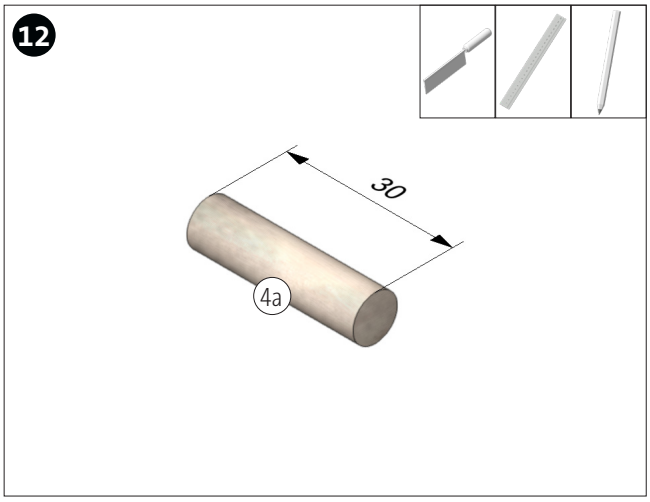

Tagliare a misura l'asta di legno (4).

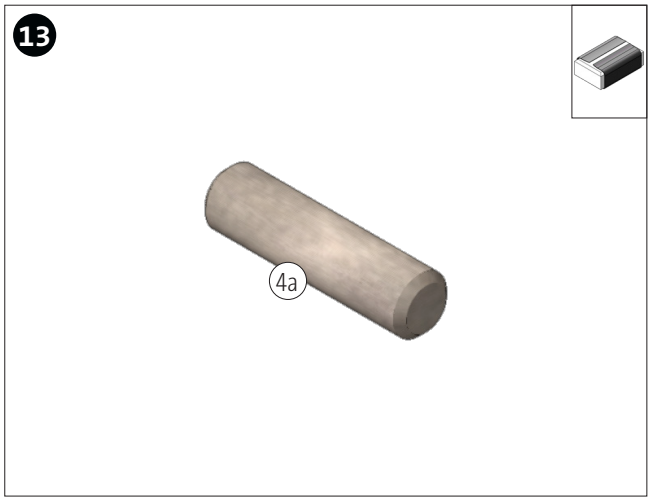

Smussare leggermente il bastoncino di legno tondo (4a) su entrambi i lati.

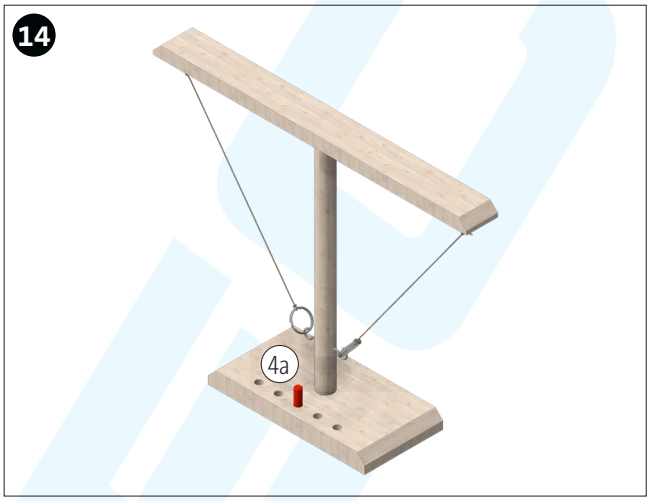

Inserire l'asta di legno (4a) nel foro centrale.

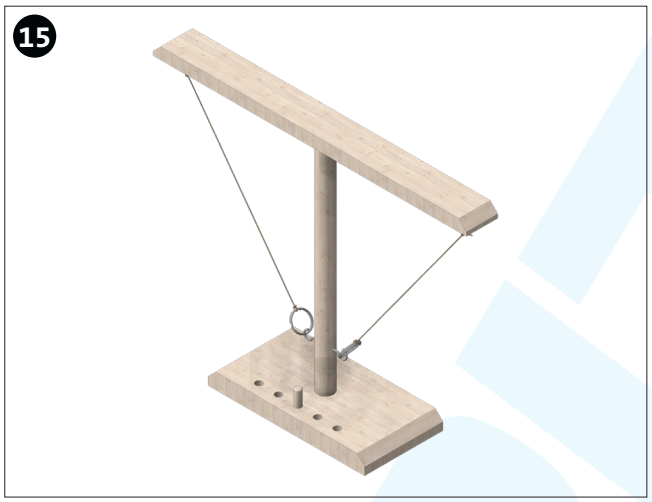

FINITO!
Il gioco può iniziare.

guida al gioco

Inizio del gioco:

Il gioco di abilità "Swinging Ring" è un gioco per due giocatori. Per prima cosa si inserisce l'asta di legno nel foro centrale e si sganciano i due anelli.

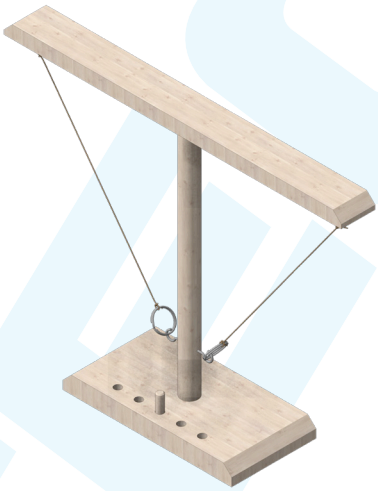

Illustrazione 1

Regole del gioco:

Allo stesso tempo, i giocatori cercano di far oscillare l'anello attaccato alla corda sul gancio.

Non appena un giocatore ha colpito il gancio, può muovere l'asta di legno di un foro in direzione dell'altro giocatore.

Scopo del gioco:

La partita è vinta non appena un giocatore riesce a spostare il bastone di legno dalla parte del giocatore avversario. Per fare ciò, l'asta di legno deve prima essere inserita nell'ultimo foro e poi "cadere" dalla tavola di legno con un altro colpo.