124.362

Stufenkugelbahn Antriebsset

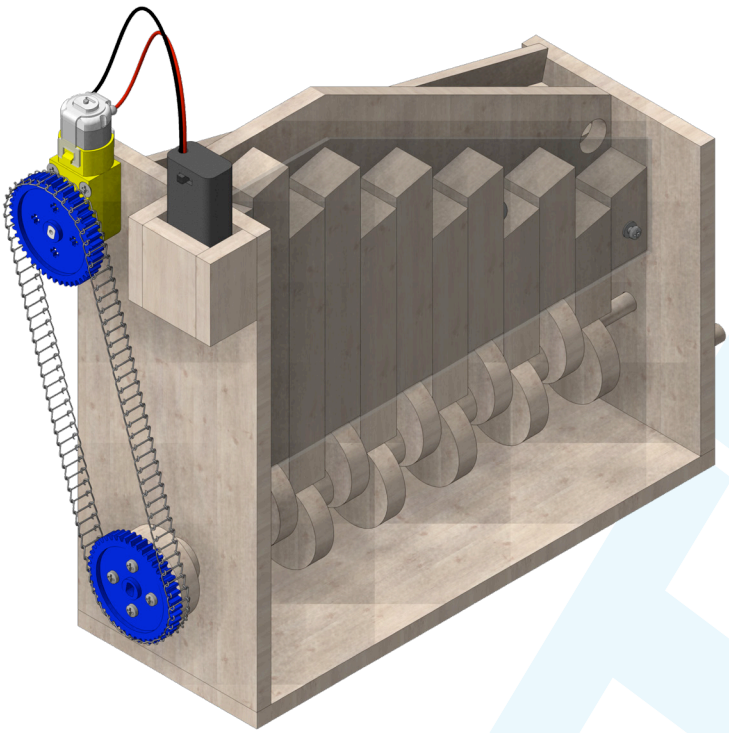

Benötigtes Werkzeug:

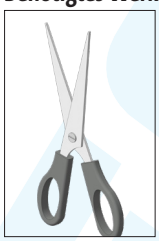
Schere

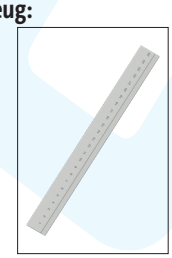
Lineal

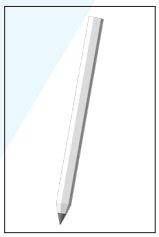
Bleistift

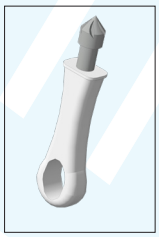
Handsenker

Vorstecher

Spiralbohrer

Holzleim

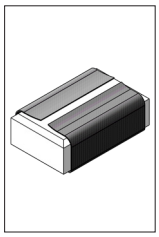
Schleifpapier

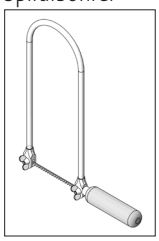
Laubsäge

Lötkolben

Schraubendreher

Kombizange

HINWEIS:

Bei den OPITEC Werkpackungen handelt es sich nach Fertigstellung nicht um Artikel mit Spielzeugcharakter allgemein handelsüblicher Art, sondern um Lehr- und Lernmittel als Unterstützung der pädagogischen Arbeit. Dieser Bausatz darf von Kindern und Jugendlichen nur unter Anleitung und Aufsicht von sachkundigen Erwachsenen gebaut und betrieben werden. Für Kinder unter 36 Monaten nicht geeignet. Erstickungsgefahr!

Stückliste	Stückzahl	Maße (mm)	Bezeichnung	Teile-Nr.
Weichholzrad	1	ø40x10		11
Batteriehalter	1	250x20x20		12
Getriebemotor	1	250x20x5		13
Zahnrad	2	z45		14
Zahnrad	1	z30		15
Metallkette	1	450		16
Distanzröllchen	4	ø5x10		17
Schraube	2	ø3x25		18
Schraube	4	ø2,9x13		19

OPITEC

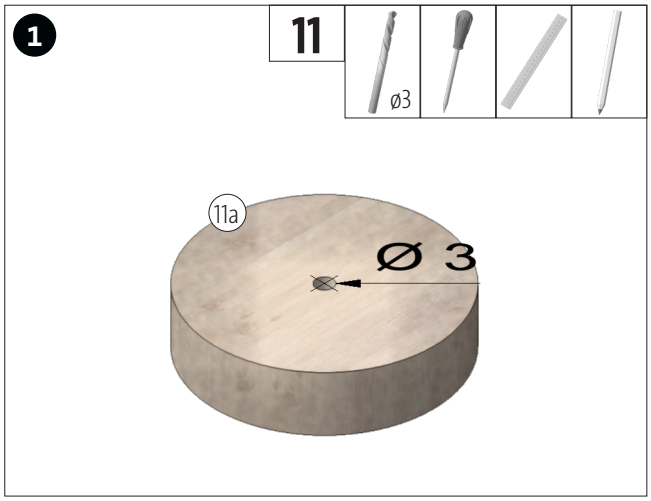

Das Holzrad (6) nach Schablone (G) vorstechen und mit ø3 mm vorbohren.

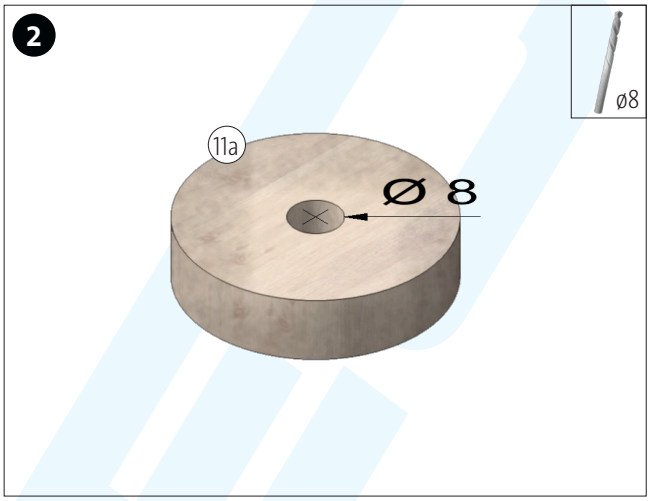

Die Bohrung mit ø8 mm aufbohren.

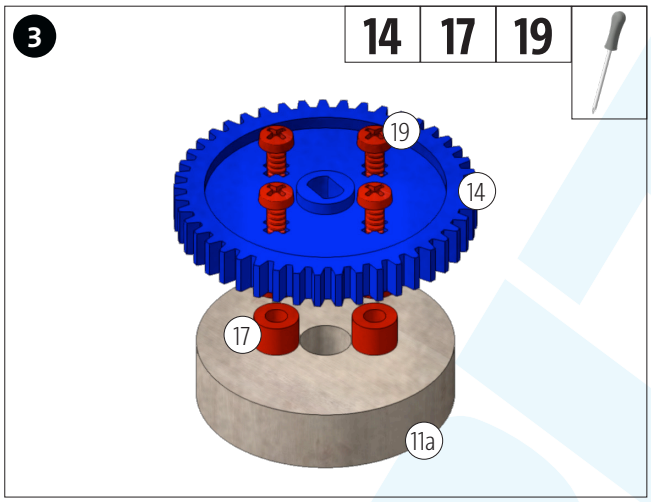

Das Zahnrad (14) ausgemittelt mit dem Holzrad (11a) verschrauben.

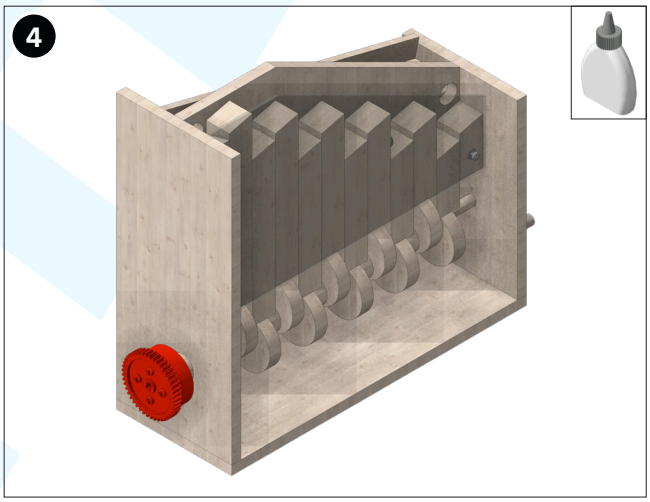

Das Holzrad auf der Welle verleimen.

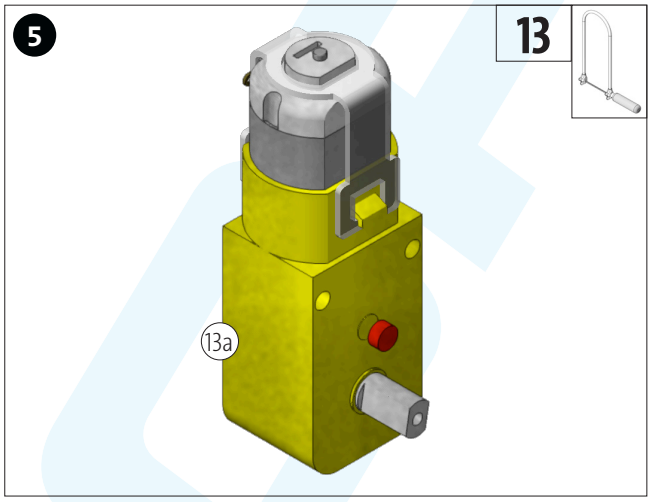

Den überstehenden Zapfen am Getriebemotor (13), wie abgebildet, absägen.

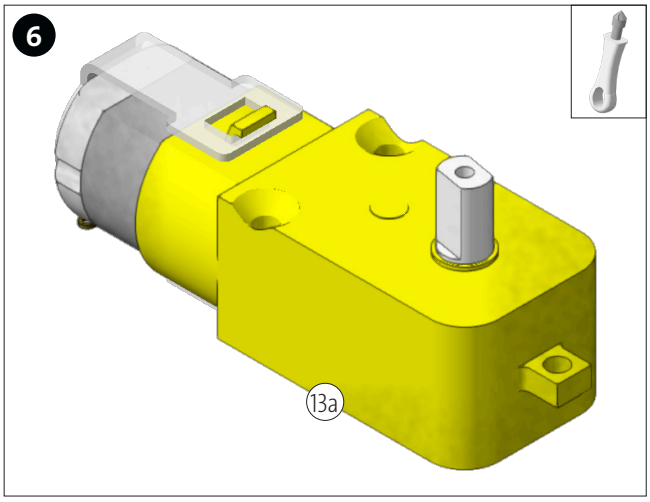

Die Bohrungen, wie gezeigt, ansenken.

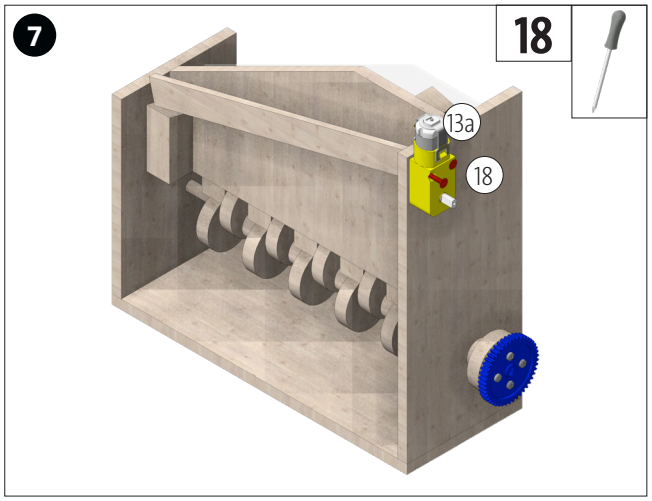

Den Getriebemotor (13a) in der oberen linken Ecke, wie gezeigt, verschrauben.

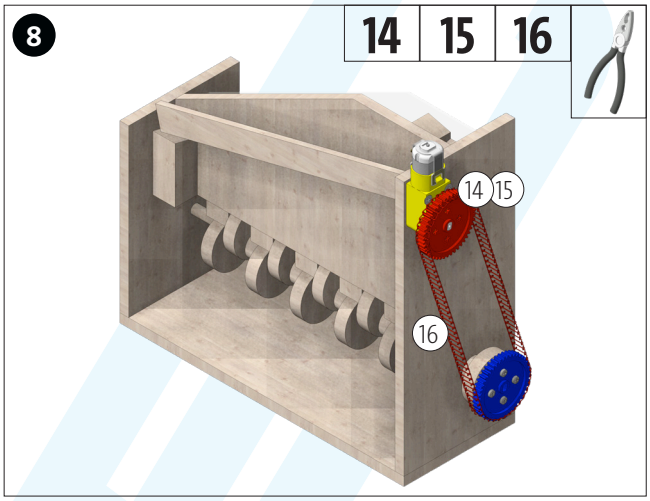

Zahnrad (14 oder 15) auf die Welle aufstecken. Die Metallkette (16) kürzen, dafür die Kettenglieder aufbiegen, entnehmen und anschließend wieder zusammenbiegen. Im Anschluss die Metallkette aufziehen.

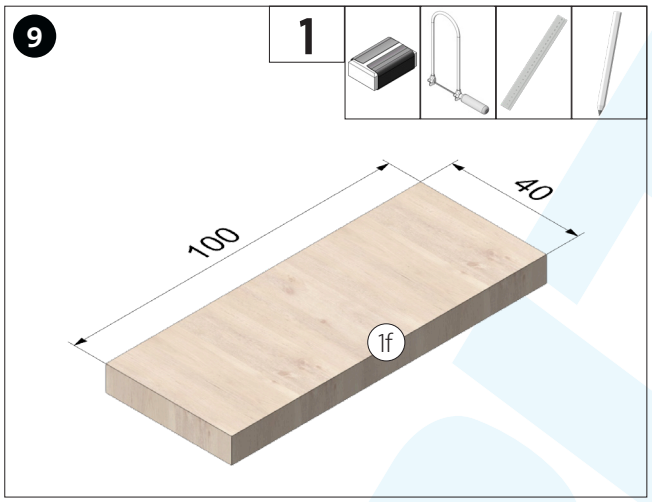

Die Maße für Teil (1f) nach Schneideplan (G) auf die übrige Sperrholzplatte (1) übertragen und aussägen. Sägeschnitte säubern.

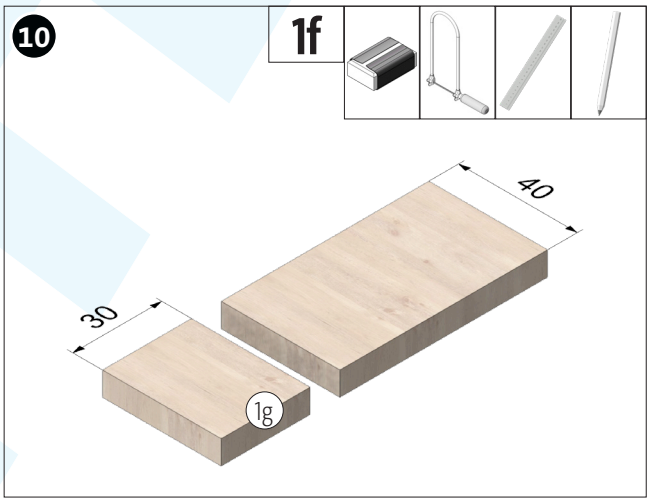

Teil (1g), wie abgebildet, übertragen und ablängen. Sägeschnitte säubern.

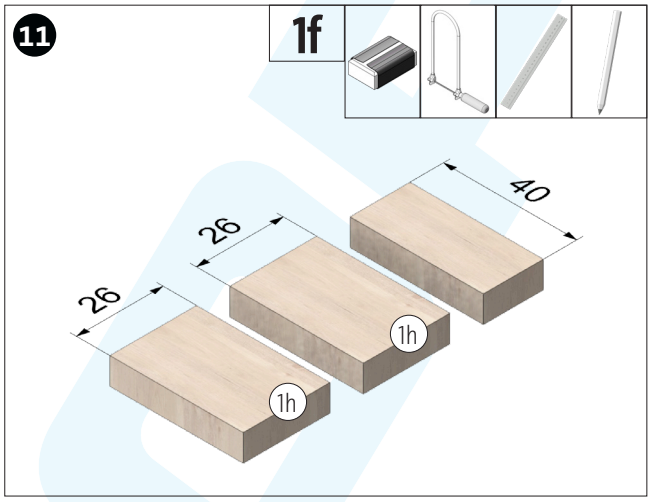

Die Maße übertragen und die beiden Teile (1h) ablängen. Sägeschnitte säubern.

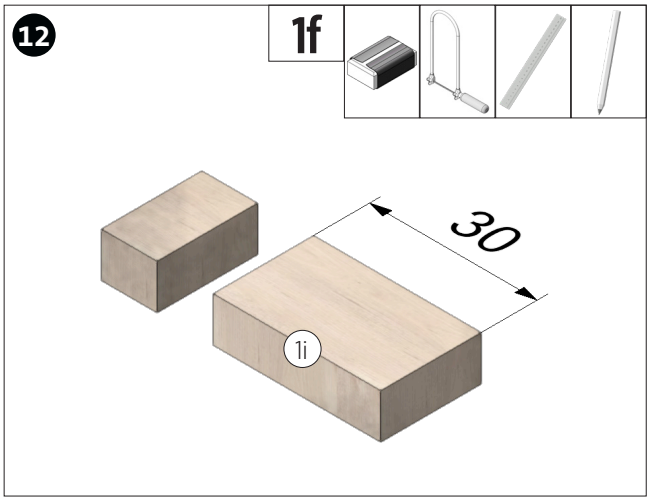

Maße auf das Reststück (1f), wie gezeigt, übertragen und ablängen. Sägeschnitte säubern.

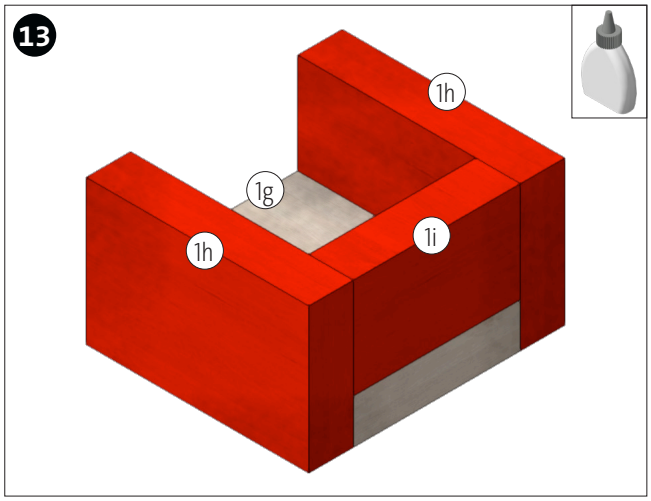

Das Gehäuse, wie abgebildet, verleimen. Holzleim gut trocknen lassen.

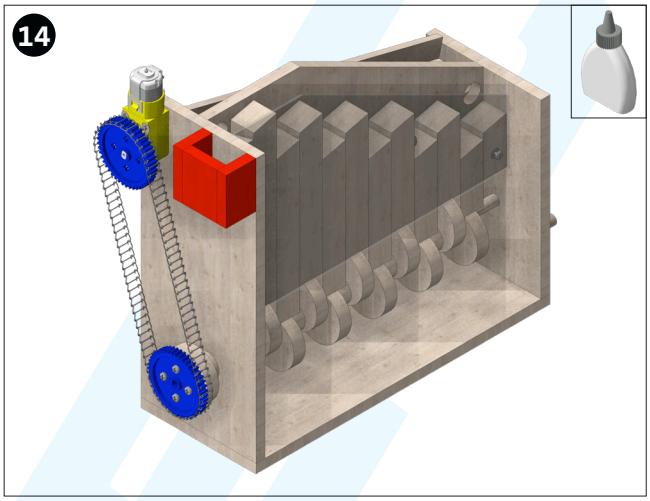

Die Aufnahme für den Batteriehalter in der oberen rechten Ecke am Gehäuse aufleimen.

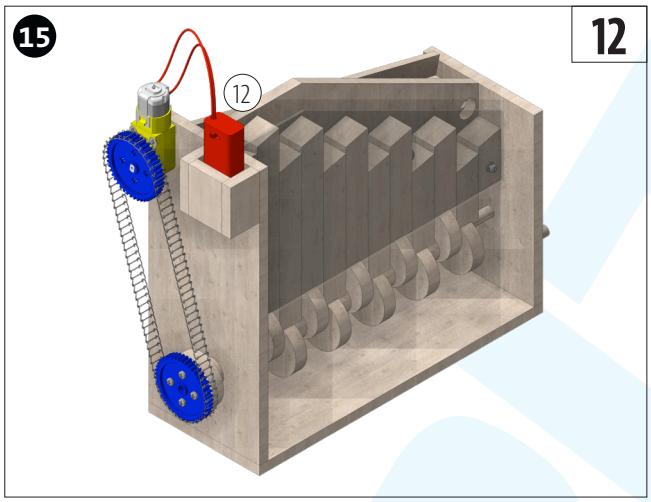

Den Batteriehalter (12) in die Aufnahme stecken.

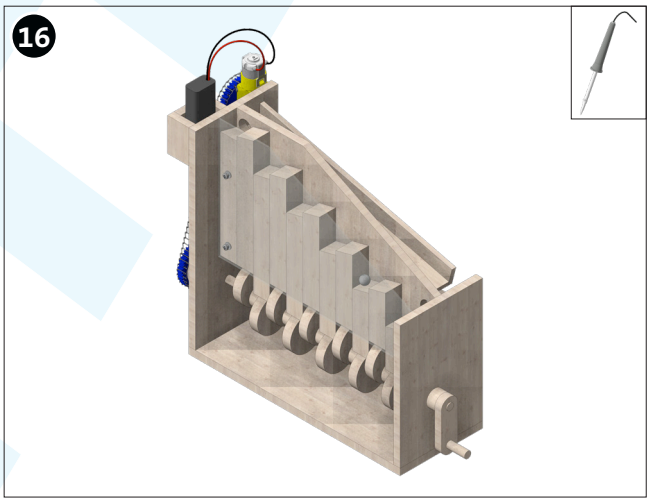

Die Anschlusskabel, wie abgebildet, am Getriebemotor anlöten.

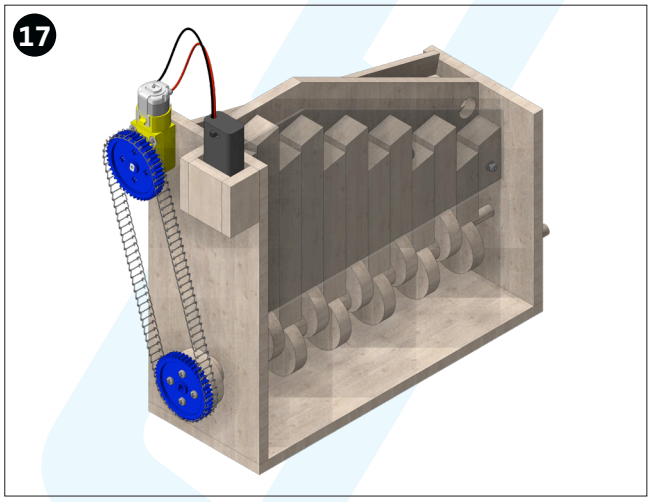

FERTIG!