122223

Two Wheel Racer

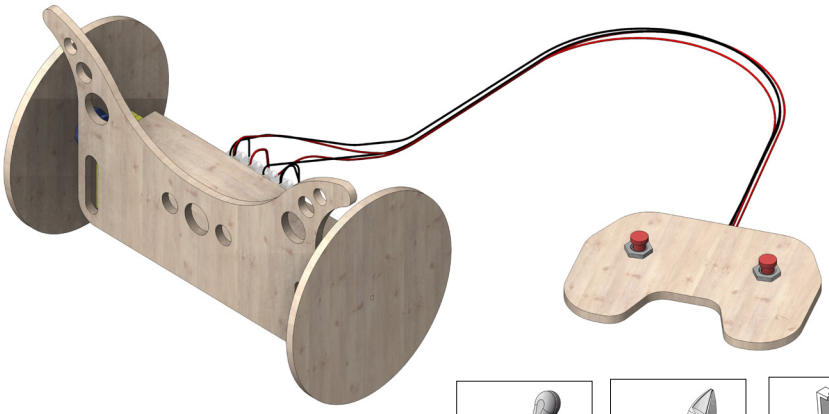

Benötigtes Werkzeug:

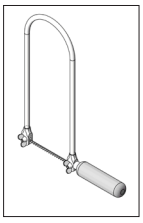
Laubsäge

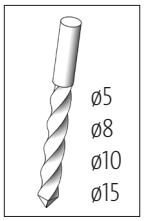

Bohrer

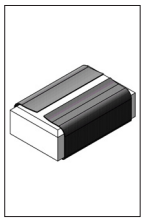
Schleifpapier

Schlitzschrau-bendreher

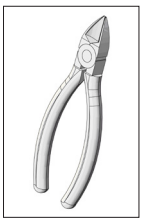
Seitenschnei-der

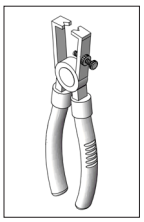
Abisolierzange

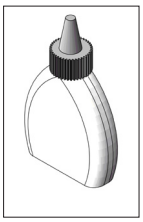
Holzleim

Klebeband

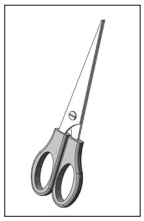
Schere

Hinweis

Bei den OPITEC Werkpackungen handelt es sich nach Fertigstellung nicht um Artikel mit Spielzeugcharakter allgemein handelsüblicher Art, sondern um Lehr- und Lernmittel als Unterstützung der pädagogischen Arbeit. Dieser Bausatz darf von Kindern und Jugendlichen nur unter Anleitung und Aufsicht von sachkundigen Erwachsenen gebaut und betrieben werden. Für Kinder unter 36 Monaten nicht geeignet. Erstickungsgefahr!

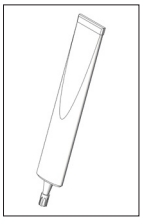
Alleskleber/Se-kundenkleber

Kreuzschlitz-schraubendreher

Lötkolben und Lot

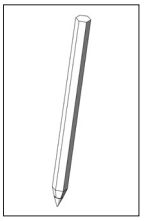
Bleistift

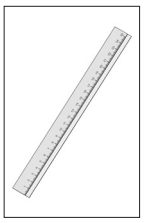
Lineal

Stückliste	Stückzahl	Maße (mm)	Bezeichnung	Teile-Nr.
Sperrholz	1	300x210x4	Grundplatte	1
Kieferleiste	1	175x30x20	Holzleiste	2
Getriebemotor	2		Antrieb	3
Schnurlaufrad	2	ø18	Räder	4
Schweissdraht	1	ø2x100	Zentrierhilfe Rad	5
Reduzierstück	1	4/2	Zentrierhilfe Rad	6
Drucktaster	2		Taster	7
Batteriehalter	1		Batteriehalter	8
Lüsterklemmleiste	1	4-polig	Verkabelung	9
Linsen-Kreuzschlitz Schraube	1	ø2,9x16	Befestigung Lüsterklemmleiste	10
Linsen-Kreuzschlitz-Schraube	3	ø2,2x9,5	Befestigung Batteriehalter	11
Linsen-Kreuzschlitz-Schraube	4	ø2,9x25	Befestigung Getriebemotor	12
Schaltlitze rot/schwarz	1	3000	Verkabelung	13

OPITEC

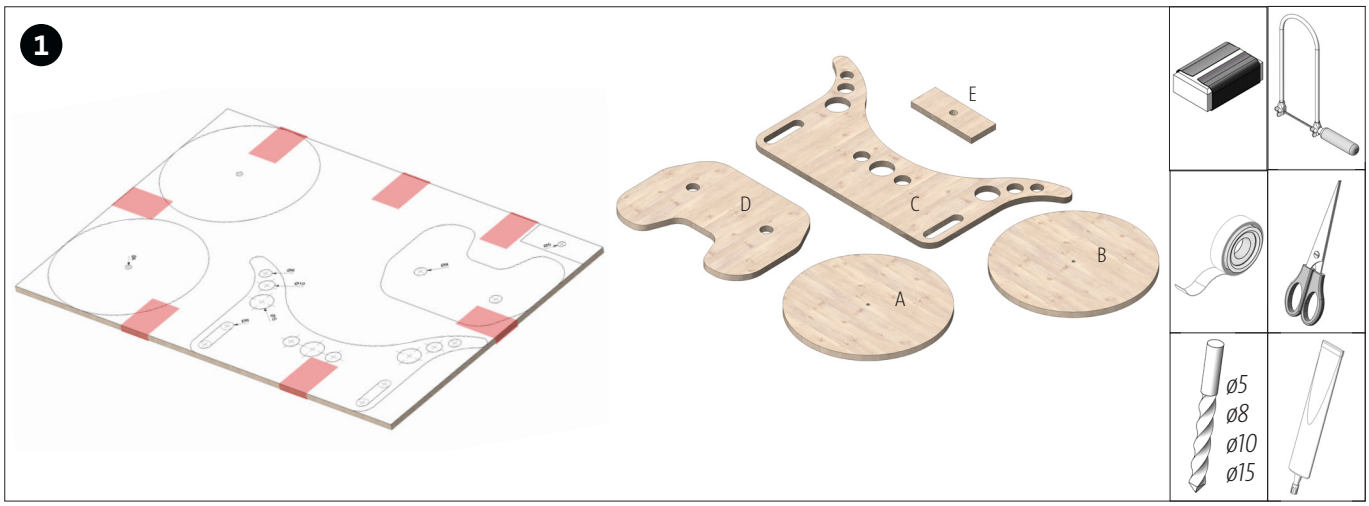

Die Schablone für das Sperrholz (1) (Seite 7/9) ausschneiden und an den Klebeflächen zusammenkleben. Anschließend mit Klebeband auf der Sperrholzplatte fixieren. Sämtliche Bohrungen mit einem 2mm-Bohrer vorbohren und anschließend mit passendem Bohrer durch bohren. Alle Einzelteile aussägen und Sägeschnitte säubern.

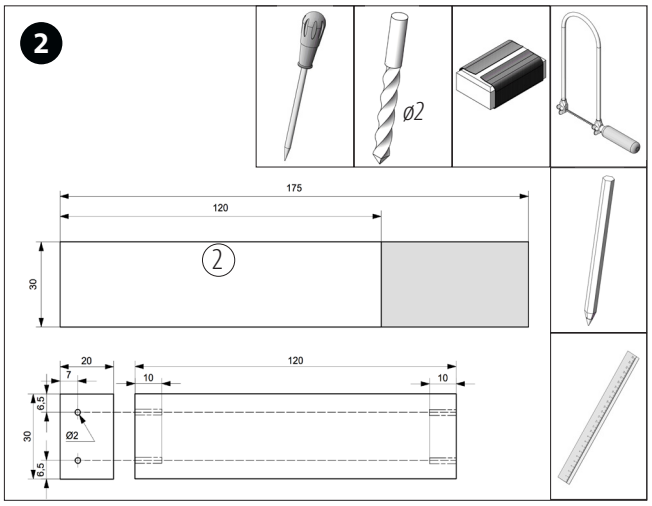

Die Holzleiste (2) nach Bemaßung auf 120mm kürzen. Sägeschnitt säubern. Auf beiden Stirnseiten die Position für die Bohrungen zur Befestigung der Getriebemotoren nach Bemaßung aufzeichnen und Vorstechen. Anschließend ø2mm ca. 10mm tief bohren.

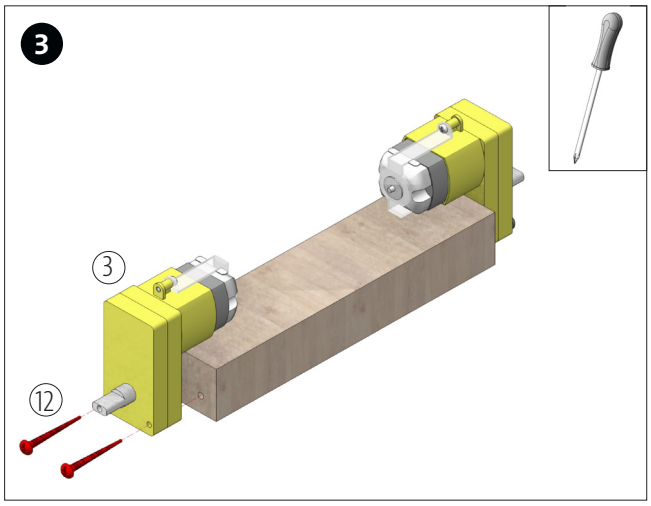

Die beiden Getriebemotoren (3) wie abgebildet mit jeweils 2 Schrauben (12) an den Stirnseiten der Holzleiste (2) anschrauben.

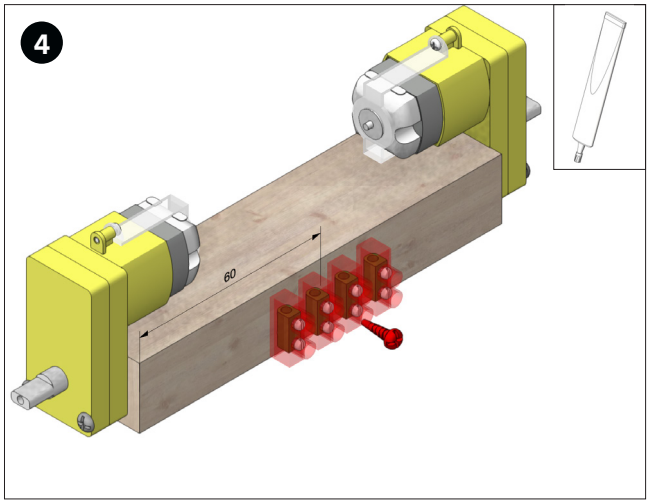

Die Lüsterklemmleiste (9) wie abgebildet ausgemittelt mit der Schraube (10) auf der Holzleiste festschrauben.

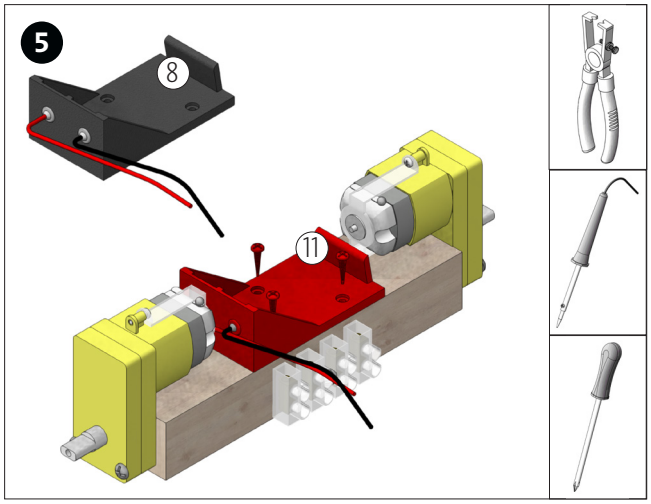

Zwei ca. 80mm lange Schaltlitzestücke (Schwarz/rot) abschneiden, beidseitig abisolieren und jeweils ein Ende wie abgebildet am Batteriehalter anlöten. Den Batteriehalter (8) ausgemittelt mit den Schrauben (11) zwischen den beiden Getriebemotoren auf der Holzleiste aufschrauben.

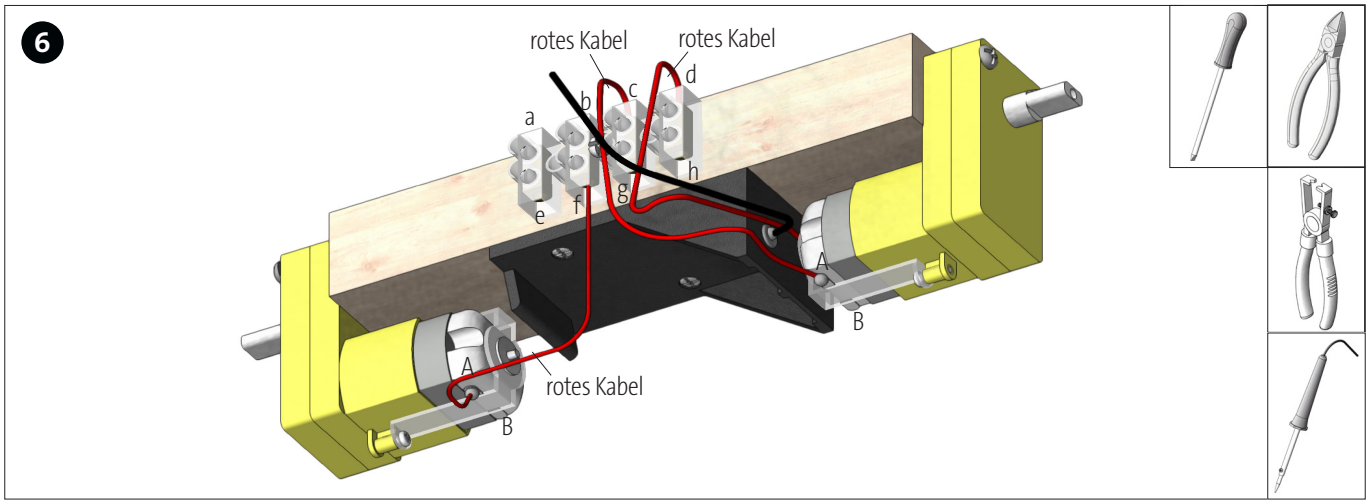

Von der roten Schaltlitze (13) zwei Stücke mit ca. 80-100mm abtrennen und beidseitig abisolieren. Das eine Ende eines Schaltdrahtstückes am Anschluss (A) des linken Getriebemotors anlöten. Das andere Ende am Anschluss (f) der Lüsterklemmleiste anschließen. Das eine Ende eines weiteren Schaltdrahtstückes am Anschluss (A) des rechten Getriebemotors anlöten. Das andere Ende am Anschluss (c) der Lüsterklemme anschließen. Das rote Kabel des Batteriehalters am Anschluss (d) der Lüsterklemmleiste anschließen.

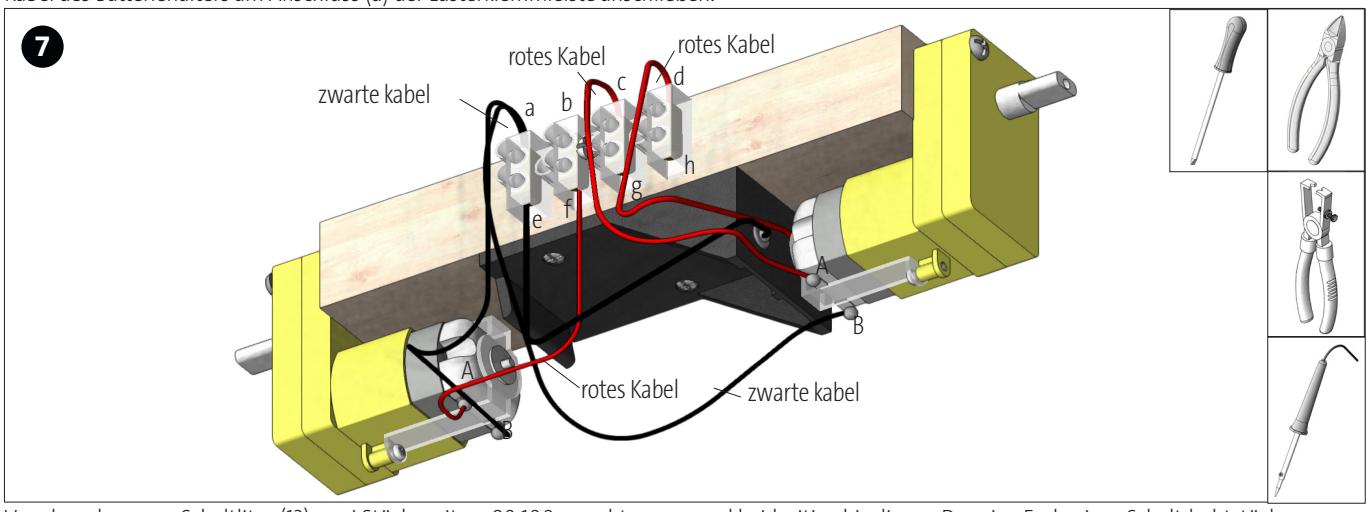

Von der schwarzen Schaltlitze (13) zwei Stücke mit ca. 80-100mm abtrennen und beidseitig abisolieren. Das eine Ende eines Schaltdrahtstückes am Anschluss (B) des linken Getriebemotors anlöten. Das andere Ende am Anschluss (a) der Lüsterklemmleiste anschließen. Das eine Ende eines weiteren Schaltdrahtstückes am Anschluss (B) des rechten Getriebemotors anlöten. Das andere Ende am Anschluss (a) der Lüsterklemme anschließen. Das schwarze Kabel des Batteriehalters am Anschluss (e) der Lüsterklemmleiste anschließen.

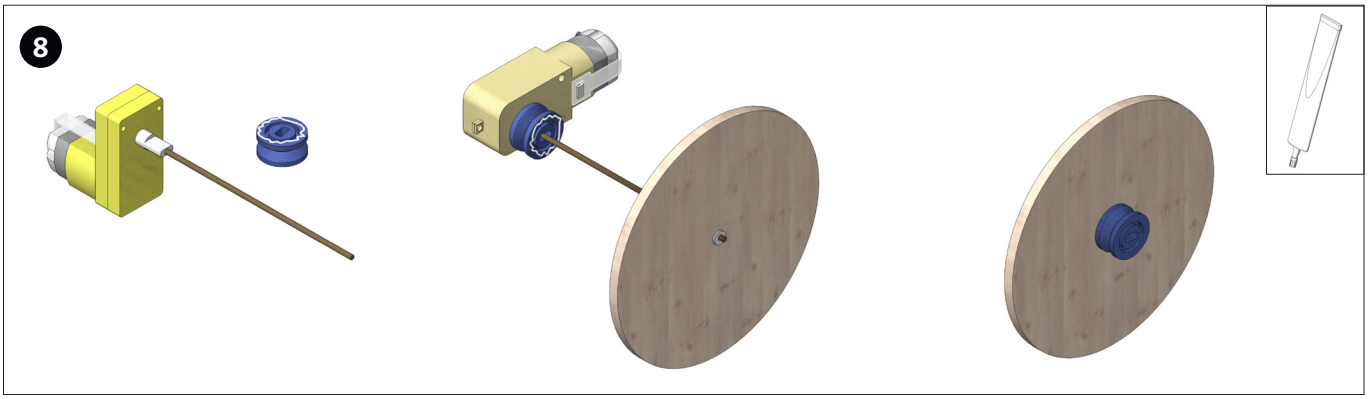

A) Den Schweißdraht (5) in die Antriebswelle des Getriebemotors (3) einstecken.
B) Das Schnurlaufrad (4) auf einer Seite mit Alleskleber bestreichen und zur Hälfte auf die Abtriebswelle des Getriebes stecken.
C) Das Reduzierstück (13) in die Bohrung des Holzrades (A/B) einstecken und das Holzrad auf den Schweißdraht aufstecken. Nun das Holzrad zum Kunststoffrad schieben und andrücken.
D) Bevor der Kleber getrocknet ist, die Räder von der Abtriebswelle abziehen und trocknen lassen.

Hinweis: Es darf kein Kleber in die Langloch-Bohrung gelangen!
Alle Schritte A-D mit dem zweiten Rad widerholen.

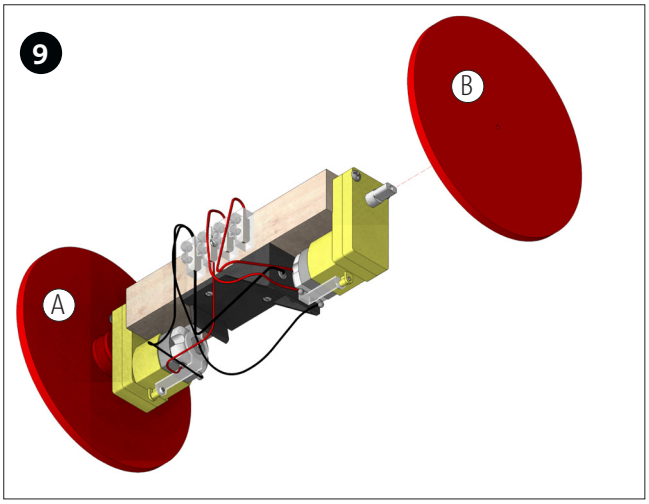

Die fertigen Räder von beiden Seiten auf die Abtriebswelle aufstecken.

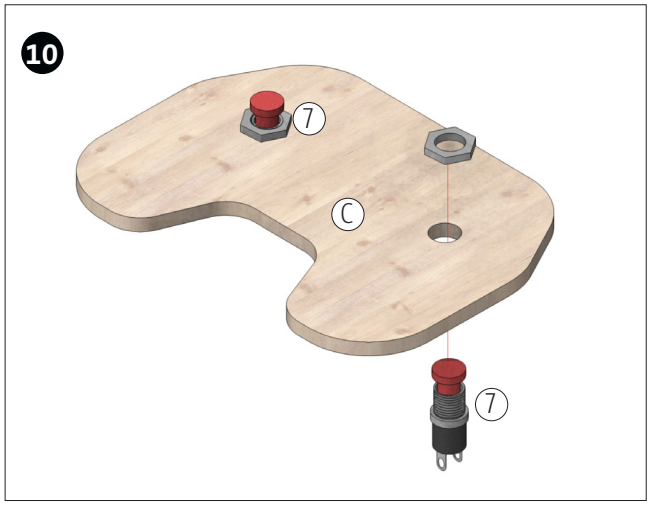

Die beiden Drucktaster wie abgebildet in die Bohrungen des Holzteils (C) einstecken und von oben mit der dazugehörigen Mutter befestigen.

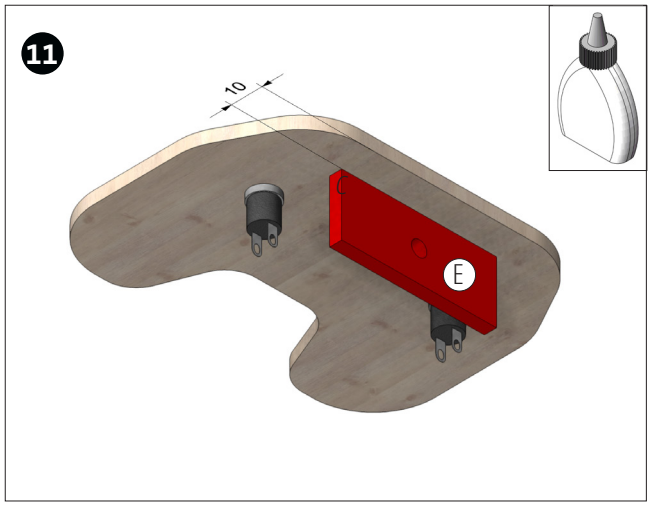

Das Holzteil (E) wie abgebildet an der Unterseite der Fernbedienung ausgemittelt mit 10mm Abstand zur Aussenkante aufleimen. Leim gut trocknen lassen.

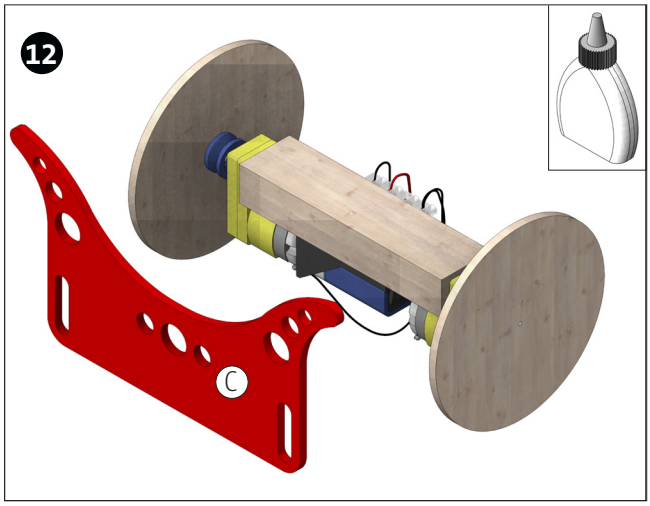

Das Holzteil (C) wie abgebildet an der Vorderseite der Holzleiste (2) so anleimen, dass die Getriebemotoren verdeckt sind und die „Kotflügel“ nicht an den Rädern schleifen.

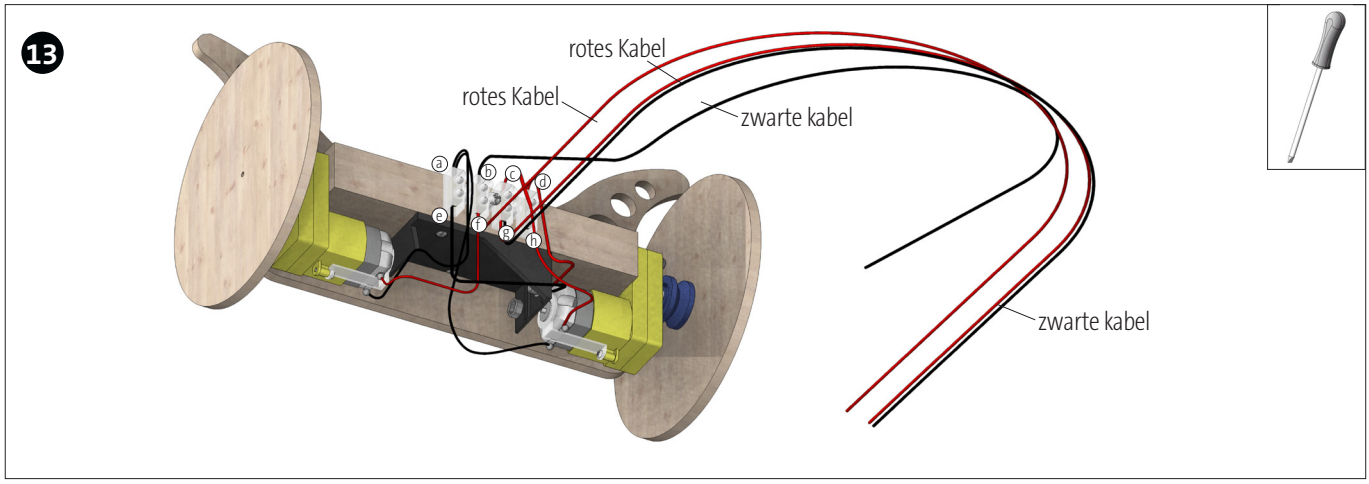

Die übrigen Schhaltlitzen (schwarz/rot) jeweils halbieren und beidseitig abisolieren. Ein rotes Kabel am Anschluss (f) anschließen. Das andere rote Kabel am Anschluss (g) anschließen. Ein schwarzes Kabel am Anschluss (b) anschließen. Das zweite Schwarze Kabel am Anschluss (g) anschließen.

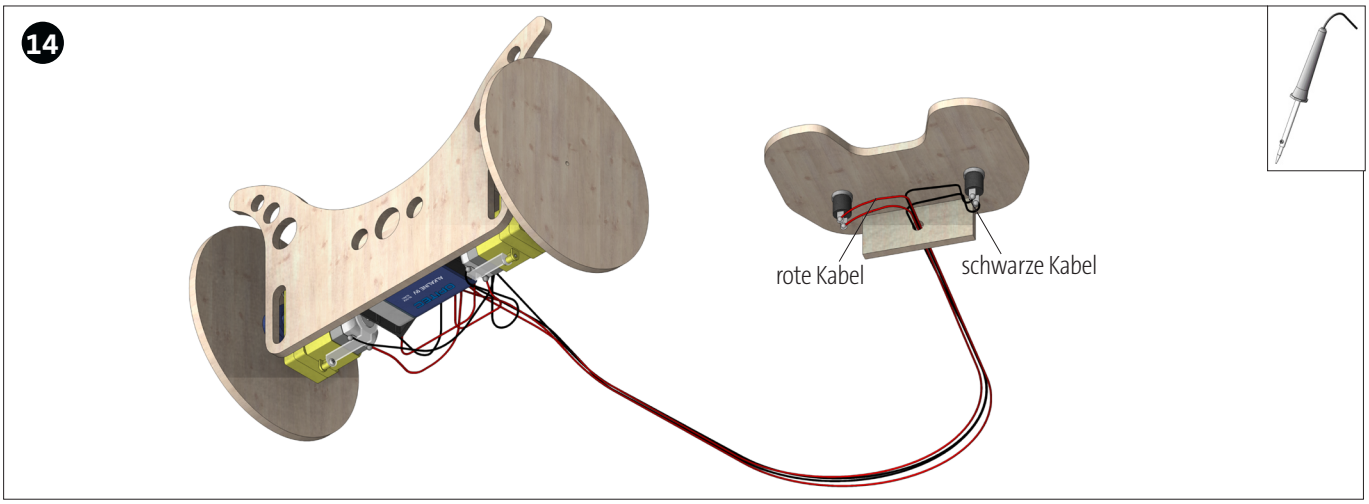

Anschließend nach Abbildung die roten Kabelenden an den Anschlüssen des linken Drucktasters anlöten. Die schwarzen Kabelenden an den Anschlüssen des rechten Drucktasters anlöten.

Schablone Sperrholz
M 1:1

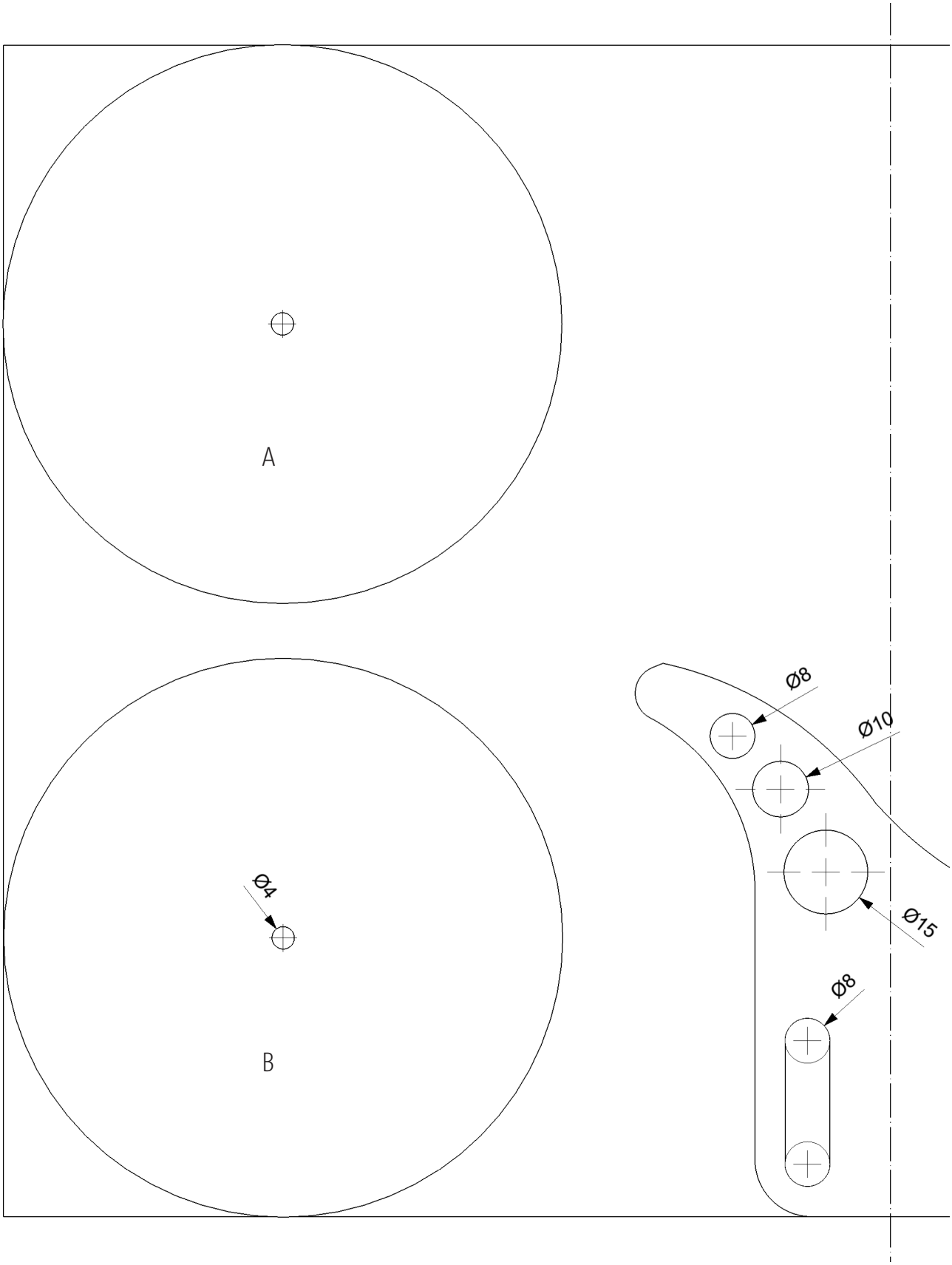
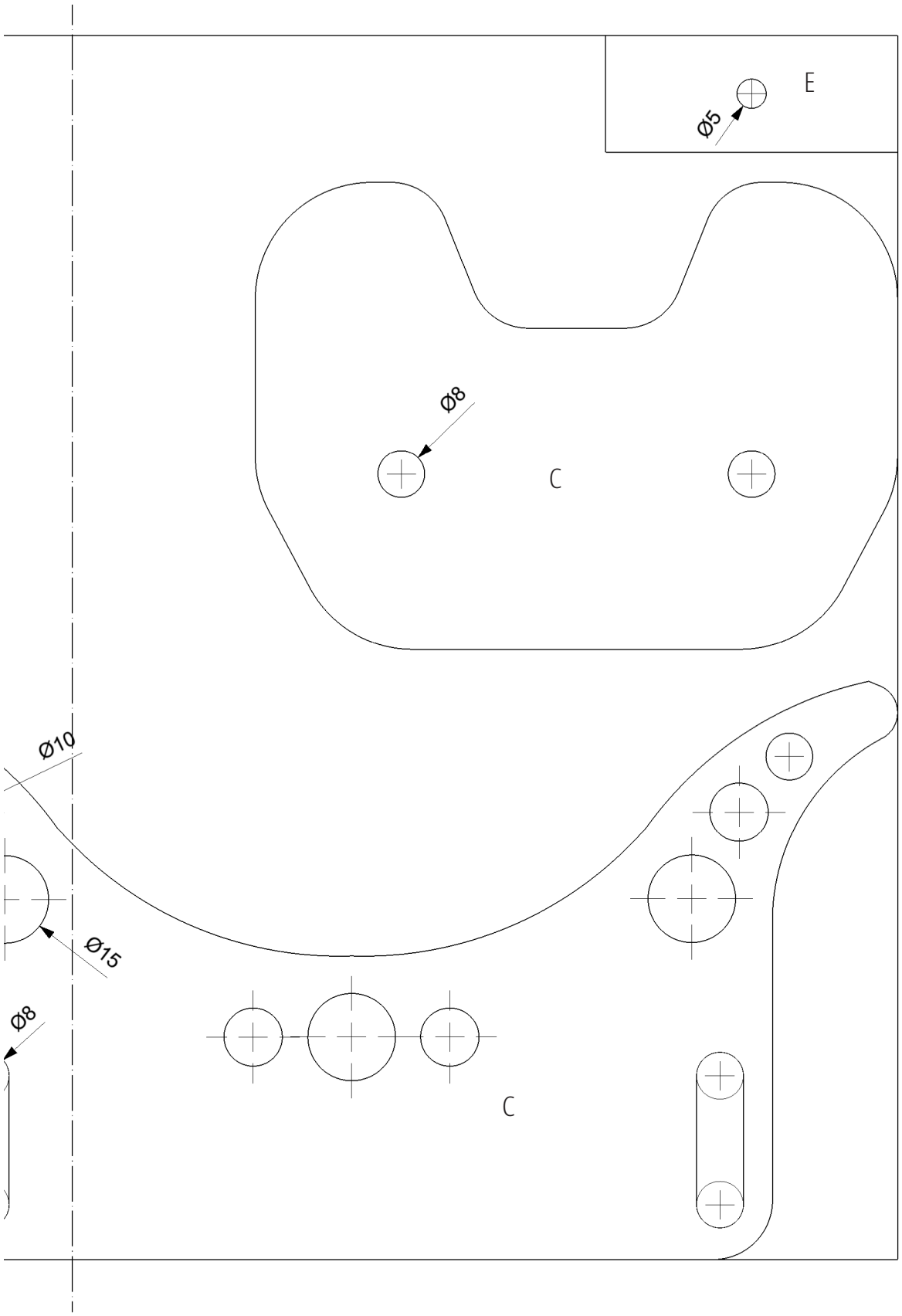
Schablone Sperrholz
M 1:1