118.808

Schwammrenner mit Elektrogetreibemotor

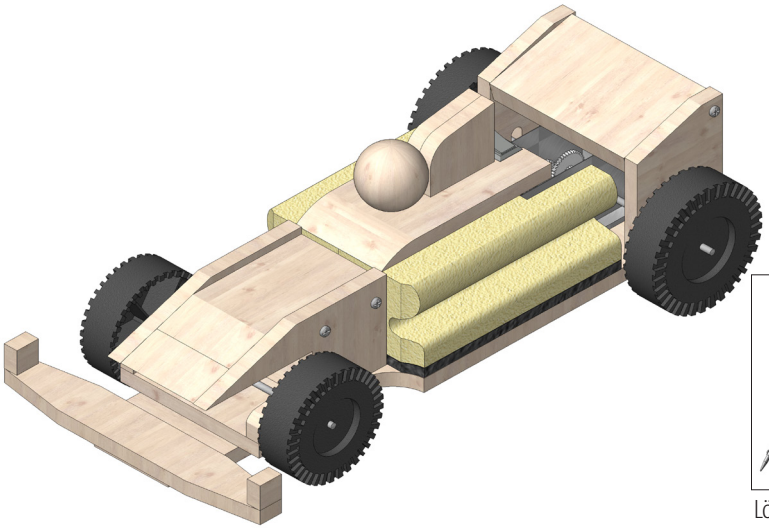

Benötigtes Werkzeug:

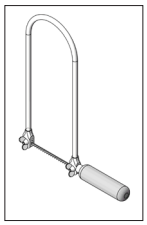
Laubsäge/ Dekupiersäge

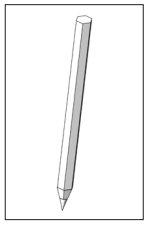
Bleistift

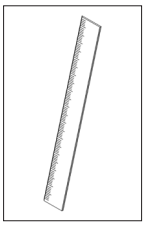
Lineal

Lötkolben und Lot

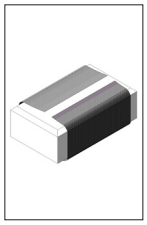
Schleifpapier

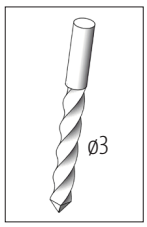

Bohrer

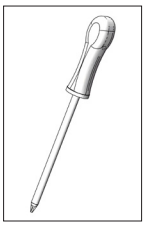
Kreuzschlitz-schrauben-dreher

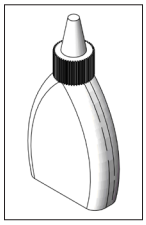
Holzleim

Werkstattfeile

Bastelmesser

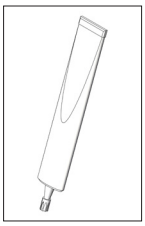
Alleskleber

Hinweis

Bei den OPITEC Werkpackungen handelt es sich nach Fertigstellung nicht um Artikel mit Spielzeugcharakter allgemein handelsüblicher Art, sondern um Lehr- und Lernmittel als Unterstützung der pädagogischen Arbeit. Dieser Bausatz darf von Kindern und Jugendlichen nur unter Anleitung und Aufsicht von sachkundigen Erwachsenen gebaut und betrieben werden. Für Kinder unter 36 Monaten nicht geeignet. Erstickungsgefahr!

Stückliste	Stückzahl	Maße (mm)	Bezeichnung	Teile-Nr.
Sperrholz	1	300x210x6	Grundplatte	1
Topfreiniger	1	95x70x45	Schwamm	2
Holzkugel	1	ø25	Kopf	3
Getriebemotor	1		Antrieb	4
Batteriehalter	1		Stromquelle	5
Wippschalter rechteckig	1		Schalter	6
Metallachse	1	ø3x95	Vorderachse	7
Kreuzschlitzschraube	10		Befestigung	8
Zylinderkopfschraube	1	ø3x16	Vorderachsträger Befestigung	9
Stoppmutter	1	M3	Vorderachsträger	10
Unterlegscheibe	2	7/3,2	Befestigung	11
Laufrad	2	ø51	Hinterrad	12
Laufrad	2	ø44	Vorderrad	13

OPITEC

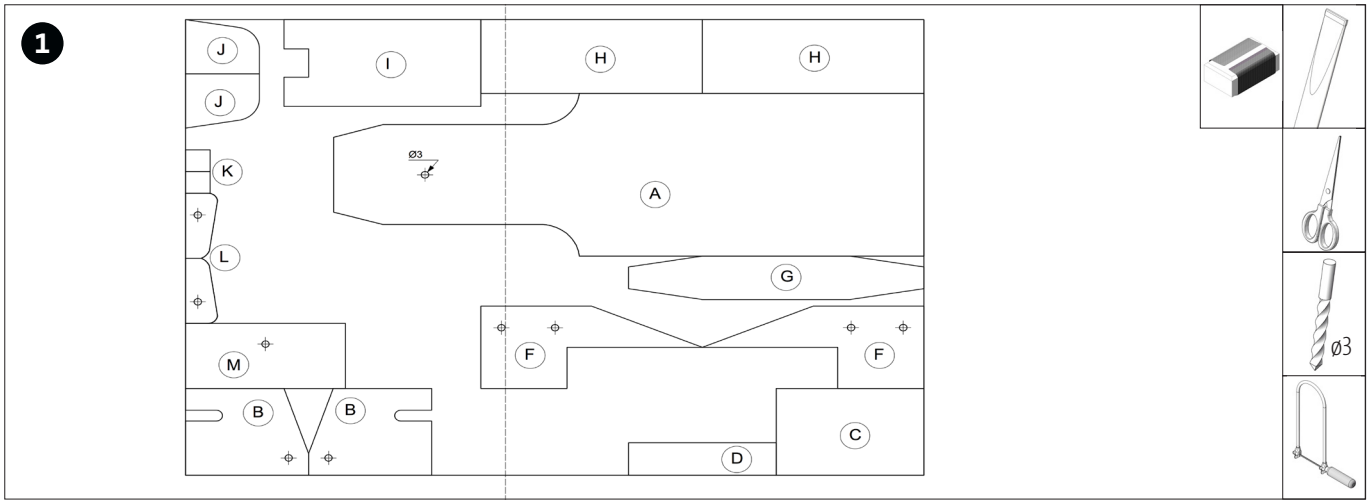

Die Schablone (Seite 5+7) an der Trennlinie zusammenkleben und auf die Sperrholzplatte (1) übertragen. Alle Bohrungen ø3mm durchbohren. Anschließend alle Teile (A-L) mit der Laubsäge bzw. der Dekupiersäge aussägen und die Sägschnitte mit Schleifpapier säubern.

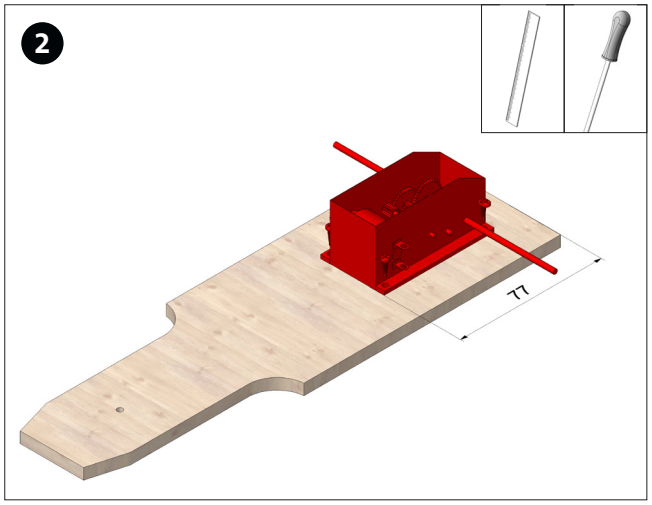

Den Getriebemotor (4) wie abgebildet 77mm eingerückt mit 4 Kreuzschlitzschrauben (8) ausgemittelt auf die Grundplatte aufschrauben.

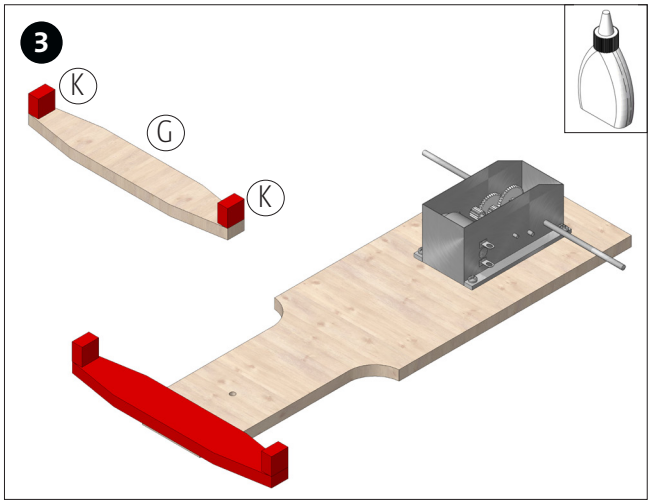

Die beiden Teile (K) senkrecht auf Teil (G) aufleimen. Nach Trocknung des Leimes den Spoiler mit 5mm Überstand zur Vorderkante ausgemittelt aufleimen.

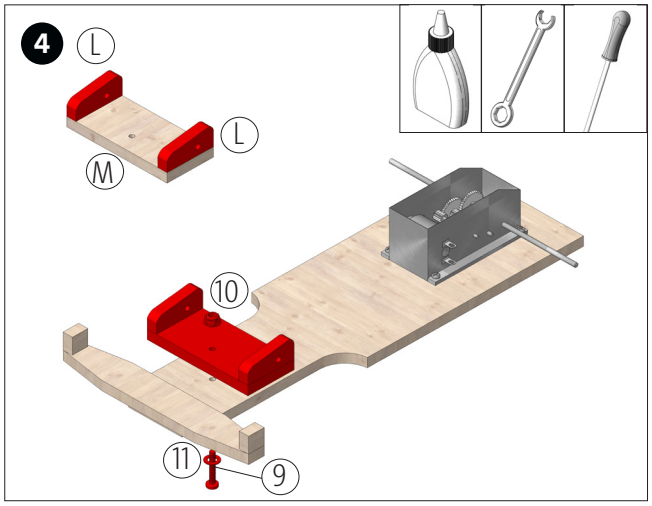

Die beiden Teile (L) wie abgebildet auf Teil (M) aufleimen. Anschließend den Vorderachsträger wie abgebildet mit der Schraube (9) sowie der Unterlegscheibe (11) und der Stoppmutter (10) so befestigen, dass dieser noch beweglich ist.

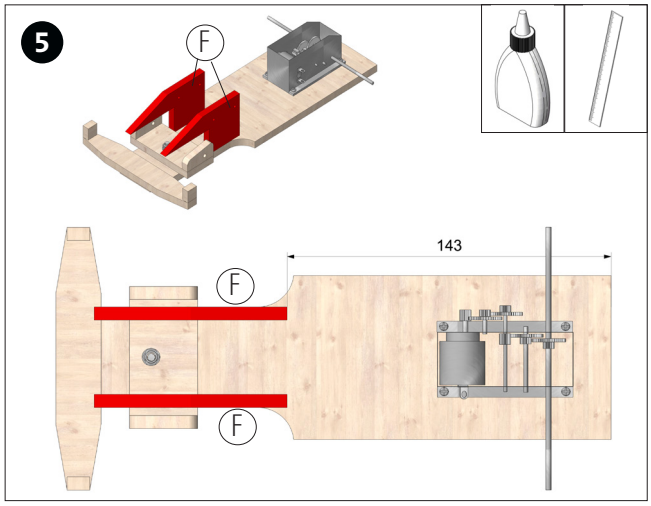

Die beiden Teile (F) für den Aufbau der Abdeckung wie abgebildet 143mm eingerückt aufleimen. Leim gut trocknen lassen.

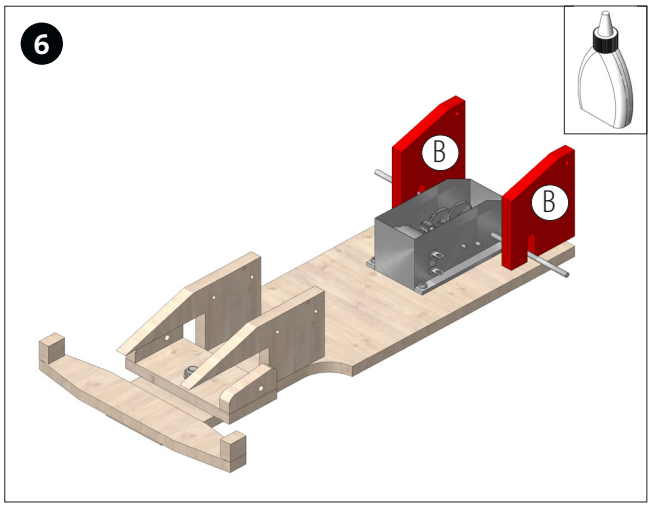

Die beiden Heckaufbauteile (B) wie abgebildet bündig zur Hinterkante auf die Grundplatte (1) aufleimen. Hierbei darauf achten, dass die Achse frei drehen kann.

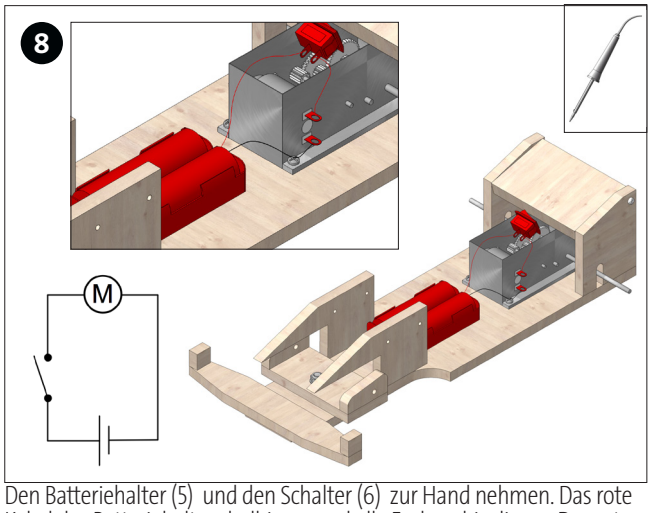

Den Batteriehalter (5) und den Schalter (6) zur Hand nehmen. Das rote Kabel des Batteriehalters halbieren und alle Enden abisolieren. Das rote Kabel des Batteriehalters am mittleren Schalteranschluss anlöten. Das Reststück am oberen Pol des Getriebemotors und am freien Schalteranschluss anlöten. Das schwarze Kabel am unteren Pol anlöten.

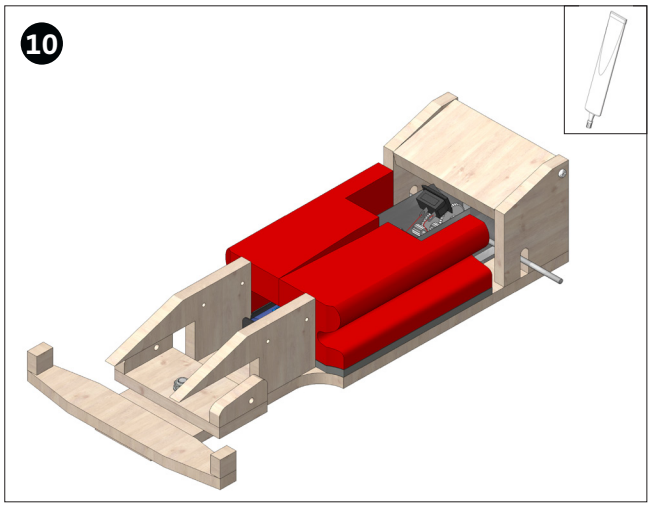

Den Schwamm wie abgebildet mit Alleskleber aufkleben, so dass der Batteriehalter in der unteren Aussparung sitzt.

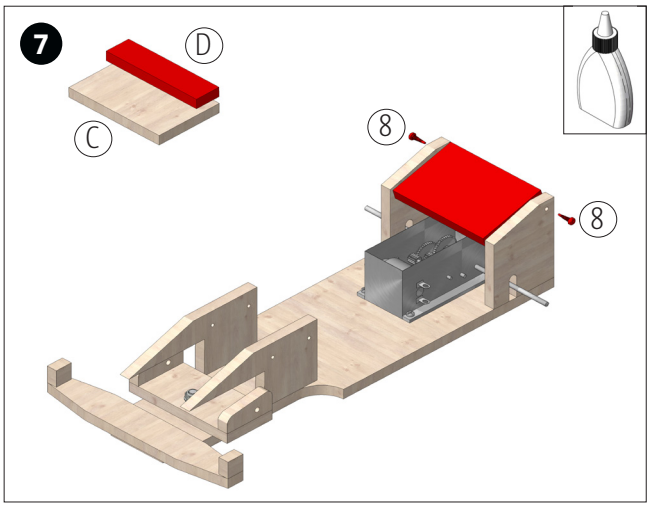

Das Holzteil (D) wie abgebildet auf Holzteil (C) aufleimen und trocknen lassen. Anschließend den Heckspoiler mit 2 Schrauben (8) zwischen den beiden Aufbauteilen (B) anschrauben, dass dieser noch beweglich ist.

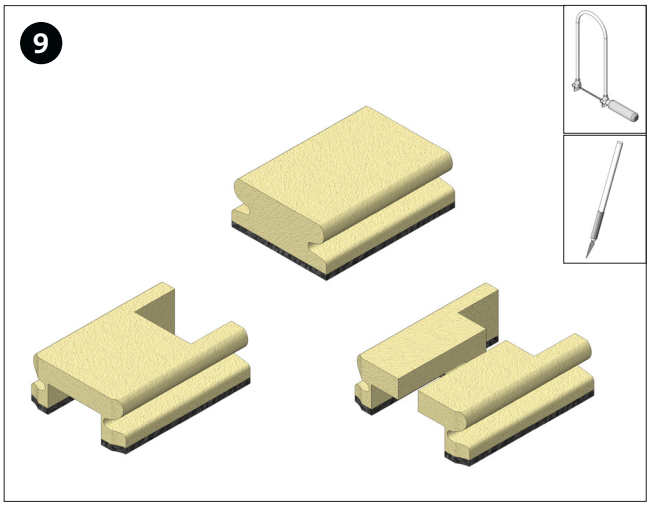

Den Schwamm nach Schablone (Seite 9) zuschneiden. Abschließend den Schwamm halbieren.

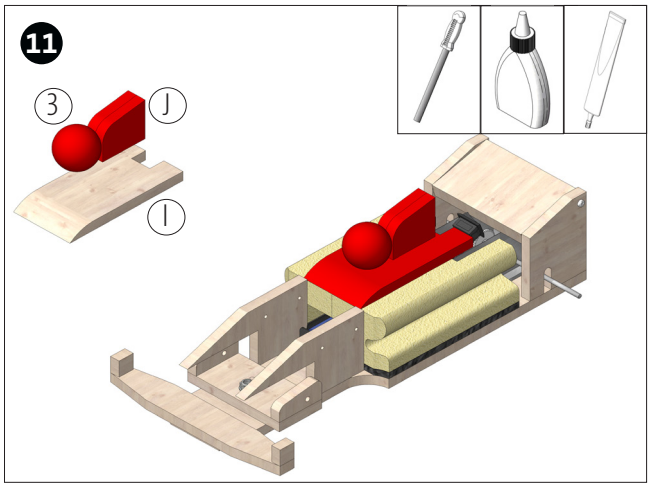

Teil (I) zur Hand nehmen und an der Vorderkante mit der Werkstattfeile abrunden. Die beiden Teile (J) bündig zur Aussparung für den Schalter aufleimen. Anschließend die Holzkugel aufleimen. Nach Trocknung des Leimes ausgemittelt auf den Schwamm aufkleben. (Leimfläche der Kugel mit einder Feile abflachen.

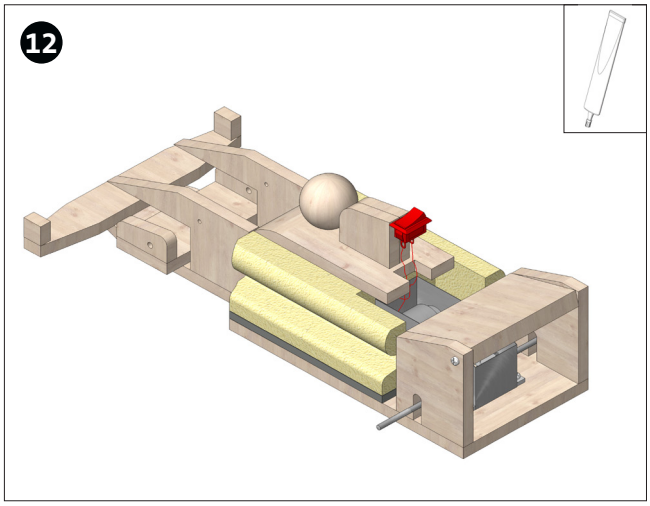

Den Schalter (6) in die Aussparung einstecken und mit Alleskleber fixieren. Vor dem nächsten Schritt Batterien in den Batteriehalter einlegen und Funktion prüfen.

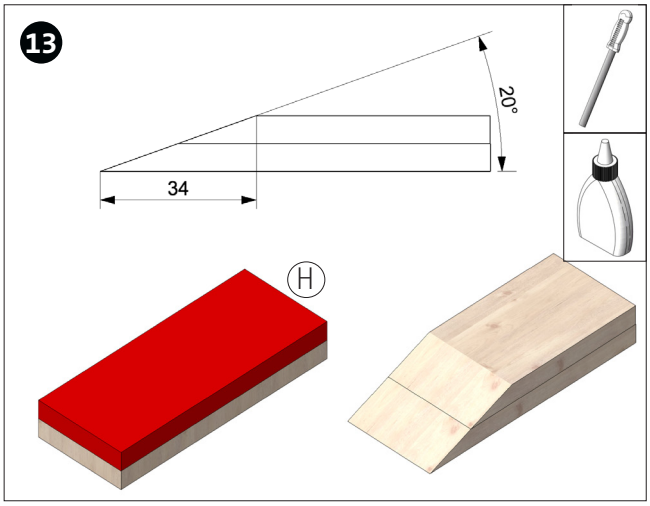

Die beiden Teile (H) aufeinander leimen. Anschließend wie abgebildet an der Vorderkante mit der Werkstattfeile ca. 20° abschrägen. (siehe Form der Teile (F))

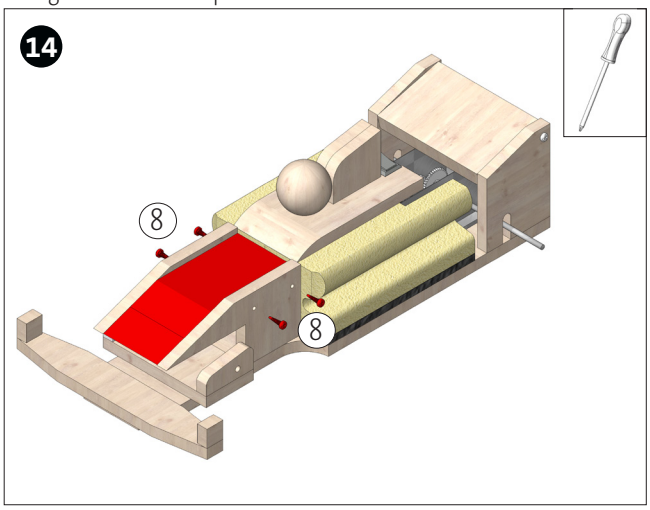

Die fertige Abdeckung wie abgebildet mit 4 Schrauben (8) zwischen den beiden Teilen (F) anschrauben. Den Schwammflitzer nach belieben farbig gestalten.

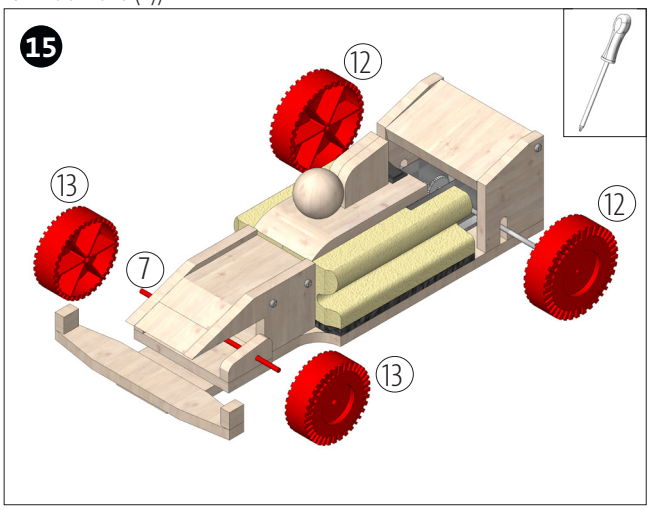

Die Vorderachse (7) durch die Bohrungen im Vorderachsträger stecken. Anschließend die Vorderräder (13) aufstecken. Auf die Hinterachse die beiden Hinterräder (12) aufstecken. Fertig!

Schablone
Grundplatte
M 1:1

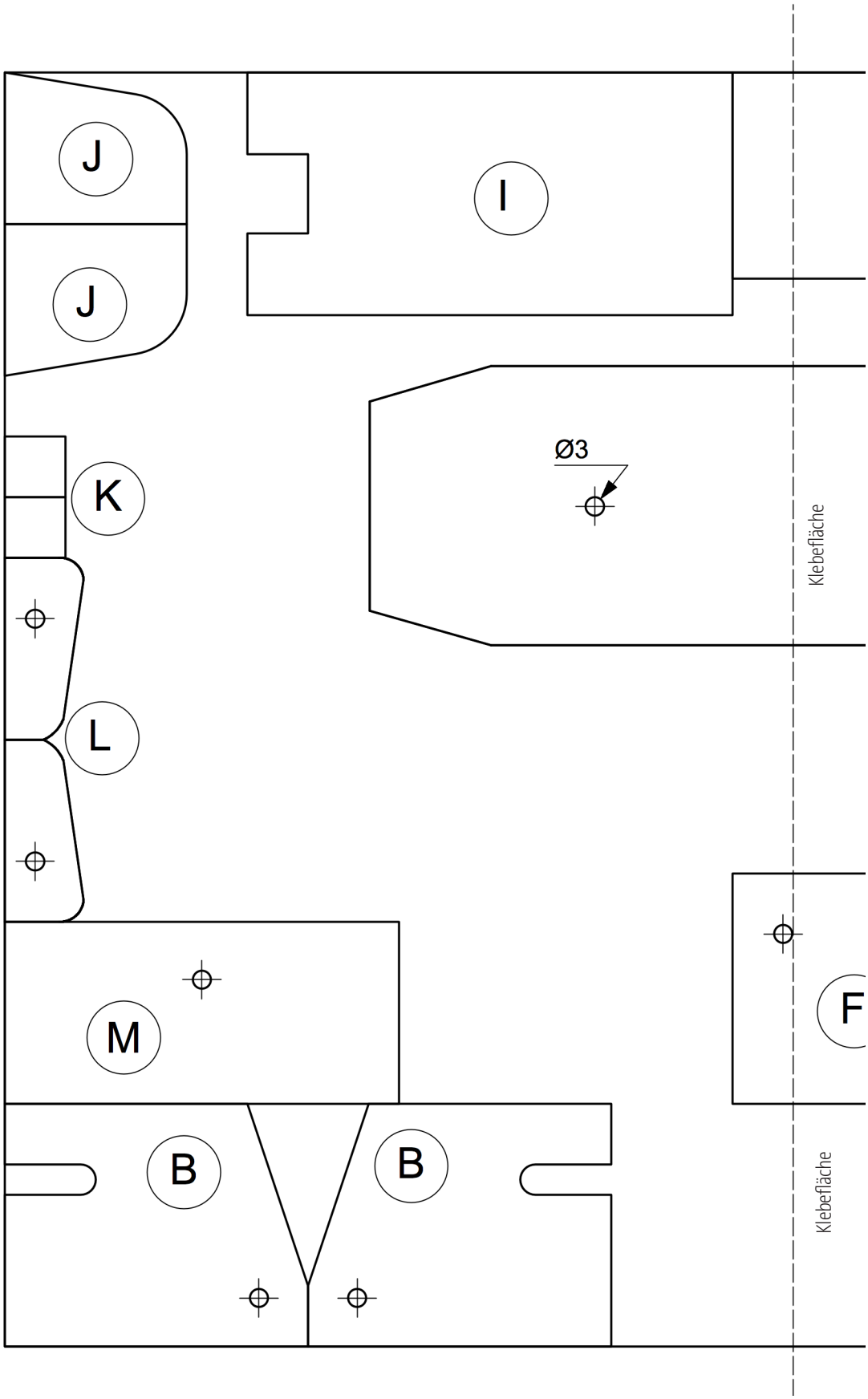

Schablone
Grundplatte
M 1:1

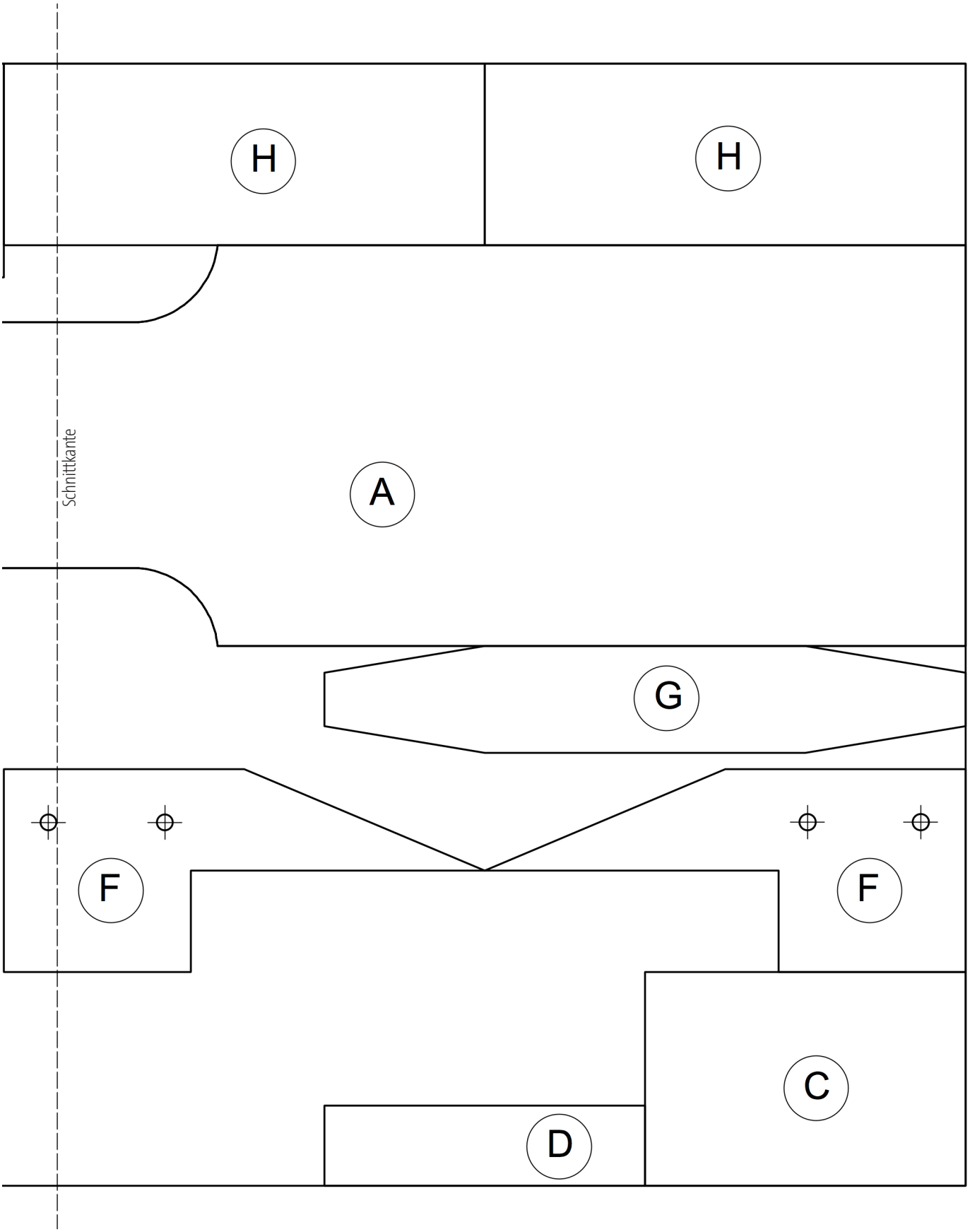
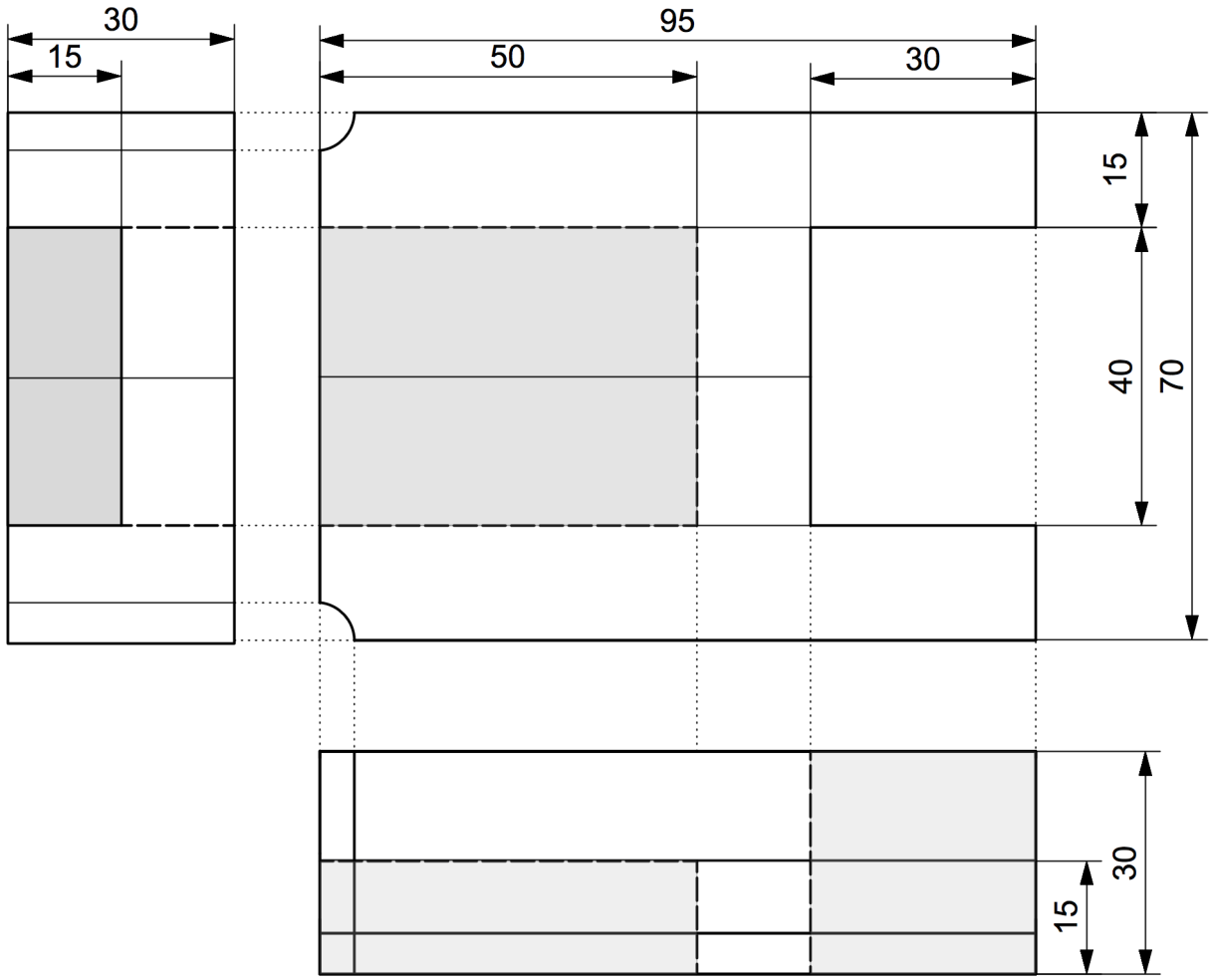
Schablone
Schwammzuschnitt
M 1:1