117.684

Lós acróbatas

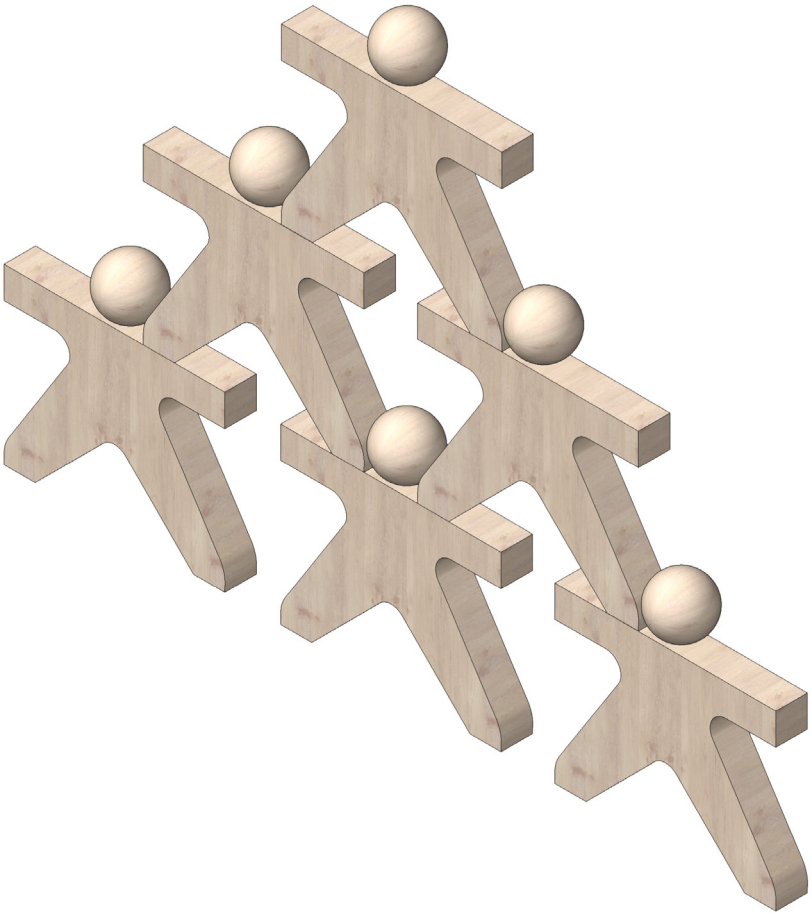

Herramientas necesarias:

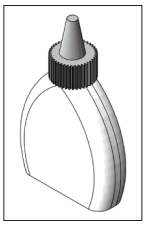
Cola para madera

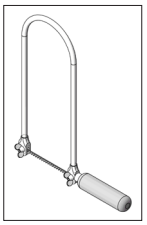
Sierra de marquetería

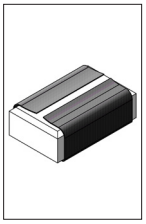
Papel de lija

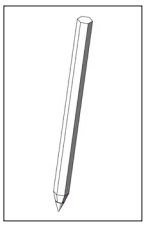
Lápiz

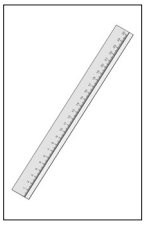
Regla

Cinta adhesiva

Nota:
Las maquetas de OPITEC, una vez terminadas, no deberían ser consideradas como juguetes en el sentido comercial del término. De hecho, se trata de material pedagógico adecuado para un uso didáctico. Es imprescindible la supervisión de un adulto. Kit no adecuado para niños menores de 3 años, dado que existe riesgo de asfixia por piezas pequeñas.

Material suministrado	Cantidad	Medidas (mm)	Aplicación	Pieza Nº
Contrachapado	2	210x55x10	Cuerpo	1
Bolas de madera	6	ø 18	Cabeza	2

OPITEC

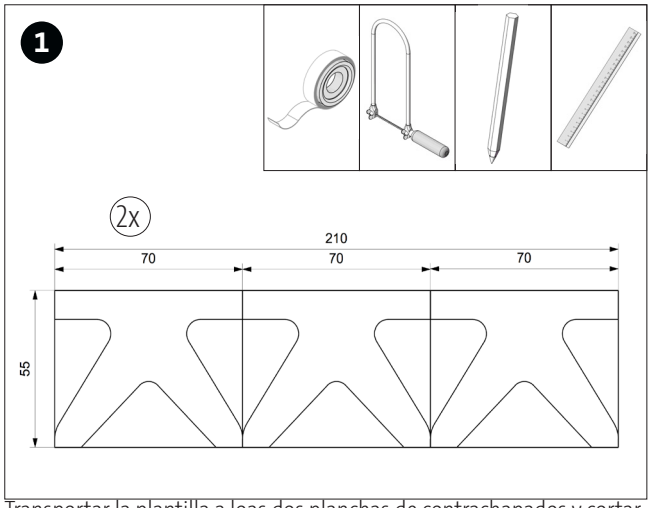

Transportar la plantilla a loas dos planchas de contrachapados y cortar con la sierra.**Nota:**las planchas se pueden fijar entre sí con cinta adhesiva y serrar al mismo tiempo.

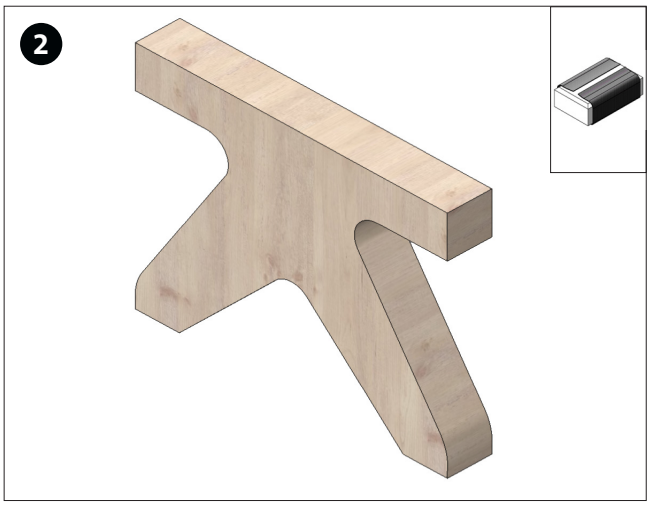

Lijar los laterales de corte.

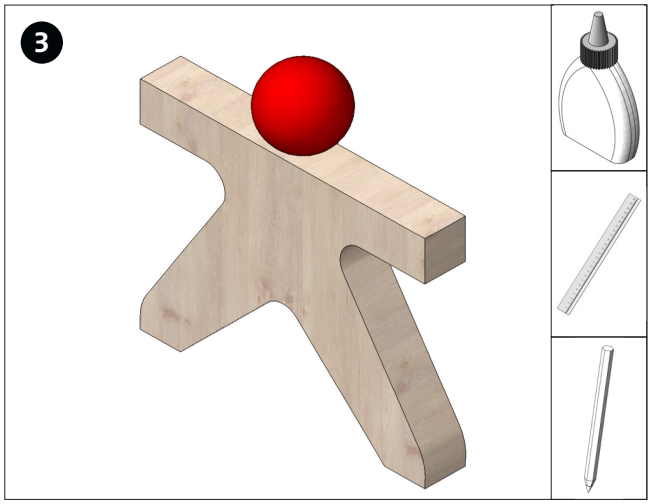

Medir la parte superior de las 6 piezas cortadas, marcar el centro y encolar la bola encima.

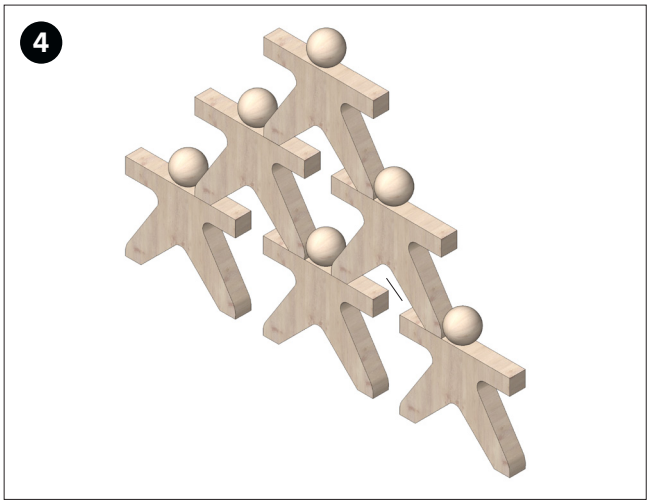

Pintar los acróbatas del color y diseño que se prefiera.
¡Que te diviertas mucho inventando acrobacias!
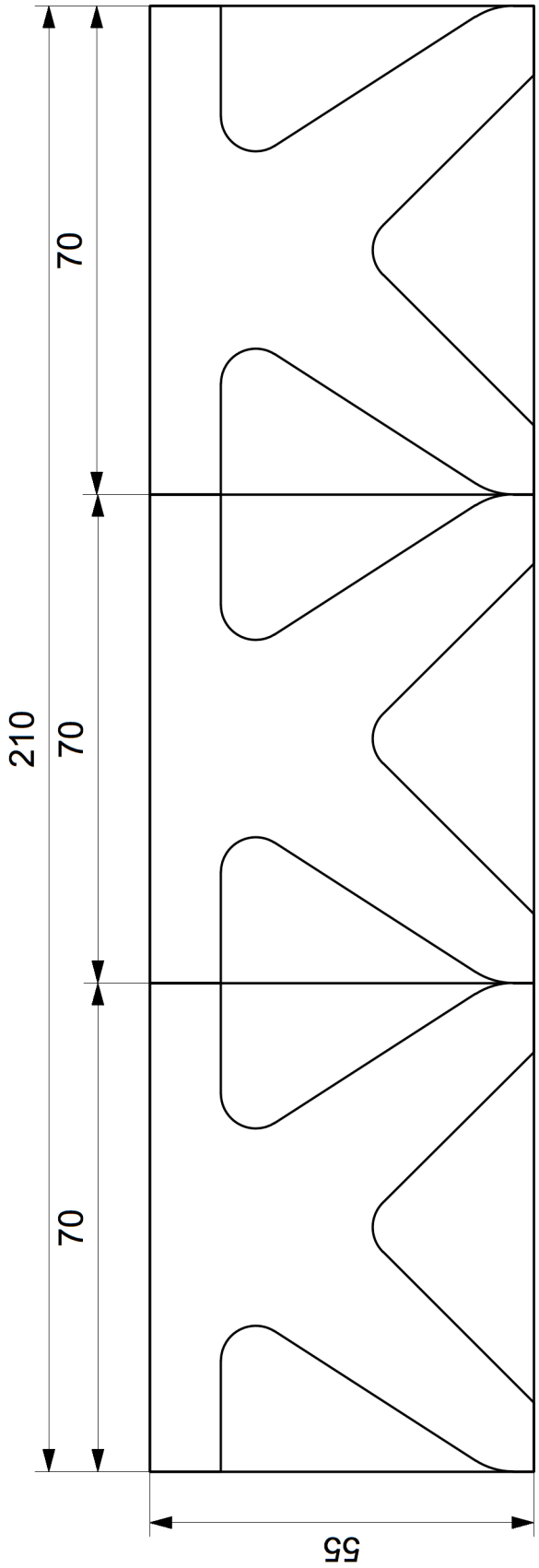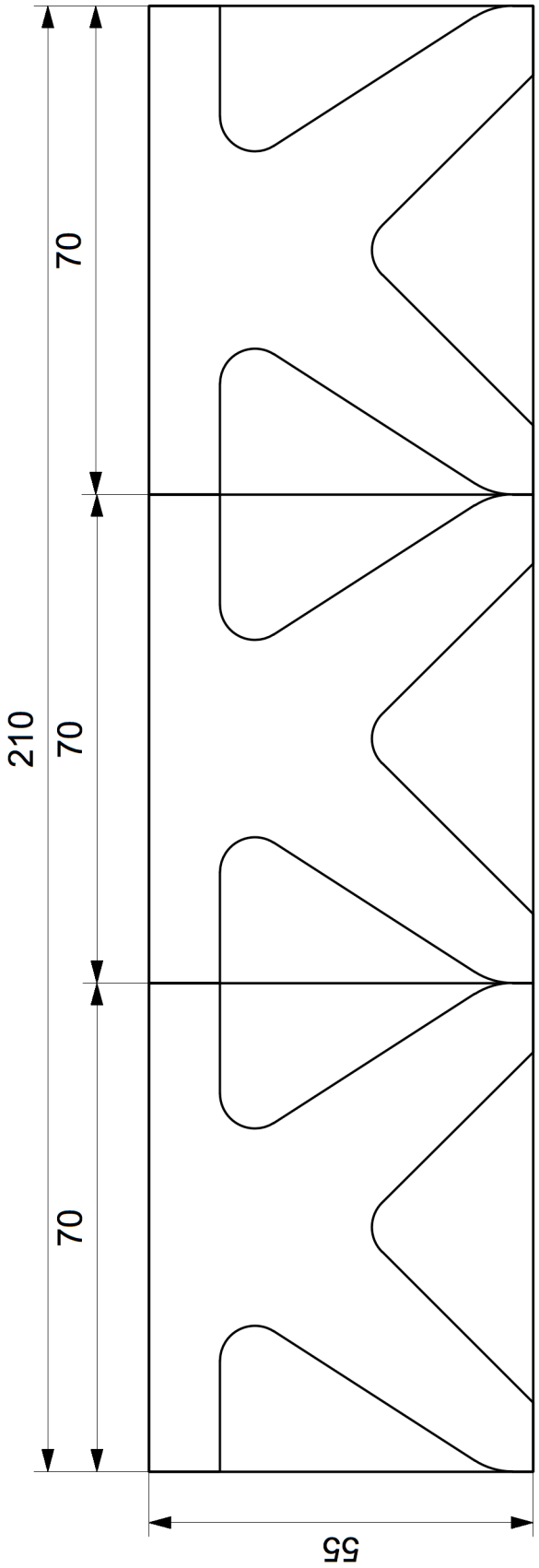
Plantilla M 1:1