117.684

# Gli acrobati

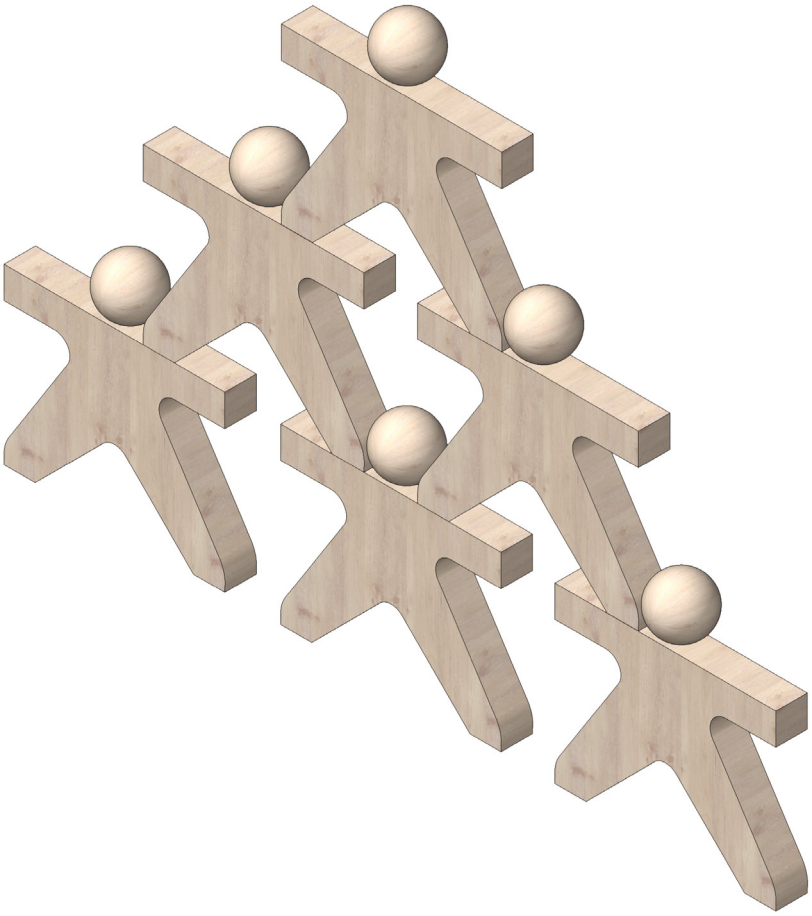

**Attrezzi necessari**

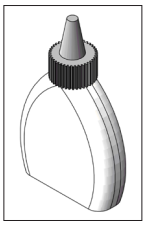
colla per legno

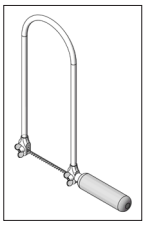
seghetto da traforo

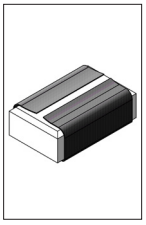
carta vetrata

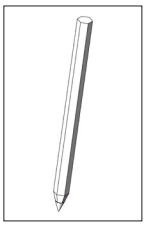
matita

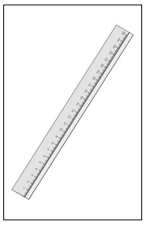
righello

nastro adesivo

***Avvertenza***

I kit della OPITEC non sono oggetti a carattere ludico che normalmente si trovano in commercio, ma sussidi didattici atti a sostenere l'insegnamento e l'apprendimento. Questi kit possono essere costruiti ed utilizzati solo da bambini e ragazzi sotto la guida e la supervisione di adulti esperti. Non adatto per bambini sotto i 36 mesi. Pericolo di soffocamento!

| Componenti | Quantità | Misure (mm) | Denominazione | Pezzo nr. |
|---|---|---|---|---|
| compensato | 2 | 210x55x10 | corpo | 1 |
| sfera di legno | 6 | ø18 | testa | 2 |



OPITEC

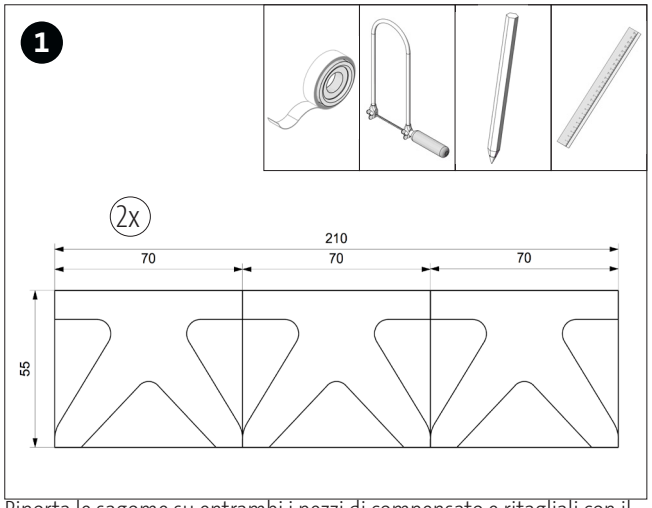


Riporta le sagome su entrambi i pezzi di compensato e ritagliali con il traforo. **Avvertenza:** Se vuoi puoi fissare entrambi i listelli di compensato uno sopra l'altro e ritagliarli in una sola operazone.

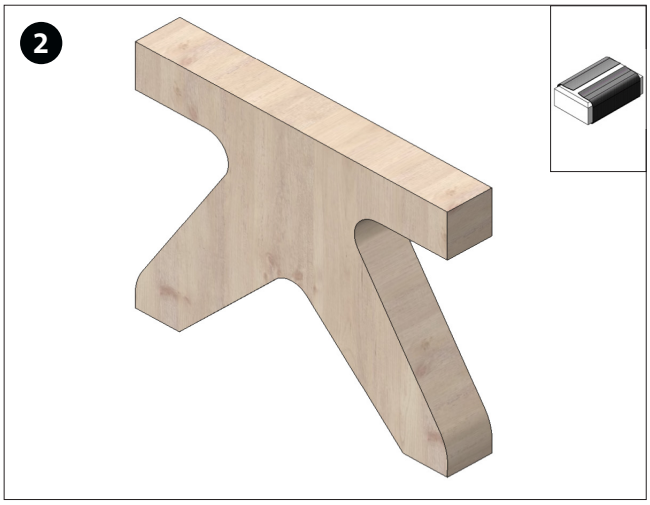


Rifinisci gli spigoli di taglio con la carta vetrata.

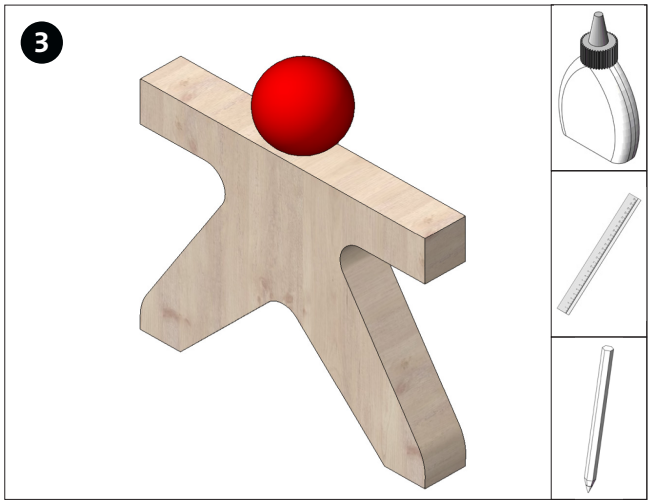


Segna il centro sulla parte superiore di ciascuno dei 6 ritagli. Poi incolla la sfera di legno al centro.

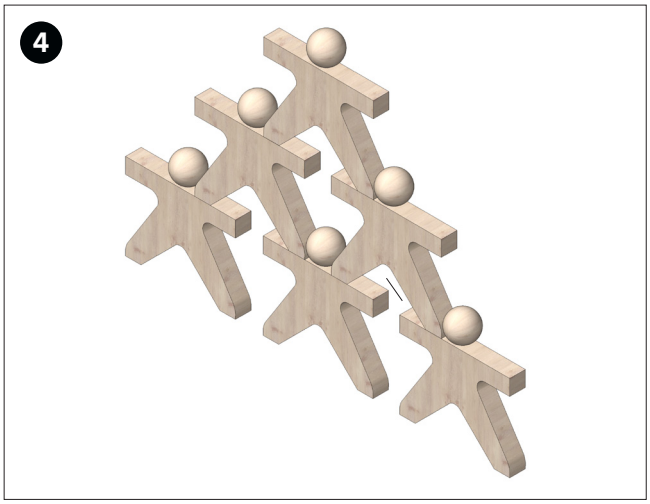


Dipingi a piacere gli acrobati.
Divertiti con la coreografia dei vari numeri degli acrobati!
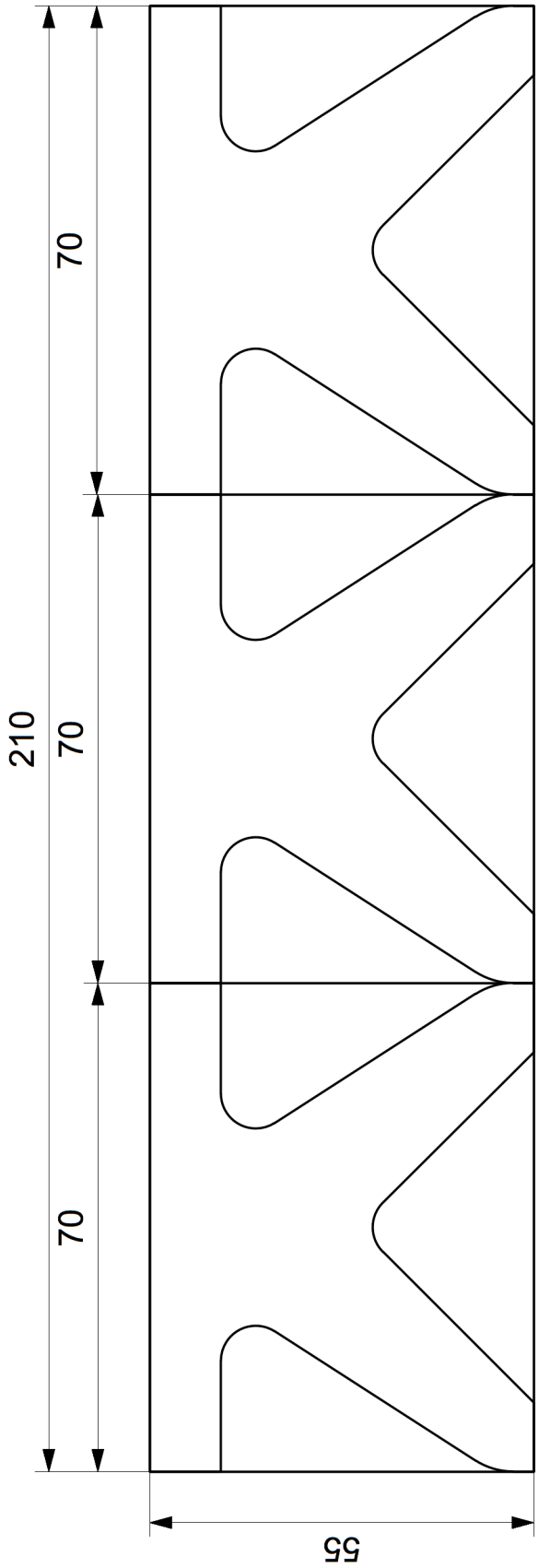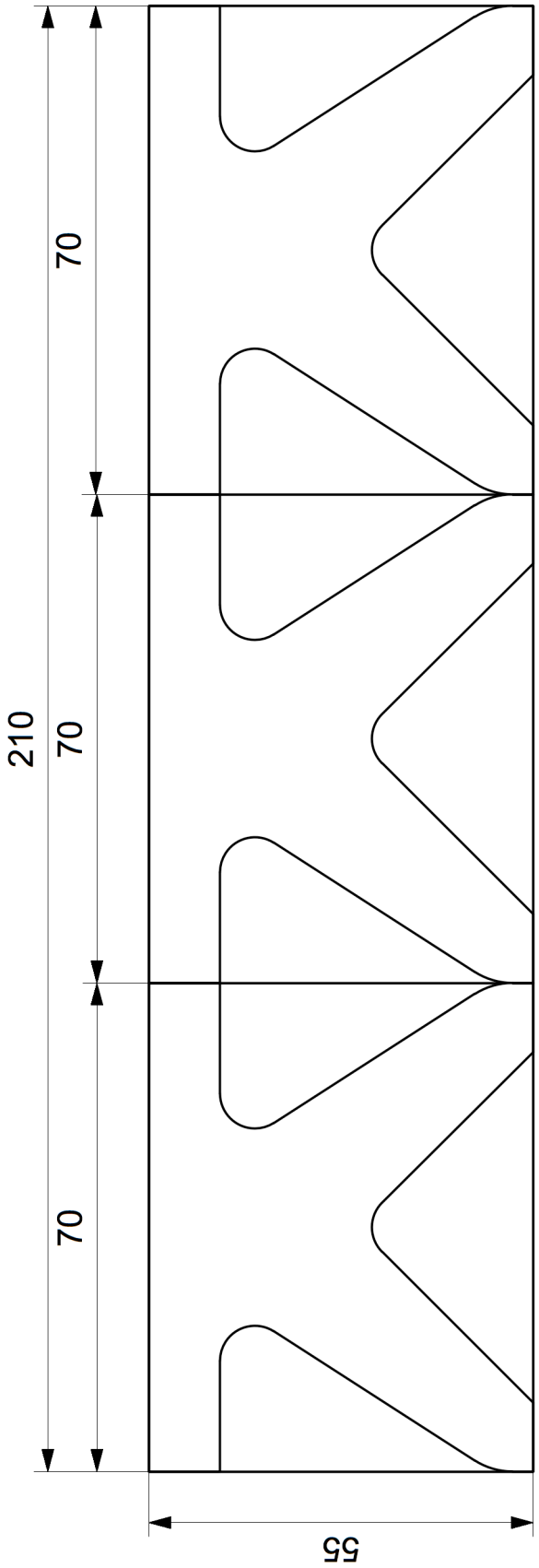
Sagoma - Scala 1:1