117.662

# Castillo Easy-Line

**Herramientas necesarias:**

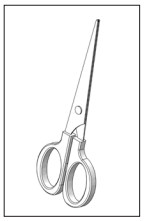

Tijeras

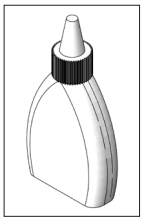

Cola para madera

Cutter para manualidades

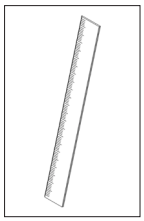

Regla

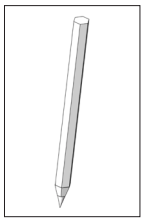

Lápiz

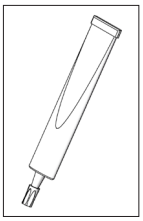

Pegamento multiusos

***Nota:***
Las maquetas de OPITEC, una vez terminadas, no deberían ser consideradas como juguetes en el sentido comercial del término. De hecho, se trata de material pedagógico adecuado para un uso didáctico. Es imprescindible la supervisión de un adulto. Kit no adecuado para niños menores de 3 años, dado que existe riesgo de asfixia por piezas pequeñas.

| Material suministrado: | Cantidad: | Medidas (mm) | Aplicación | Pieza Nº |
|---|---|---|---|---|
| Listones de madera | 7 | 15x10x10 | Listones para los muros | 1 |
| Listones de madera | 2 | 20x10x10 | Listones para los muros | 2 |
| Listones de madera | 40 | 25x10x10 | Listones para los muros | 3 |
| Listones de madera | 6 | 30x10x10 | Listones para los muros | 4 |
| Listones de madera | 60 | 35x10x10 | Listones para los muros | 5 |
| Listones de madera | 3 | 40x10x10 | Listones para los muros | 6 |
| Listones de madera | 25 | 60x10x10 | Listones para los muros | 7 |
| Listones de madera | 3 | 65x10x10 | Listones para los muros | 8 |
| Listones de madera | 5 | 75x10x10 | Listones para los muros | 9 |
| Listones de madera | 1 | 85x10x10 | Listones para los muros | 10 |
| Listones de madera | 21 | 130x10x10 | Listones para los muros | 11 |
| Plancha de DM | 1 | 140x140x3,2 | Terrado casa | 12 |
| Plancha de DM | 1 | 200x200x5 | Placa base | 13 |
| Gomespuma | 1 | 95x95x2 | Terrado torre | 14 |



OPITEC

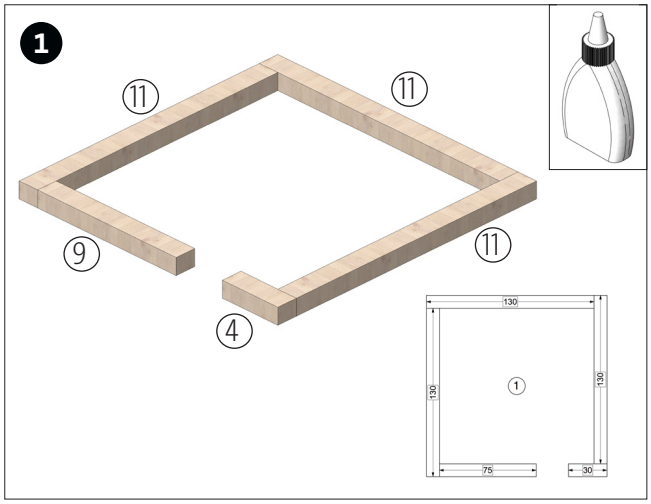


Encolar el primer nivel de los muros de la casa como se muestra en la imagen.

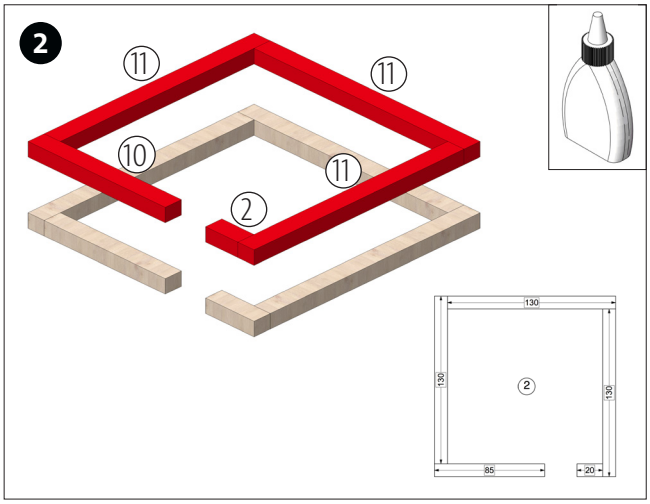


Encolar el segundo piso sobre el primero (ver imagen).

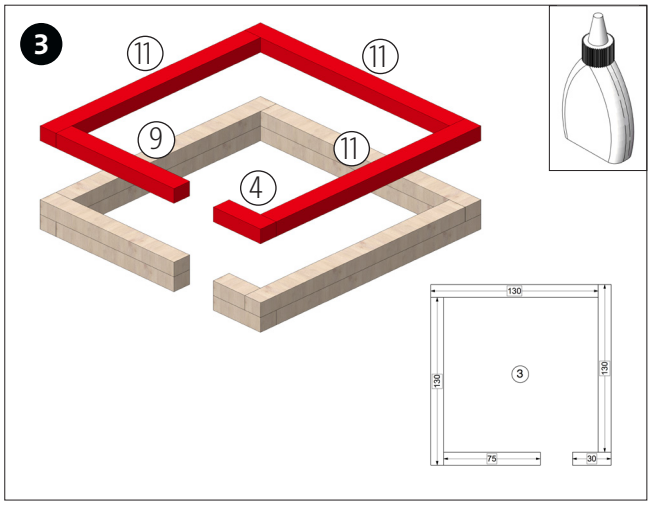


Encolar las piezas del nivel 3 entre ellas y pegarlas al segundo piso (ver imagen).

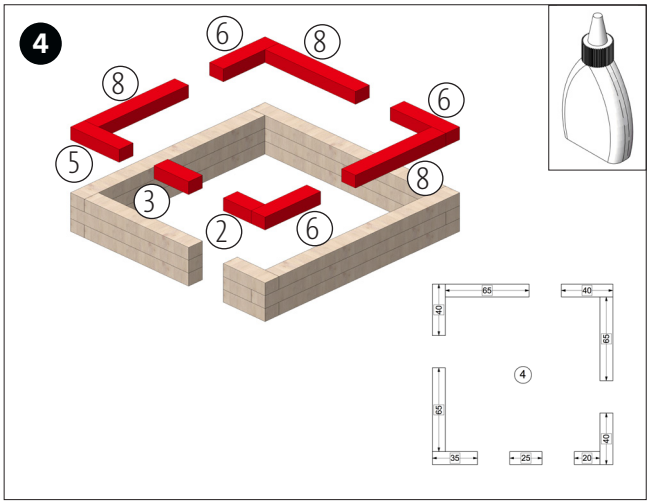


Encolar las piezas del nivel 4 entre ellas y pegarlas al tercer piso (ver imagen).

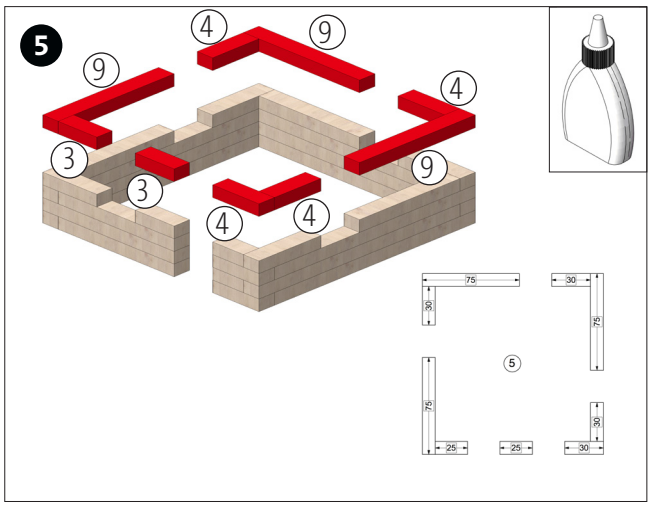


Encolar las piezas del nivel 5 entre ellas y pegarlas al cuarto piso (ver imagen).

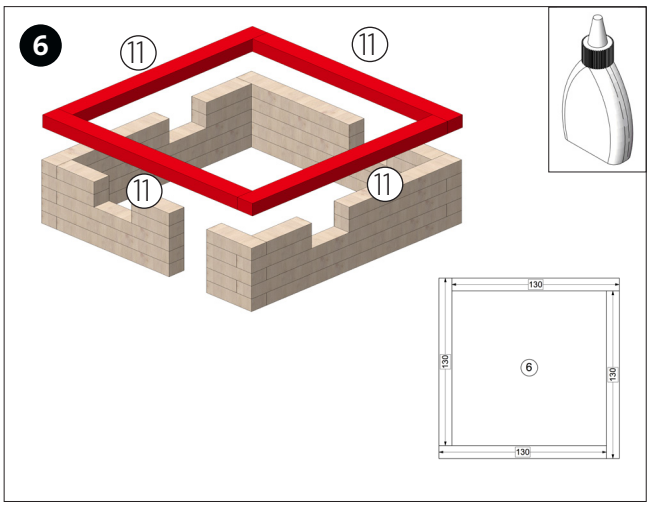


Encolar las piezas del nivel 6 entre ellas y pegarlas al quinto piso (ver imagen).

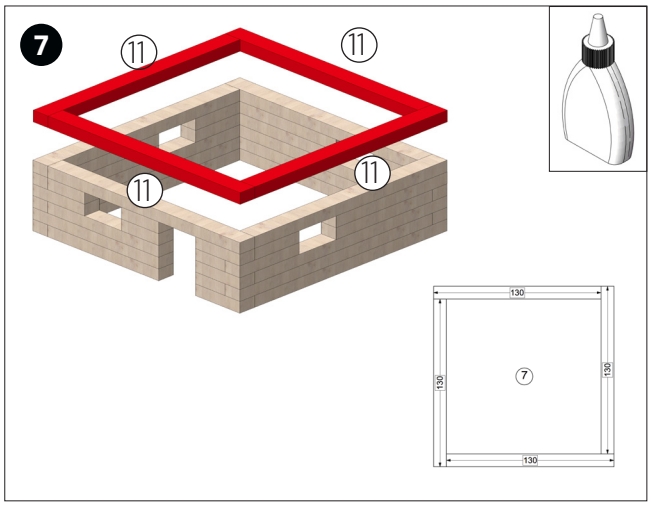


Encolar las piezas del nivel 7 entre ellas y pegarlas al sexto piso (ver imagen).

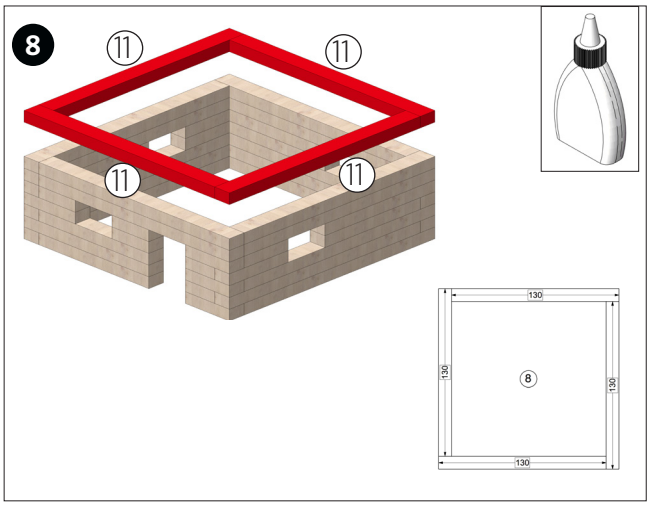


Encolar las piezas del nivel 8 entre ellas y pegarlas al séptimo piso (ver imagen).

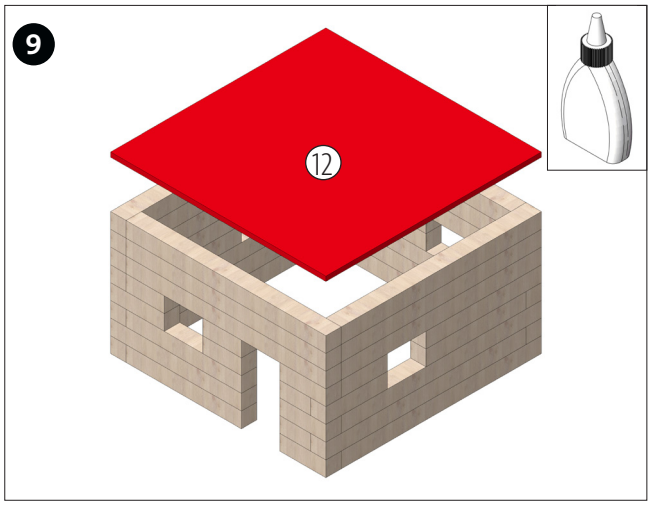


Encajar y encolar el terrado (12) sobre el nivel 8, procurando que quede alineado con los muros.

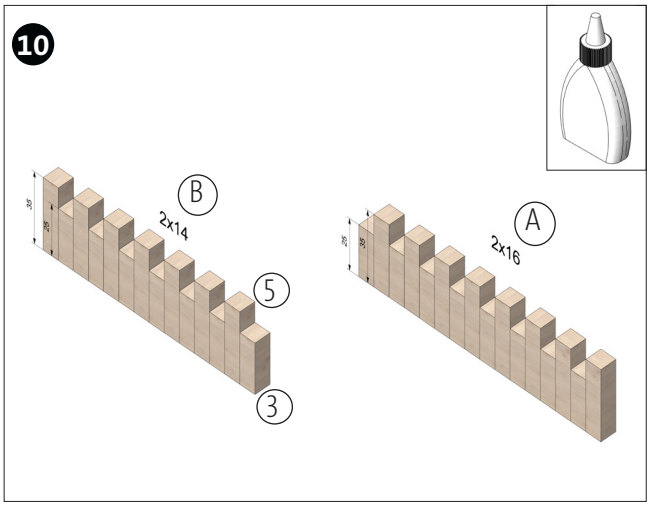


Encolar 2 x 14 trocitos de listones (3+5) entre sí como se muestra en la imagen. Encolar otros 2 x 16 listones (3 + 5) como se muestra en la imagen.

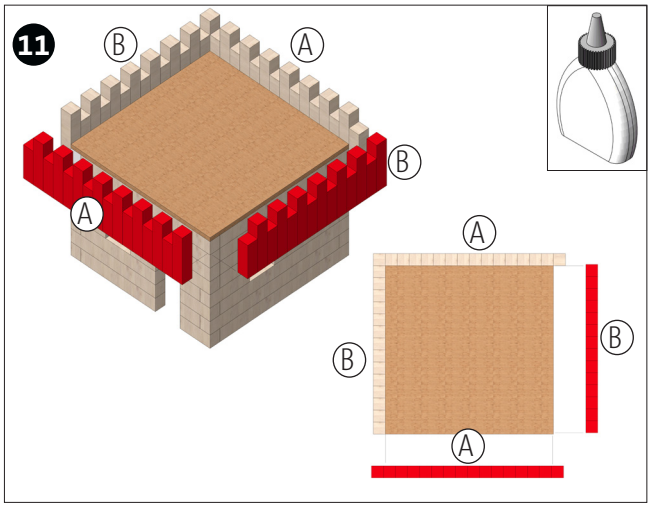


Encolar las almenas (A+B) sobre el piso 8.

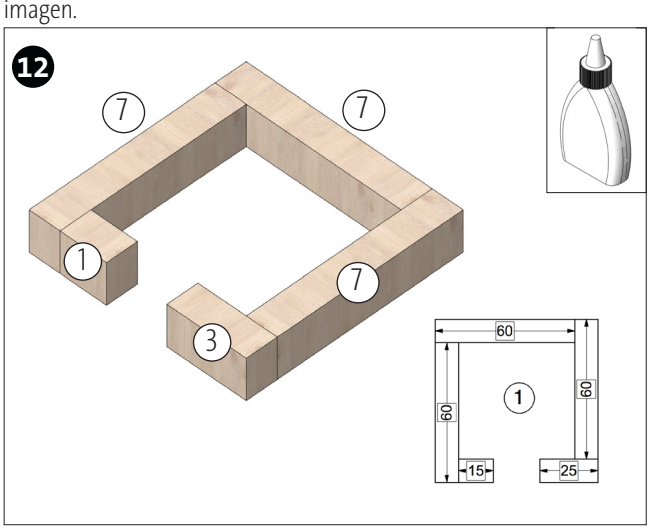


Encolar el primer nivel de los muros de la torre como se muestra en la imagen.



OPITEC

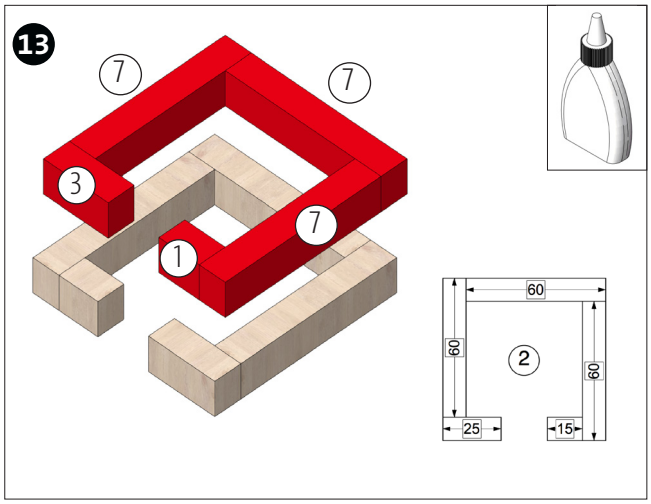


Encolar el segundo piso sobre el primero.

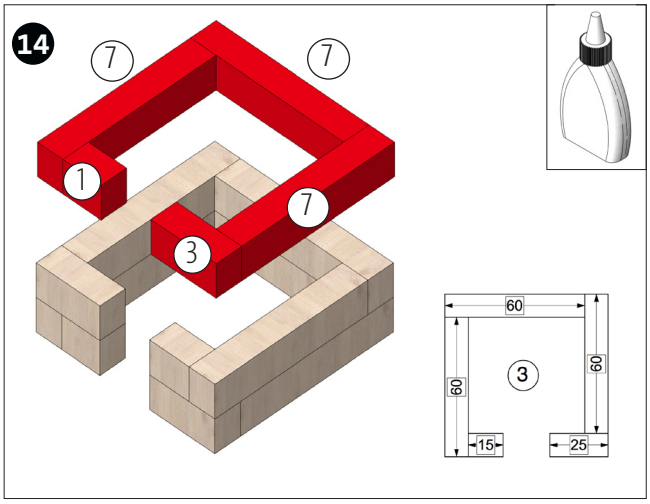


Encolar las piezas del nivel 3 entre ellas y pegarlas al segundo piso.

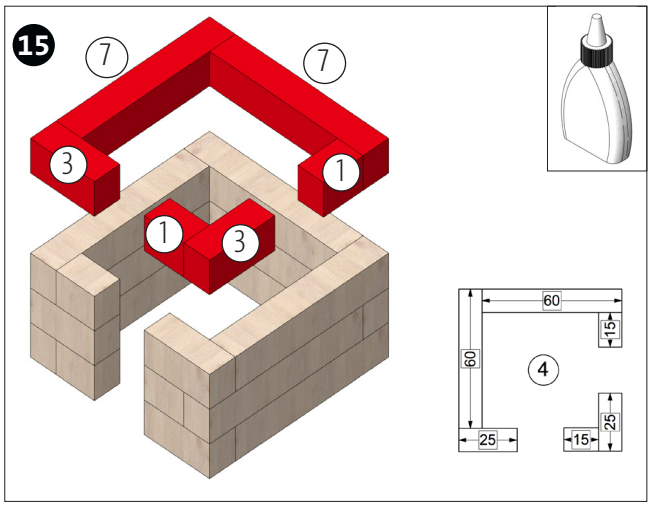


Encolar las piezas del nivel 4 entre ellas y pegarlas al tercer piso.

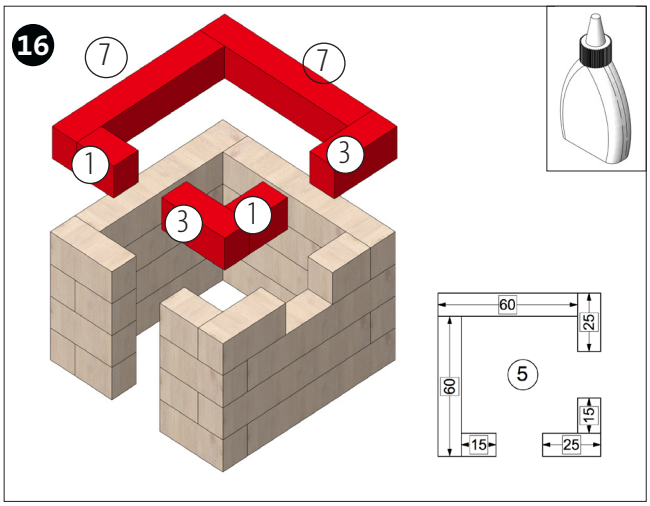


Encolar las piezas del nivel 5 entre ellas y pegarlas al cuarto piso.

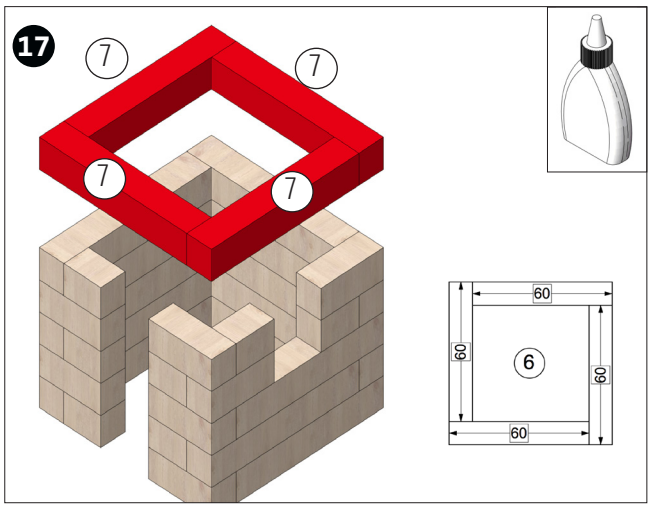


Encolar las piezas del nivel 6 entre ellas y pegarlas al quinto piso.

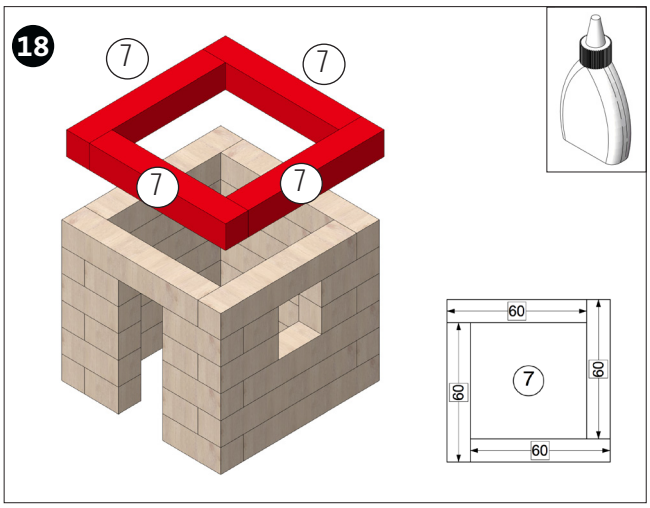


Encolar las piezas del nivel 7 entre ellas y pegarlas al sexto piso.

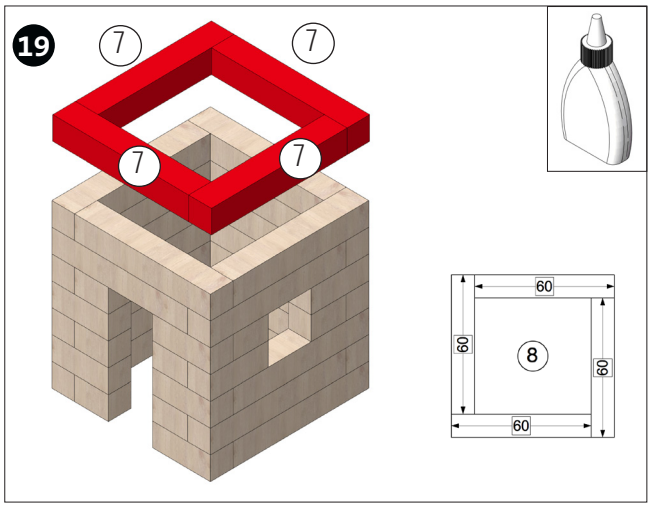


Encolar las piezas del nivel 8 entre ellas y pegarlas al séptimo piso.

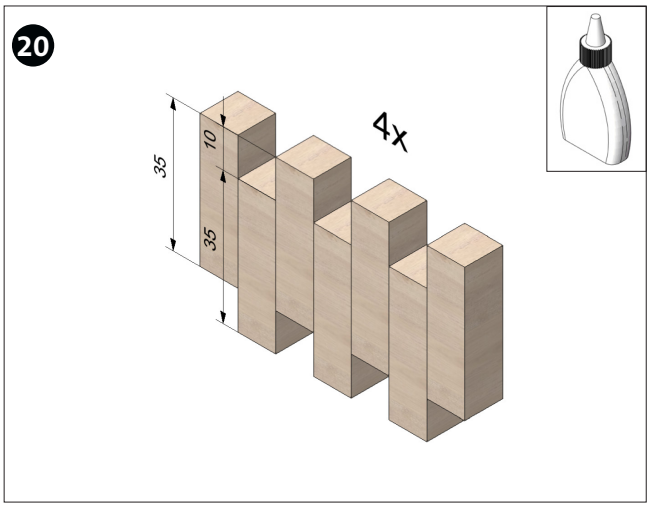


Encolar 7 listones (5) como se muestra en la imagen. En total deben encolarse 4 almenas.

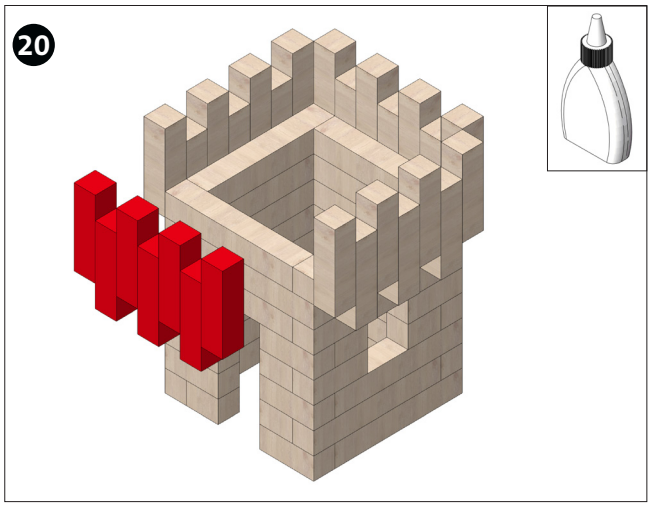


Encolar las cuatro almenas sobre el piso 8.

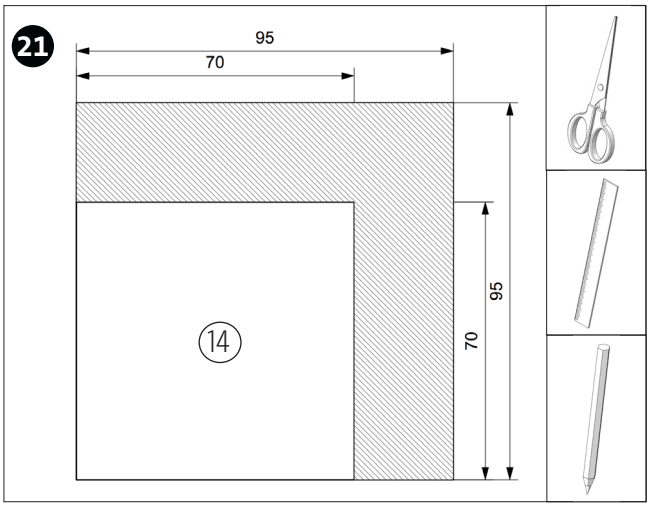


Cortar un trozo de gomespuma (14) de 70 x 70 mm.

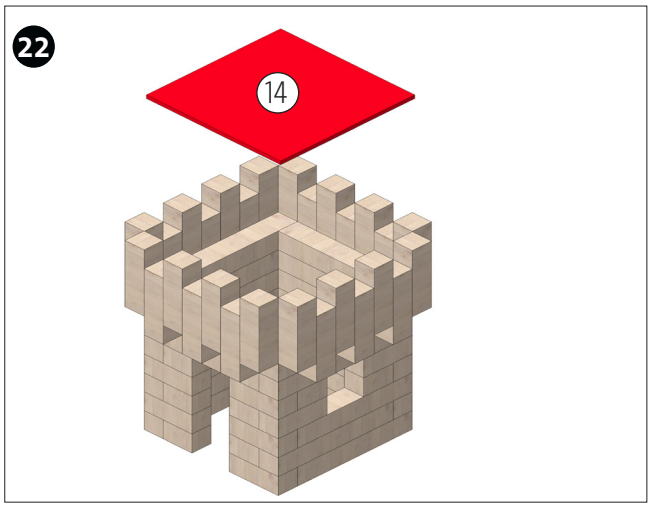


Colocar la gomaespuma (14) sobre la abertura superior de la torre.

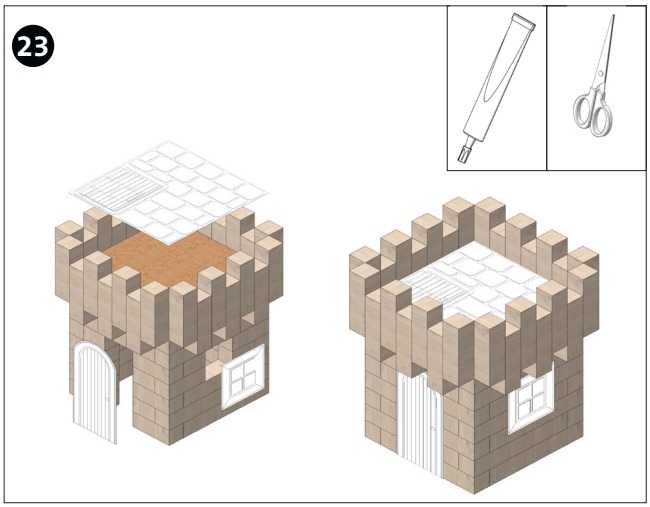


Recortar las plantillas para la puerta, la ventana y el terrado de la torre (pág.11) y pegarlas con cola mulitusos como en la imagen.



OPITEC

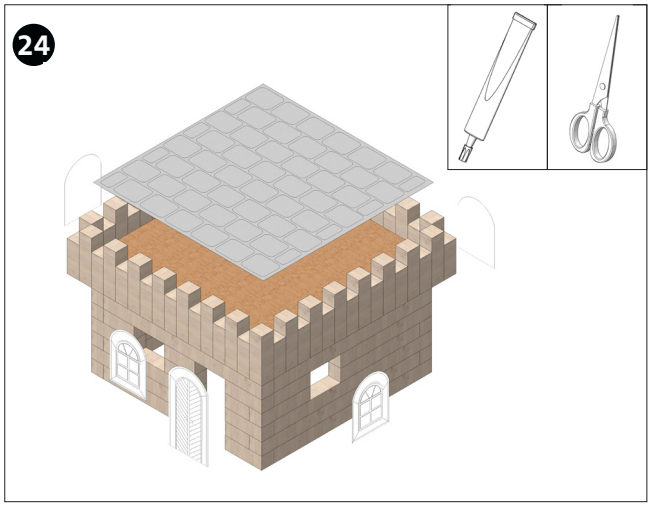


Recortar las plantillas para la puerta, la ventana y el terrado de la casa (pág. 9) y pegarlas con cola mulitusos como en la imagen.

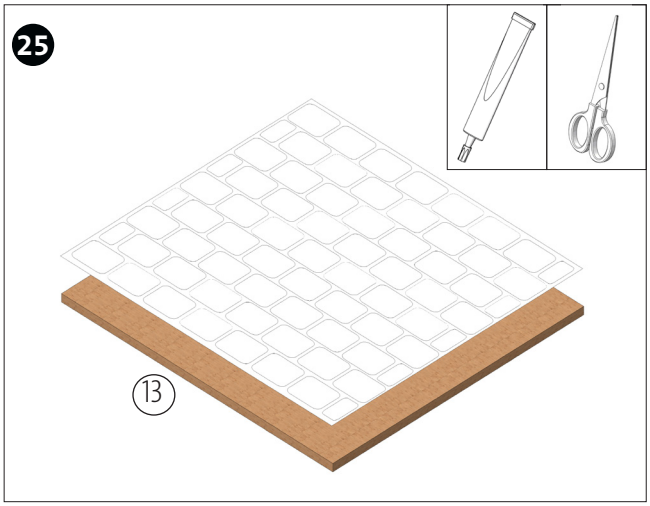


Recortar la plantilla par la placa base (pág. 7) y encolarla encima de la misma (13).

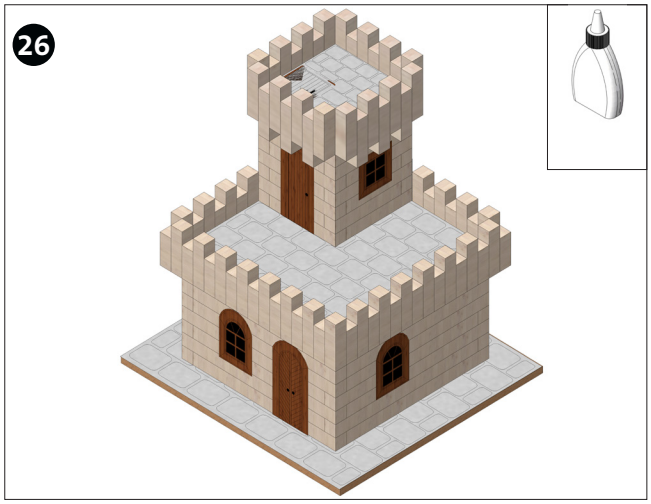


Encolar la torre a la primera planta del castillo y éste a la placa base (13).

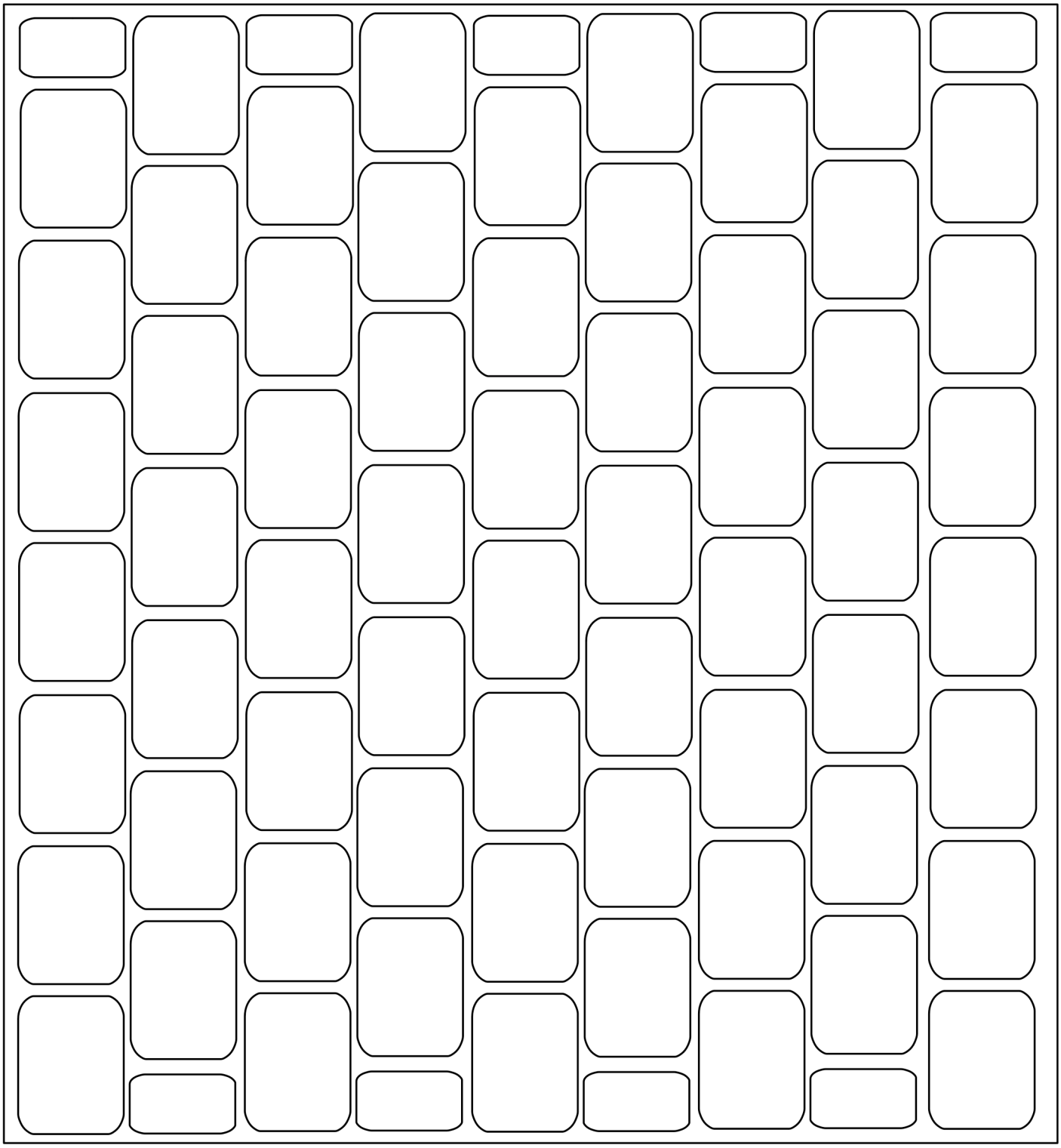

**Instrucciones de montaje 117330**
**Castillo Easy-Line**
**Plantilla ventanas, terrado y puerta**
**M 1:1**

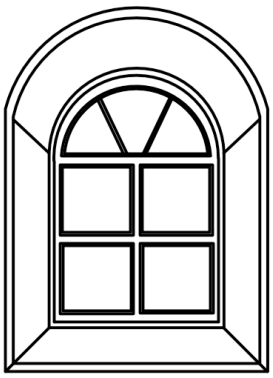

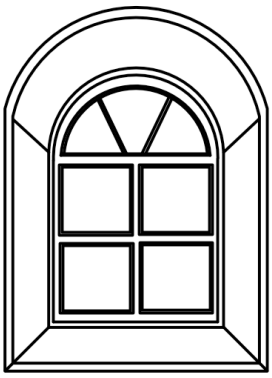

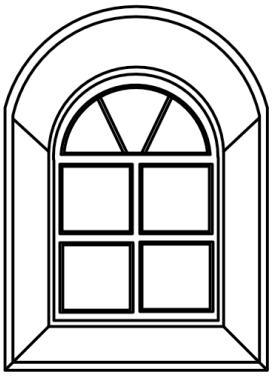

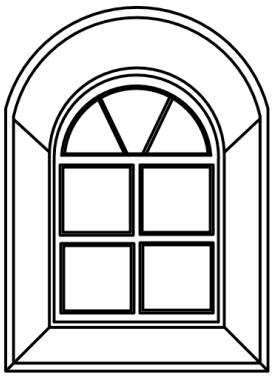

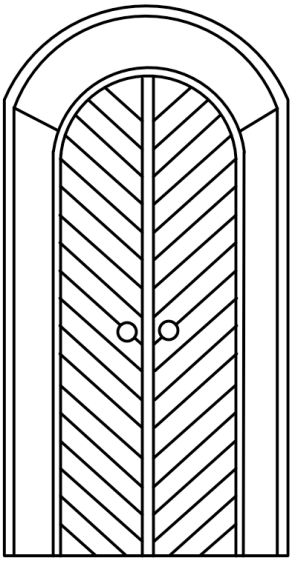

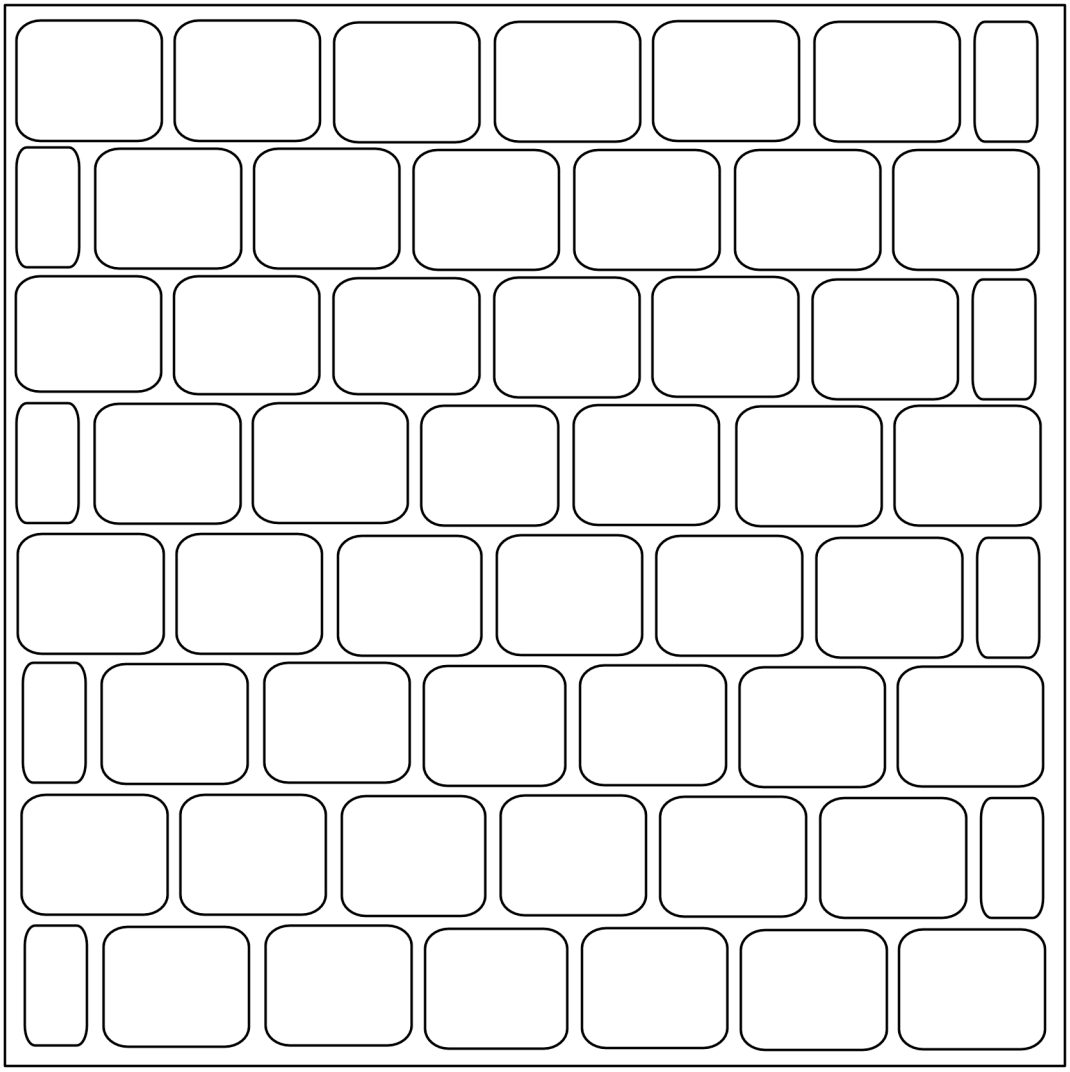



OPITEC
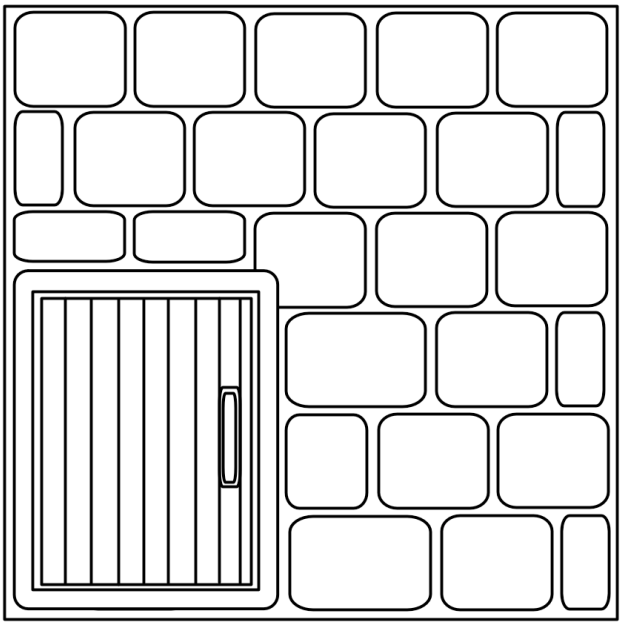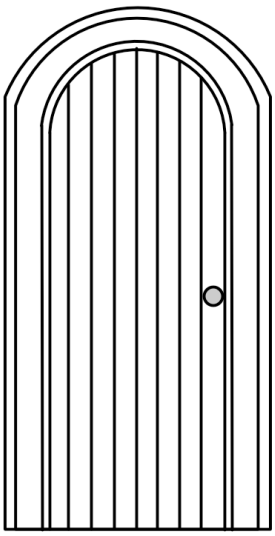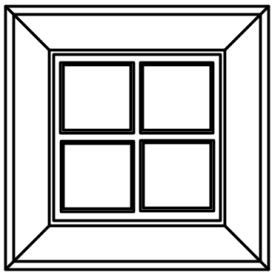
**Instrucciones de montaje 117330**
**Castillo Easy-Line**
**Plantilla ventana, terrado y puerta de la torre**
**M 1:1**