117.570

Véhicule recyclé à hélice

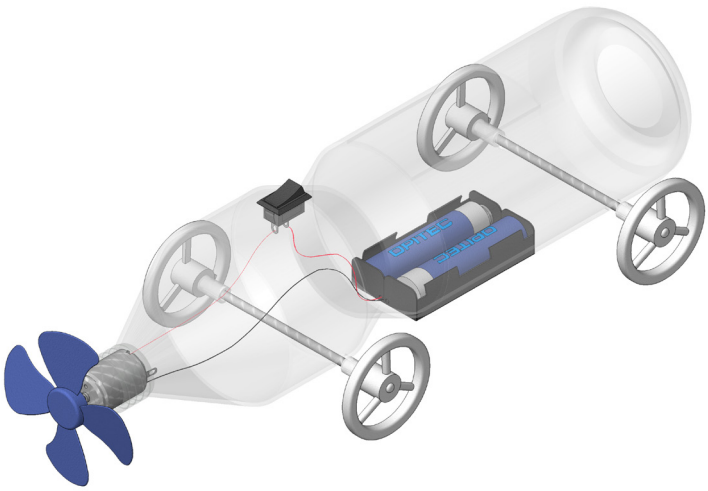

Outils nécessaires:

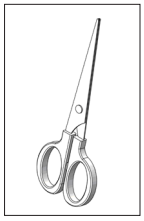

Ciseaux silhouette

Cutter de bricolage

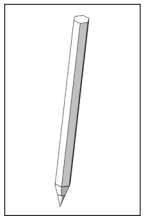

Crayon + feutre Edding

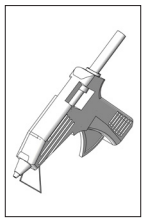

Pistolet à colle

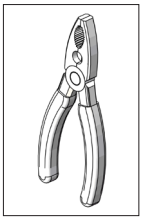

Pince à dénu-der

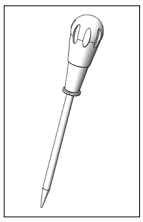

Poinçon

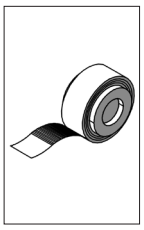

Ruban adhésif

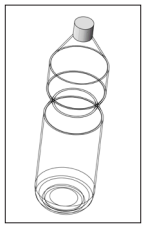

Bouteille en plastique de 0,5 l

Remarque:
Une fois terminées, les maquettes de construction d'OPITEC ne sauraient être considérées comme des jouets au sens commercial du terme. Il faut plutôt les considérer comme des outils d'enseignement et d'apprentissage propres à accompagner un travail pédagogique. Ce kit de construction ne doit être construit et utilisé par les enfants et les jeunes adolescents que sous la direction et la surveillance d'adultes expérimentés. Ne convient pas aux enfants de moins de 36 mois. Risque d'étouffement!

Liste de matériaux	Quantité	Dim. (mm)	Description	N° de pce
Moteur	1		Entraînement	1
Fil de connexion rouge	1	500	Câblage	2
Essieu métallique	2	95x3	Essieux	3
Interrupteur à bascule	1	15x10,5	Interrupteur	4
Support de pile	1		Support de pile	5
Roue de direction	4	ø37	Roues	6
Hélice à 4 pales	1	ca. ø 60	Entraînement	7
Tube PVC transparent	1	4/6	Entretoise roues	8

OPITEC

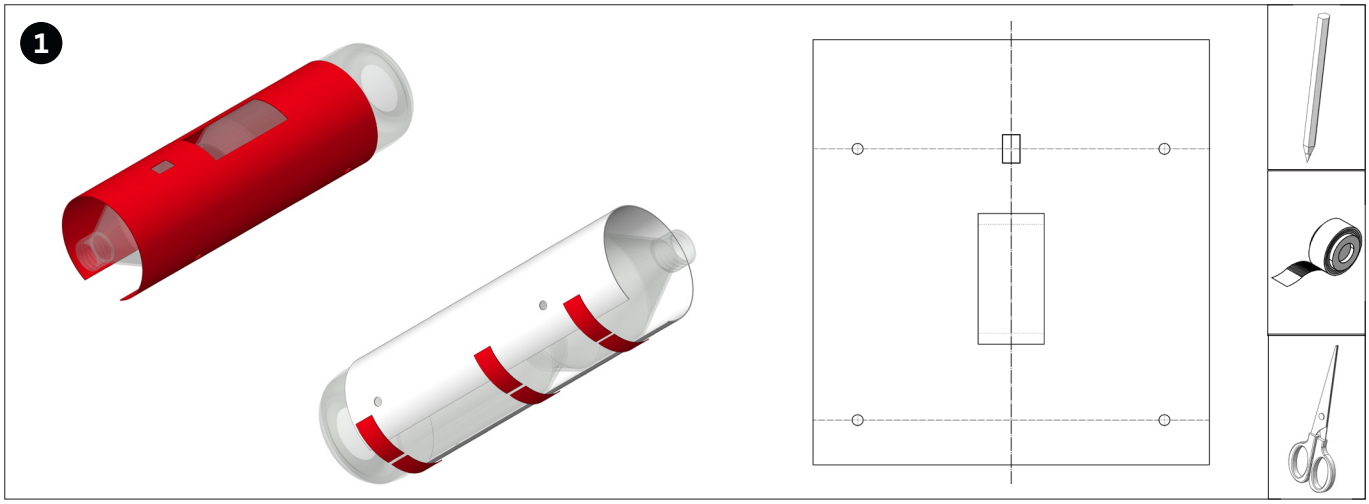

Reporter le pochoir (p. 5) sur une bouteille en plastique de 0,5 l. Pour ce faire, placer le pochoir au niveau du goulot de la bouteille, directement sous le bouchon, et le coller avec du ruban adhésif. A l'aide d'un feutre, reporter sur la bouteille les évidements et les trous pour les essieux.
Remarque: Le pochoir est conçu pour une bouteille de 0,5 l. Si l'on utilise un autre type de bouteille, il faut ajuster la hauteur des essieux.

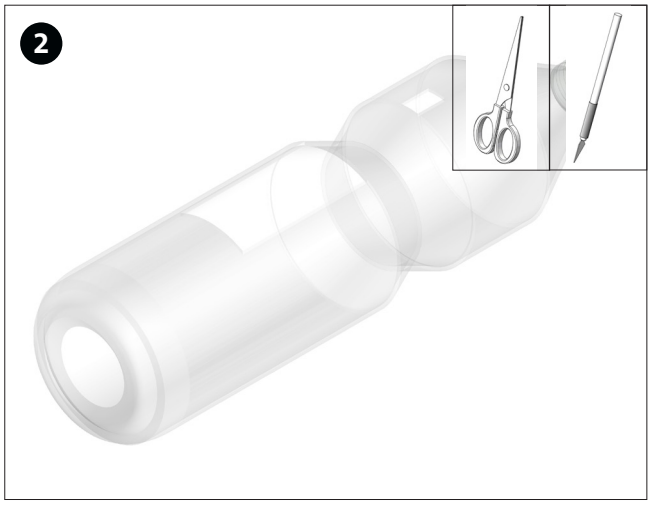

Comme indiqué sur l'illustration, découper les évidements avec des ciseaux silhouette ou le cutter de bricolage.

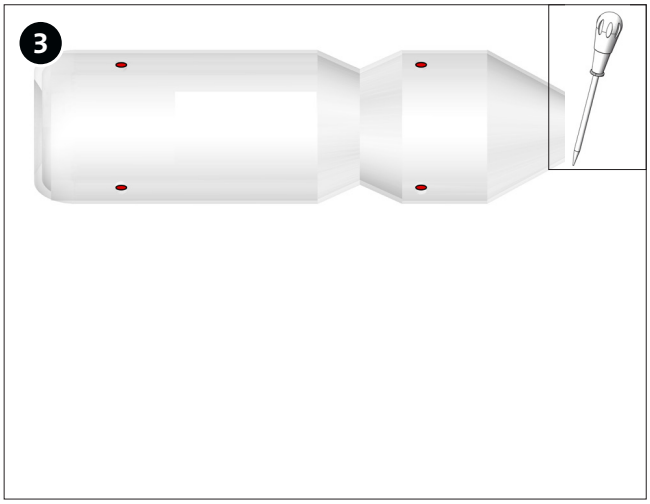

Avec un poinçon, et en se référant aux marques, percer les trous pour faire passer l'essieu. Autre possibilité: les découper à l'emporte-pièce.

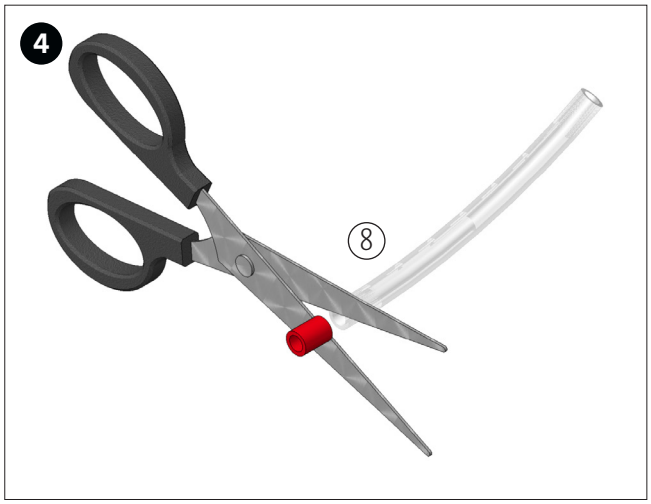

Découper quatre morceaux dans le tube en PVC (8), chacun d'environ 6 mm de long. Si on utilise un autre type de bouteille, adapter la taille des morceaux en conséquence.

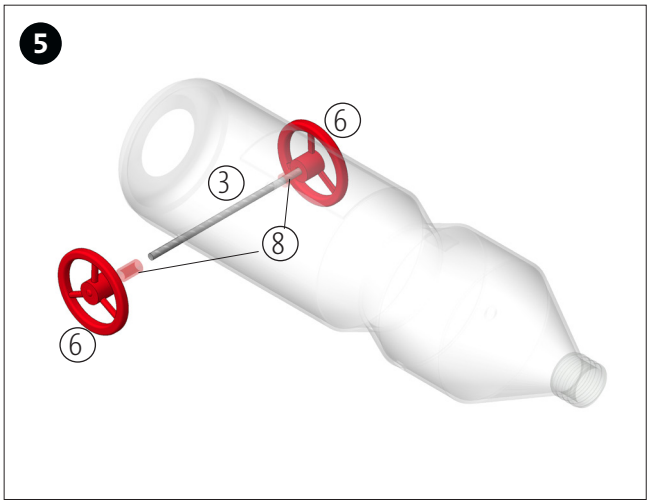

Comme indiqué sur l'illustration, enfiler l'essieu avant (3) à travers les deux trous puis placer une section de tube en PVC (8) ainsi qu'une roue de direction (6) à chaque extrémité de l'essieu.

OPITEC

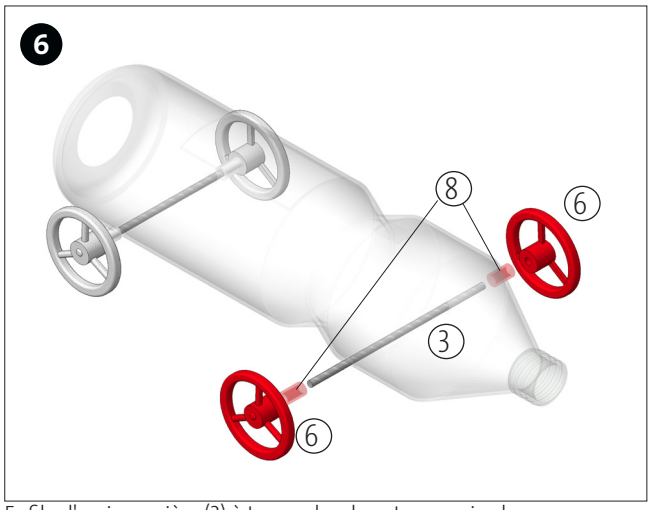

Enfiler l'essieu arrière (3) à travers les deux trous puis placer une section de tube en PVC (8) ainsi qu'une roue de direction (6) à chaque extrémité de l'essieu.

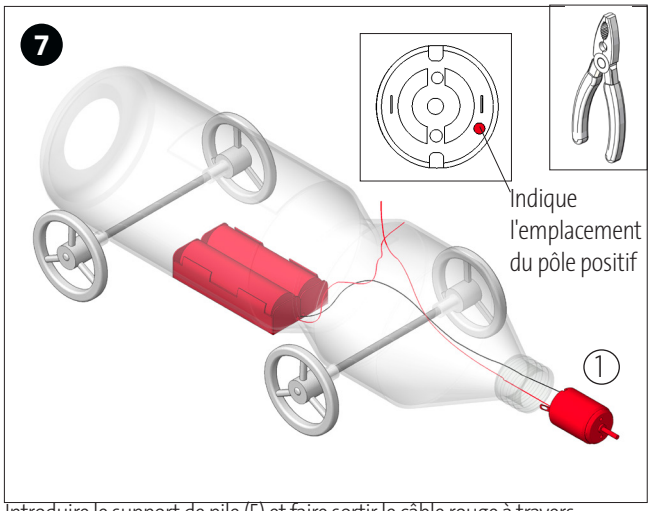

Introduire le support de pile (5) et faire sortir le câble rouge à travers l'ouverture prévue pour l'interrupteur. Comme indiqué sur l'illustration, connecter le câble noir avec le pôle négatif du moteur (1). Relier une section d'env. 100 mm de fil de connexion (2) au pôle positif du moteur.

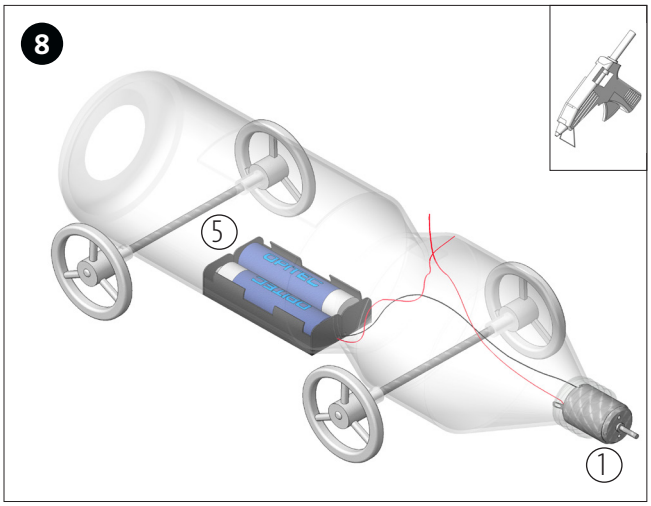

Comme indiqué sur l'illustration, fixer le moteur (1) ainsi que le support de pile (5) avec de la colle chaude.

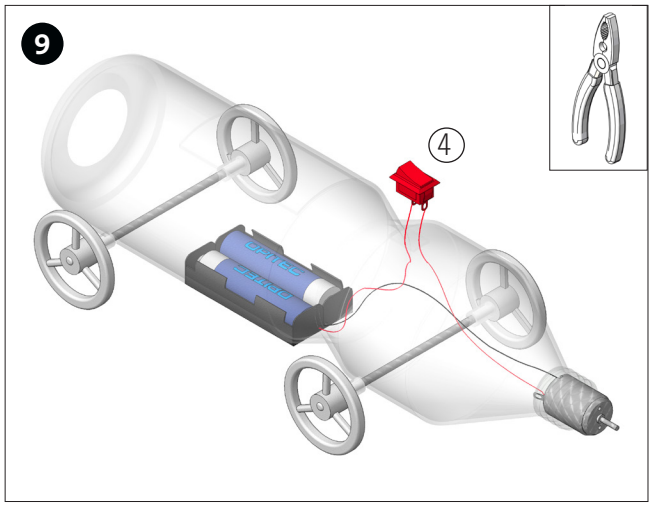

Connecter le câble rouge du moteur (1) au raccord extérieur de l'interrupteur (4). Fixer le fil rouge du support de pile au raccord médian de l'interrupteur (4).

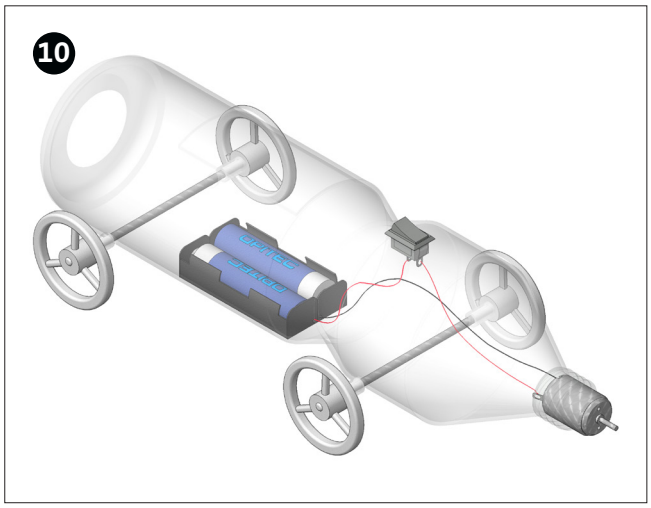

Comme indiqué sur l'illustration, fixer l'interrupteur dans l'ouverture.
Test de fonctionnement: mettre une pile et actionner l'interrupteur!

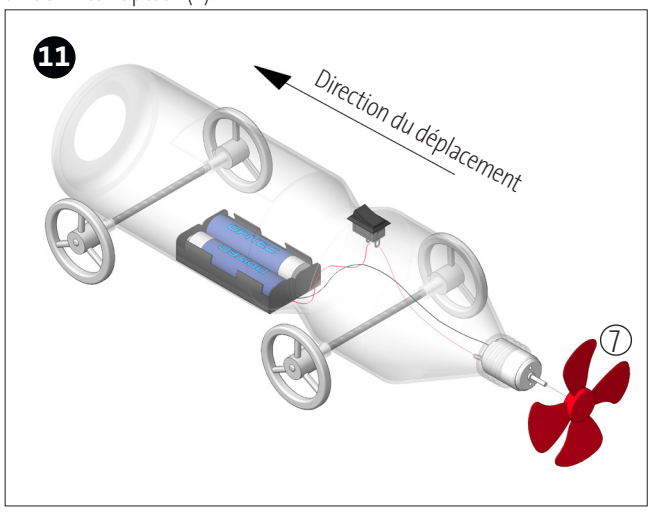

Comme indiqué sur l'illustration, enfoncer l'hélice (7) dans l'essieu du moteur. Actionner l'interrupteur pour alimenter le système: le véhicule se met à avancer.
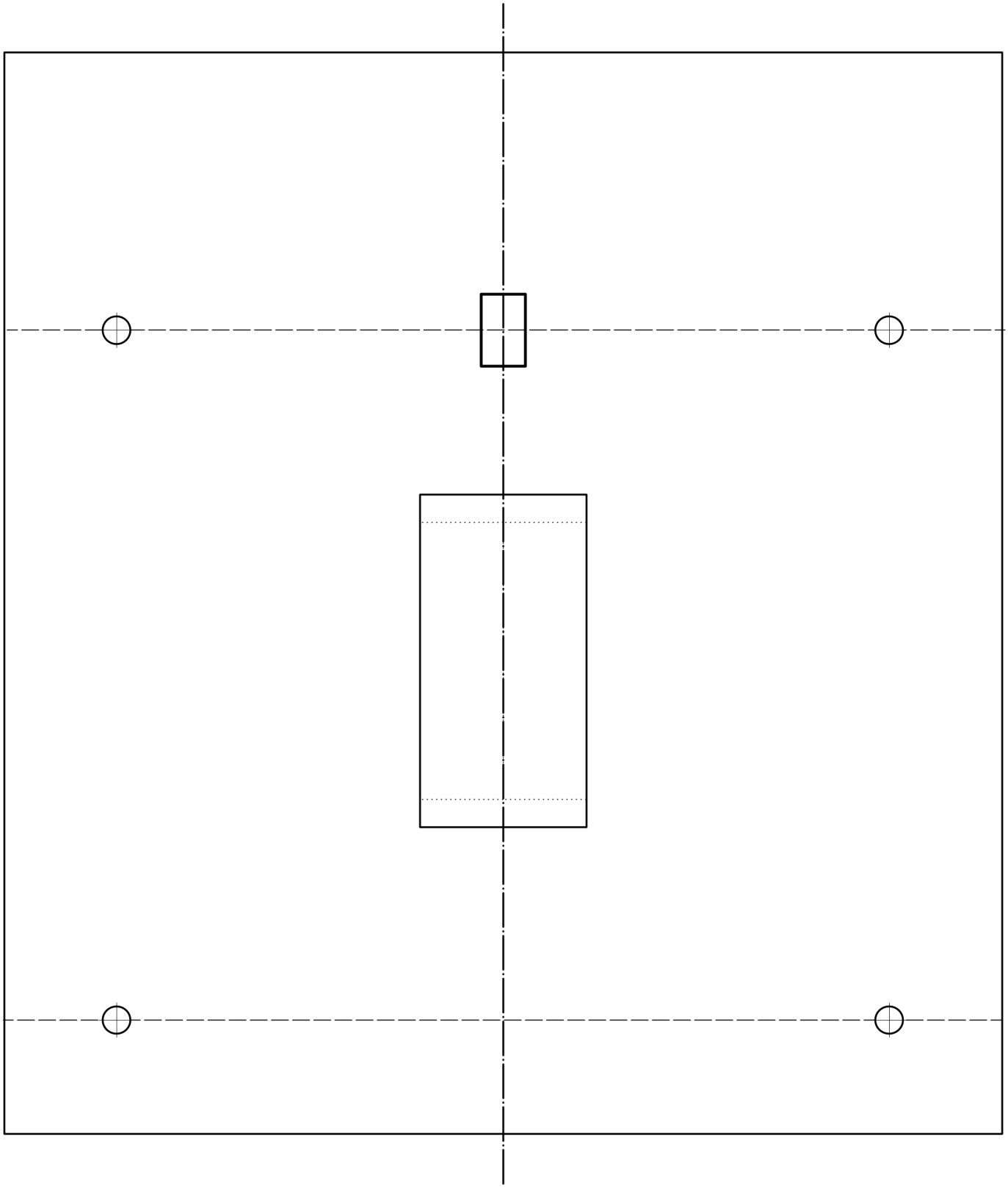
Pochoir M 1:1
(pour une bouteille en plastique de 0,5 litre)