116460

Rainbow-Light mit USB-Anschluss

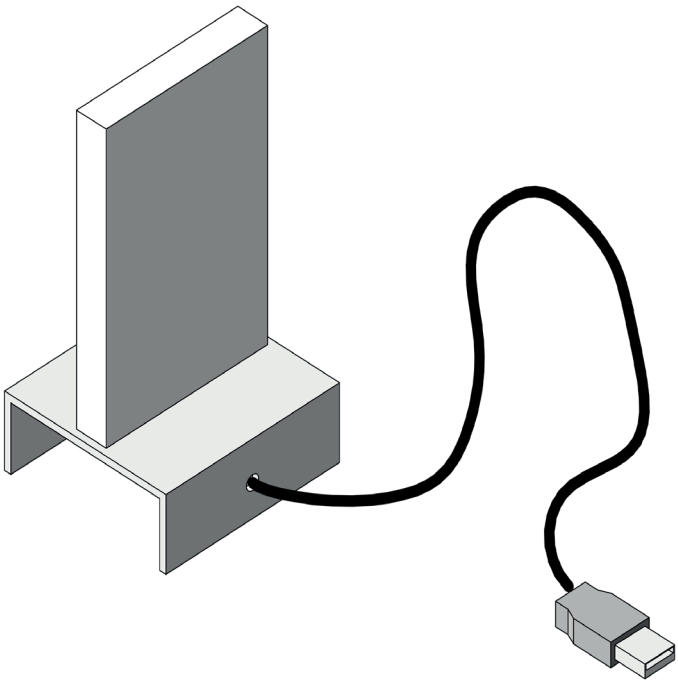

Benötigtes Werkzeug:

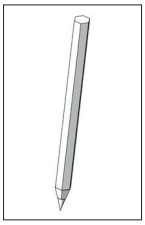

Bleistift

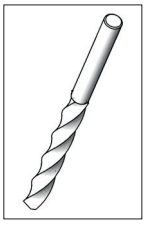

Bohrer ø 5 mm

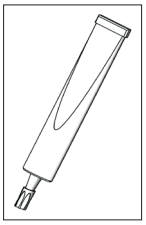

Sekunden-/ Alleskleber

Werkstattfeile

Schlitzschraubendreher

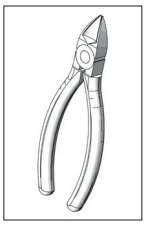

Seitenschneider

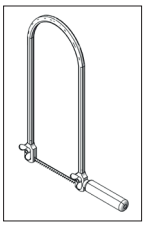

Laubsäge

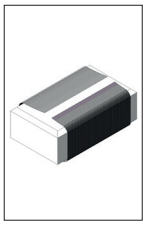

Schleifpapier

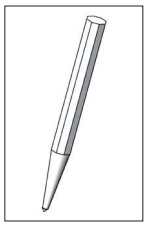

Körner

Hinweis

Bei den OPITEC Werkpackungen handelt es sich nach Fertigstellung nicht um Artikel mit Spielzeugcharakter allgemein handelsüblicher Art, sondern um Lehr- und Lernmittel als Unterstützung der pädagogischen Arbeit. Dieser Bausatz darf von Kindern und Jugendlichen nur unter Anleitung und Aufsicht von sachkundigen Erwachsenen gebaut und betrieben werden. Für Kinder unter 36 Monaten nicht geeignet. Erstickungsgefahr!

Stückliste	Stückzahl	Maße (mm)	Bezeichnung	Teile-Nr.
Alu-U-Profil	1	70 x 65 x 25 x 2,5	Grundträger	1
Acrylglas	1	100 x 65 x 12	Lichtverstärker	2
RGB-LED	2	5	Leuchtmittel	3
Lüsterklemme	1	2-polig	Verkabelung	4
USB-Kabel	1	ca. 750	Anschlusskabel	5

OPITEC

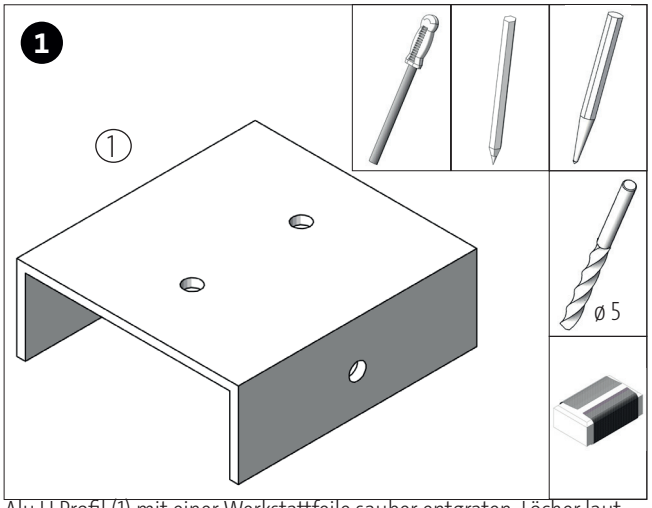

Alu-U-Profil (1) mit einer Werkstattfeile sauber entgraten. Löcher laut Zeichnung Seite 3 markieren, ankörnen und ø5mm durchbohren. Hinweis: Die Oberfläche kann poliert oder mit Schmirgelpapier aufgerauht werden.

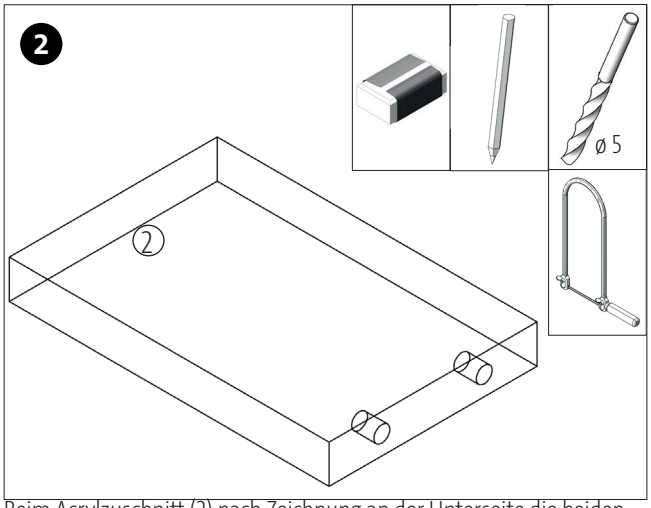

Beim Acrylzuschnitt (2) nach Zeichnung an der Unterseite die beiden Bohrungen markieren und ø5mm ca. 6-8 mm tief bohren. Für einen besseren Leuchteffkt den Acrylzuschnitt auf allen Flächen mit Schmirgelpapier anrauhen.

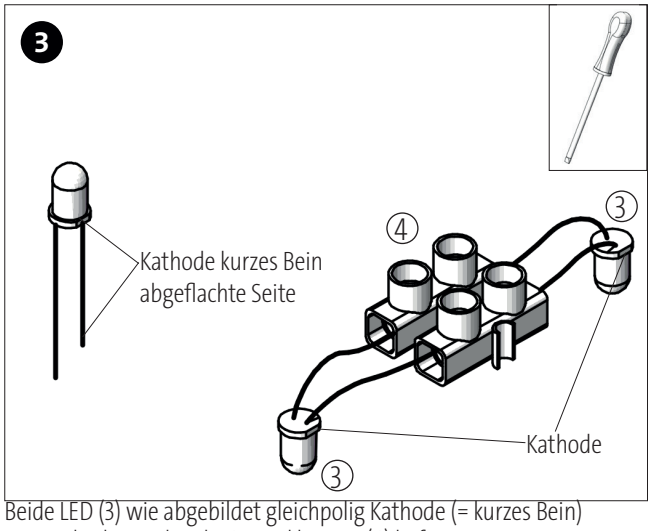

Beide LED (3) wie abgebildet gleichpolig Kathode (= kurzes Bein) gegenüberliegend in der Lüsterklemme (4) befestigen.

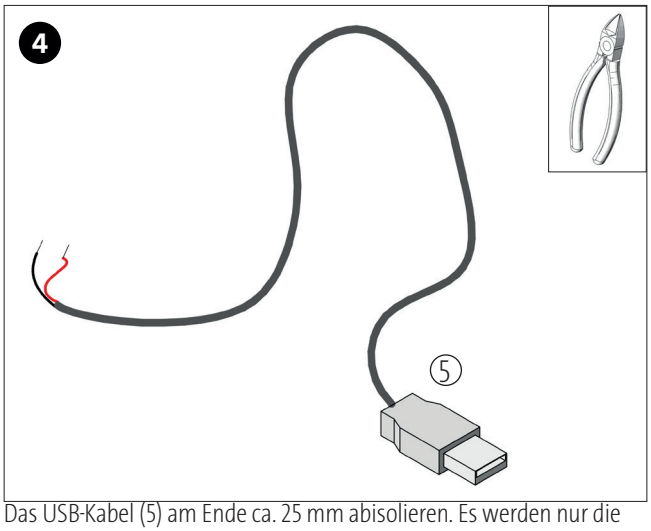

Das USB-Kabel (5) am Ende ca. 25 mm abisolieren. Es werden nur die stromführenden Kabel rot und schwarz benötigt. Die beiden andersfarbigen Datenkabel könne bis zur Isolatin abgetrennt werden.

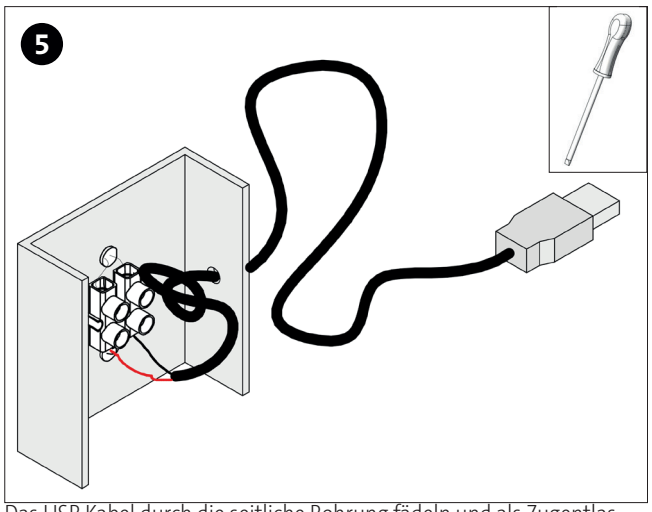

Das USB-Kabel durch die seitliche Bohrung fädeln und als Zugentlastung einen Knoten binden. LEDs von unten in die 5mm-Bohrungen stecken. Rotes Kabel an einer Anode und schwarzes Kabel an einer Kathode der Lüsterklemme befestigen. Funktionstest durchführen!

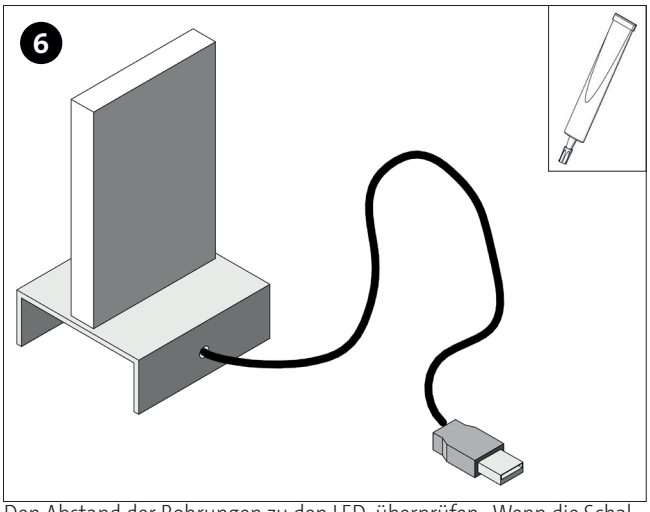

Den Abstand der Bohrungen zu den LED überprüfen. Wenn die Schaltung funktioniert und die Bohrungen passen wird der Acrylzuschnitt mit Sekundenkleber auf das Alu-U-Profil aufgekleben. Fertig!

Bauanleitung 116.460
Schablonen M 1:1

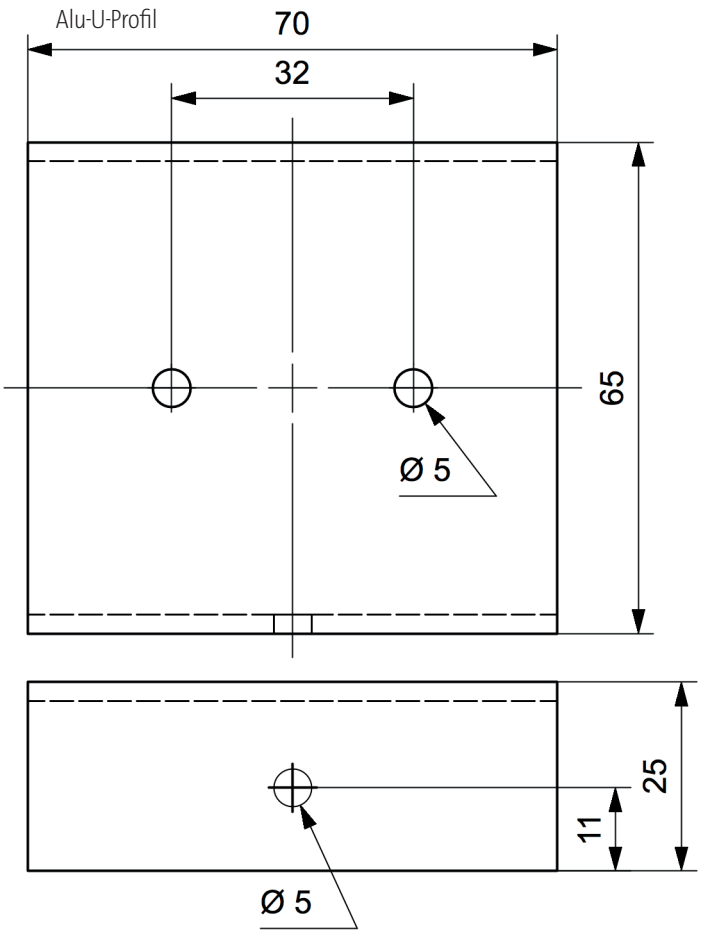

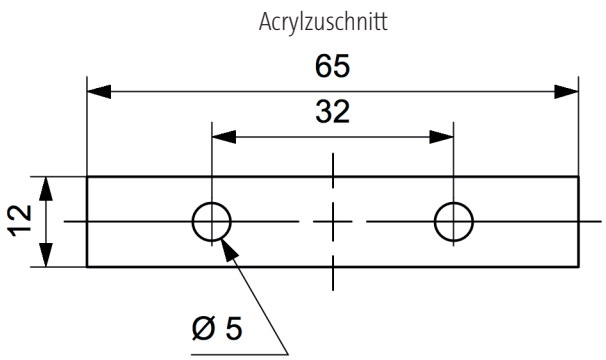
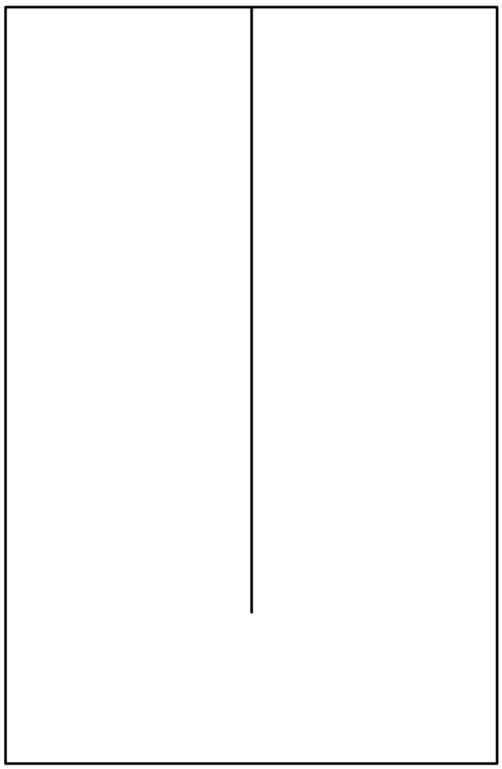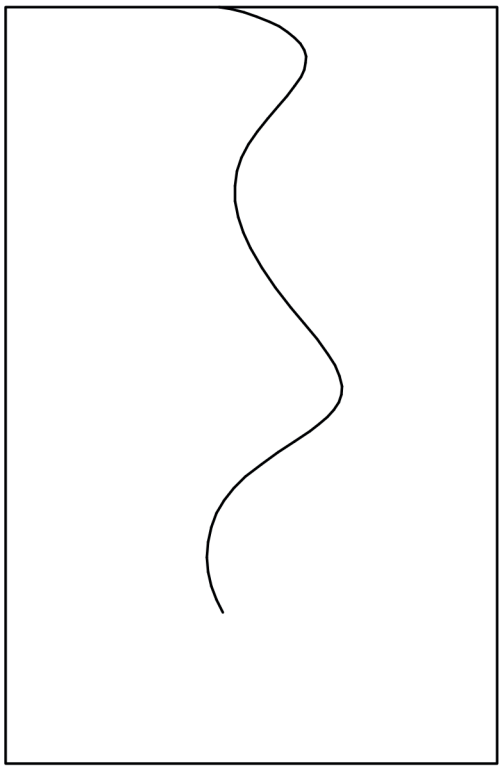
Acrylzuschnitt:
Für einen etwas anderen Leuchteffekt kann der Acrylzuschnitt teilweise eingesägt werden. Wird der Zuschnitt mit einer Laubsäge eingesägt sollte mit Wasser gekühlt werden, damit das Acryl durch die Reibungswärme nicht verklebt!