113.912
Kit creativo – Taburete

Instrucciones:

Lijar los laterales de los listones con papel y aplicar la cola.

Montar los listones juntándolos por la parte encolada y sujetar bien fuerte con una goma elástica (por ejemplo de las de color naranja de los tarros de conserva) o con cordel. Dejar secar.

Trenzar el asiento como se indica más abajo con cordón de sisal, trapillo Ribbon XL o Zpaguettis.

El material para trenzar el asiento debe pedirse por separado.

Cómo trenzar el asiento

1. En estas instrucciones se explica cómo trenzar el asiento para dibujar un "tablero de ajedrez".
Para hacer el asiento son necesarios 30 m de cordel de ø 3,5 mm para cada una de las direcciones a trenzar. El cordel no está incluido en el kit, debe pedirse por separado. Se puede utilizar un solo color o bien dos, para que la muestra resalte más.

Nota:
deben salir 12 tiras de 4 cordones cada una, separadas entre ellas por dos vueltas de cordón. El cordón debe tensarse siempre con la misma intensidad. Si se intercala por arriba un trocito de madera, se evita apretar demasiado fuerte y se facilita la tarea de pasar el cordón del otro color posteriormente.

Es recomendable marcar con lápiz la distancia entre las 12 tiras, para que la muestra sea regular.

Para enrollar el cordón del primer color (primera capa), cortar unos 30 metros (para facilitar la manipulación, también se puede partir el cordón den dos partes de 15 metros). Atar uno los extremos al travesaño del lado izquierdo trasero, como se indica en la figura.

Pasar el cordel por encima del travesaño trasero, por encima del delantero y por debajo hasta el trasero, para volver a pasarlo por encima. Repetir hasta tener cuatro hileras, es decir, una tira.

Nota:
en esta hilera sólo hay tres hebras por debajo de los travesaños!

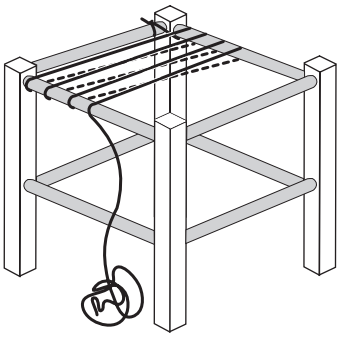

2. Dar dos vueltas al travesaño delantero (imagen 1)y pasar el cordel por debajo del trasero. Dar dos vueltas sobre este travesaño hacia la izquierda – en dirección contraria - (imagen 2) y tirar del cordel para que queden tensas. Cruzar el cordel por debajo de las dos vueltas hacia la derecha para poder seguir con el trabajo (imagen 3/3.1).

Imagen 1

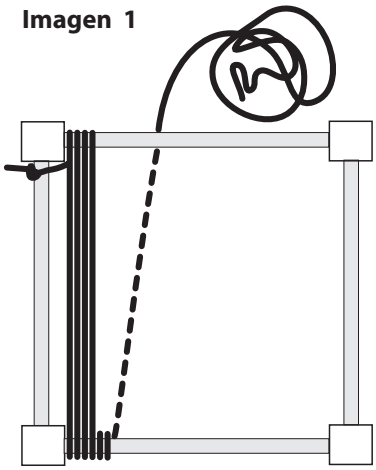

Imagen 2

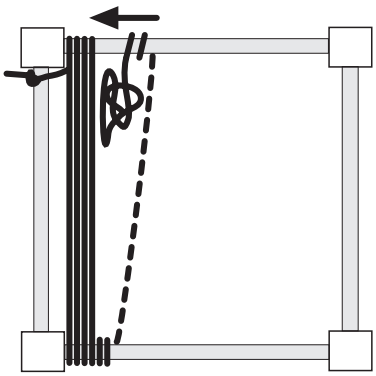

Imagen 3

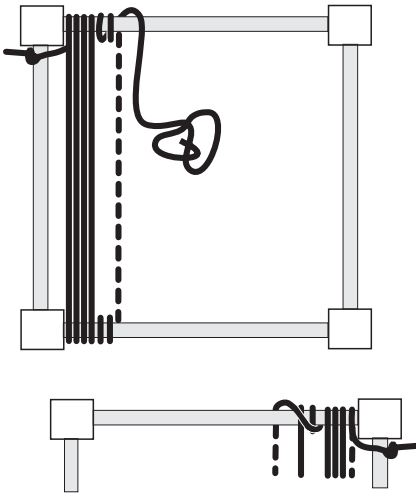

Imagen 3.1
vista desde abajo!

3. Dar 4 vueltas más de travesaño a travesaño y repetir el paso 2.

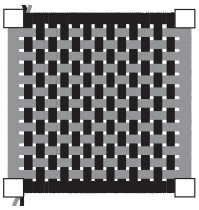

4. Para la dirección contraria, cortar los 30 m de cordel en tres partes iguales, para que sea más fácil de manipular. Anudar uno de los trozos de cordel (de la segunda capa) a la punta del cordel de la primera capa. Pasarlo hacia debajo y a la izquierda, sobre la primera tira, bajo la segunda tira, sobre la tercera tira, bajo la cuarta tira, etc. A continuación de abajo hacia arriba se enrolla sobre la varilla y se trenza en el otro sentido. Repetir cuatro veces.

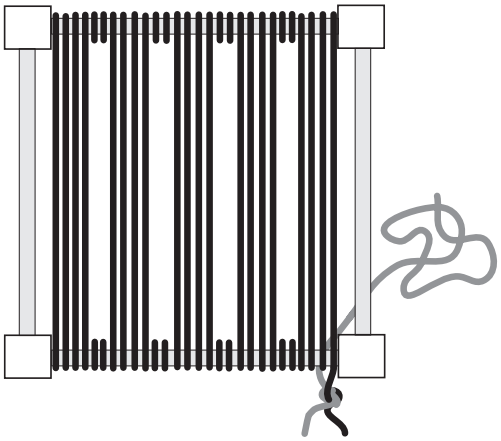

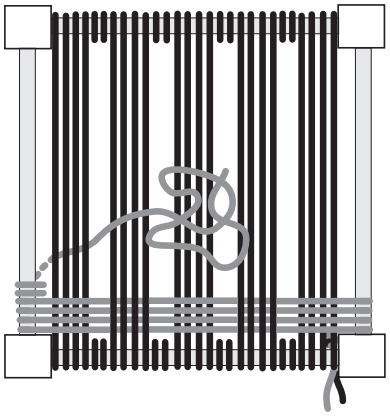

5. Enrollar dos veces alrededor del listón e invertir el modelo (primero por debajo después por arriba y así sucesivamente). Enrollar dos veces hacia la izquierda, tensar y por debajo pasar los dos cordones hacia la derecha (3/3.1).Por arribar invertir el trenzado para un nuevo modelo. Repetir cuatro veces.

Nota: cada nueva tira se empieza de forma inversa a la anterior (arriba, abajo, etc.)

Se termina atando debajo del asiento el final del cordón con el principio (que se suelta del listón) y se disimula debajo del asiento.