OPITEC

Hobbyfix

113.864

Disque arc-en-cie

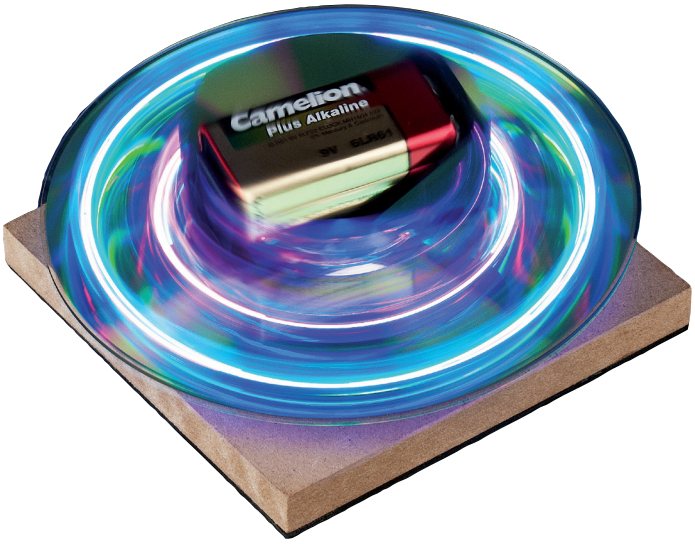

REMARQUE

Une fois terminées, les maquettes de construction d'OPITEC ne sauraient être-considérées comme des jouets au sens commercial du terme. Ce sont, en fait,des moyens didactiques propres à accompagner un travail pédagogique. Cekit de construction ne doit être construit et utilisé par les enfants et les jeu-nes adolescents QUE sous la direction et la surveillance d'adultes expérimentés. Ne convient pas aux enfants de moins de 36 mois. Risque d'étouffement!

Outils nécessaires:
Crayon, règle
Foret ø1/ø2/ ø3/ ø5 mm
Scie à chantourner
Fer à souder et métal d'apport
Pistolet à colle
Colle universelle
Equerre de centrage

Liste de matériel				
	Quantité	**Dim. (mm)**	**Description**	**N°pce**
Cd vierge	1	ø120	Disque	1
Plaque en mdf	1	100x100x10	Plaque de fond	2
Caoutchouc mousse	1	ca.100x100x2	Plaque de fond	3
LED arc-en-ciel	2	ø5	Eclairage	4
Fil de connexion	1	500	Câblage	5
Support de pile	1		Source de courant	6
Mini commutateur coulissant	1	19x6	Interrupteur ON-OFF	7
Moteur RF 300	1		Engrenage	8
Résistance 68 Ohm	1		Résistance	9
Réducteur	1	3/2	Réduction axe du moteur	10

Instructions de montage

Etape 1:
A partir du pochoir (page 5) reporter les trous et l'évidement pour l'interrupteur sur le CD (1). Pour ce faire, tirer une ligne médiane avec une équerre de centrage et découper les mesures ou le pochoir et reporter les points médians et l'évidement. Ensuite percer les trous selon les indications
Remarque: prépercer les trous avec un foret de ø1mm!
Percer l'évidement pour le commutateur (7) à un angle avec un foret de ø3mm et faire passer la lame de scie à chantourner à travers le trou, puis scier le long de la ligne. Marquer la position pour le support de pile (6) conformément au pochoir (page 5) sur la face avant (face non imprimée) du CD (1).
Remarque: respecter absolument les mesures! Travailler exclusivement la face non imprimée. Ne pas utiliser de ruban adhésif!

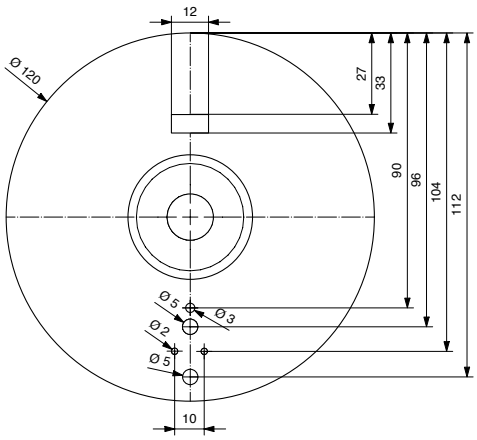

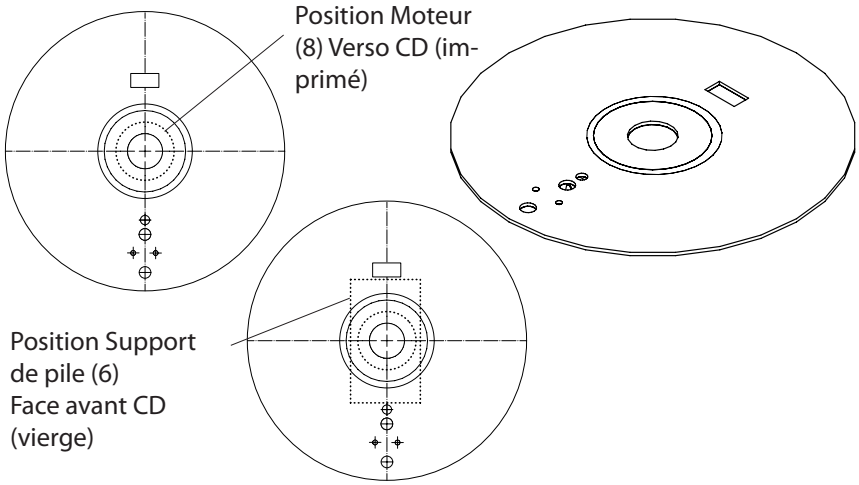

Etape 2:
Raccourcir le câble du moteur à 30 mm et dénuder. Remarque : les morceaux qui restent seront brasés sur le support de pile. Centrer le CD au pochoir (page 3) bien au milieu, de manière à ce que la face imprimée soit en haut. La position du moteur (ligne pointillée) est visible à travers la face vierge du CD. Maintenant tirer une chenille de colle chaude à l'intérieur de la surface circulaire en pointillé. Coller le moteur (8) avec précaution au milieu avec le câble en direction des trous. Pour une meilleure tenue, mettre aussi une chenille de colle autour du moteur.

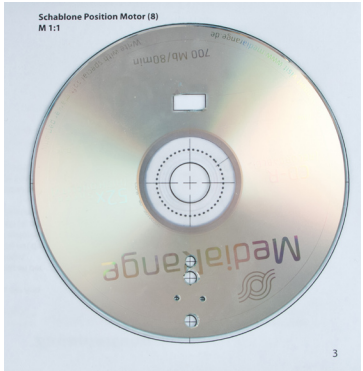

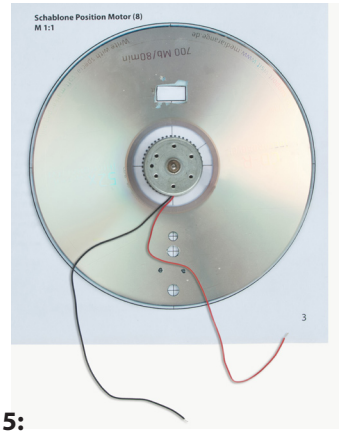

Etape 3:
Braser les restes de câble du moteur au support de pile (6). Mettre le câble rouge au pôle + et le câble noir au pôle. Comme illustré, coller le support de pile (6) avec de la colle chaude sur le côté vierge du CD (1)! Enfiler les câbles de raccordement à travers le trou de ø3mm. Remarque: le support de pile (6) doit être exactement posé sur la surface indiquée pour cela.

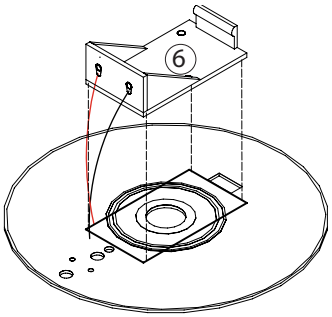

Etape 4:
Comme illustré, coller le commutateur coulissant (7) par le côté avec le support de pile dans l'évidement scié précédemment.

Etape 5:
Selon l'illustration, enfoncer la résistance (9) sur le côté opposé de l'interrupteur (7), sur la face avant (vierge), dans les trous de 2mm de diamètre.

Etape 6:
Mettre les deux diodes lumineuses (4) au verso (face imprimée) dans les trous de ø 5mm prévus à cet effet et fixer avec de la colle.

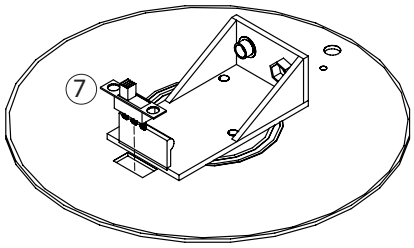

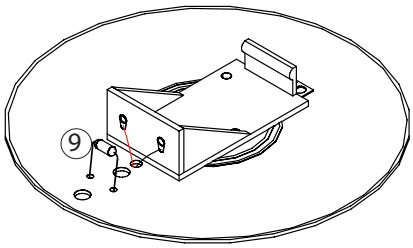

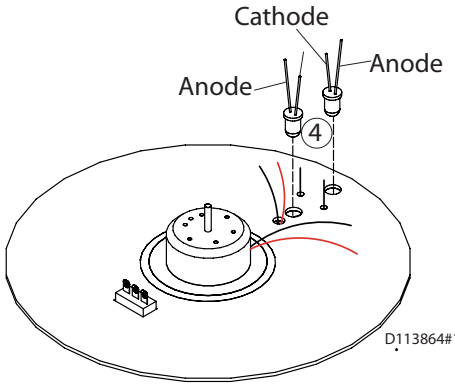

Instructions de montage

Etape 7:

Braser le câble noir du support de pile (6) au raccord médian du commutateur coulissant (7). Pour ce faire, dénuder le câble, étamer et braser. Braser le câble rouge du support de pile à l'anode de la LED (côté moteur). Pour ce faire, raccourcir le câble rouge de manière à ce qu'il puisse être brasé à l'anode. Dénuder les extrémités de câble, étamer et braser.
Braser également le câble rouge du moteur (8) à l'anode de la LED située côté moteur. Pour cela, dénuder l'extrémité du câble, étamer et braser. Torsader la cathode de la LED côté moteur avec l'anode de la LED située à l'extérieur et braser. Braser la cathode de la LED située à l'extérieur avec l'ergot supérieur (voir dessin) de la résistance (9). Dénuder un bout de 80 mm de long du fil de connexion (5) des deux côtés et braser également une des extrémités à l'ergot supérieur de la résistance. Braser l'extrémité libre du fil de connexion au raccord extérieur du commutateur coulissant (7). Braser le câble noir du moteur (8) avec l'ergot libre de la résistance (9). Pour ce faire, raccourcir le câble, dénuder et braser

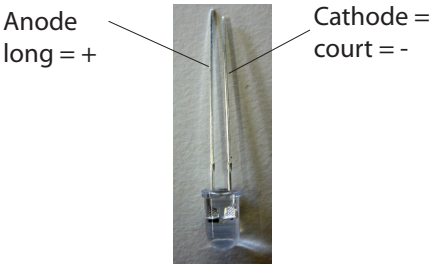

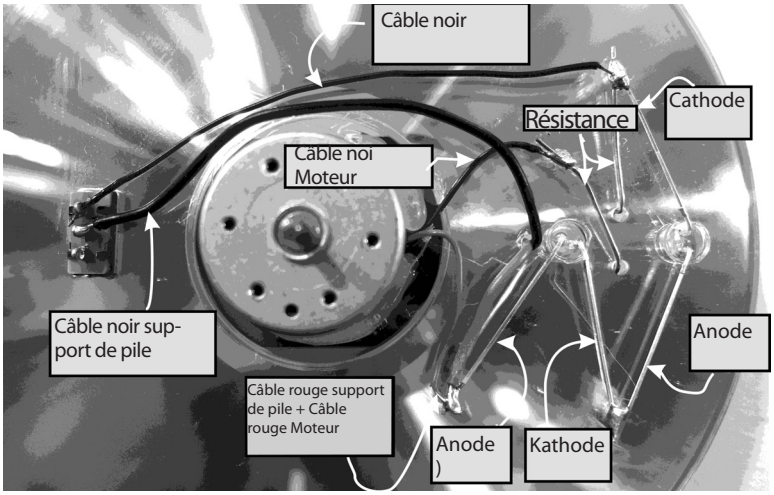

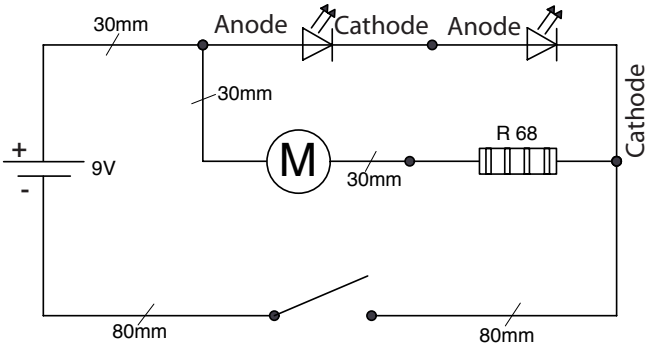

Etape 8:

Sur la plaque de fond (2) marquer le milieu grâce à des diagonales etm au point médian, percer un trou de 3mm de diamètre.
Coller la plaque en caoutchouc mousse (3) avec de la colle universelle au versp. Bien laisser sécher la colle.
Remarque: on peut aussi mettre la plaque de fond en peinture.

Etape 9:

Par en haut, mettre le réducteur (10) dans le trou de 3 mm de diamètre (voir illustration)

Etape 10:

Comme illustré, mettre la partie supérieure dans le réducteur dans la plaque de fond (1). Insérer une pile bloc (9V)dans le support de pile.
Terminé!

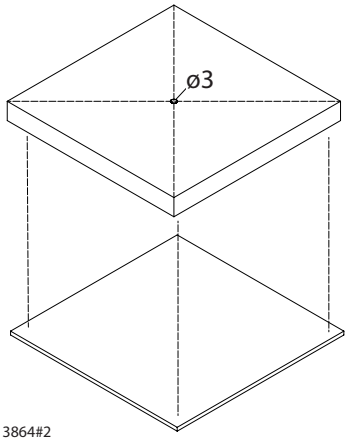

D113864#2

Instructions de montage

Pochoir Trous et évidement interrupteur
E 1:1

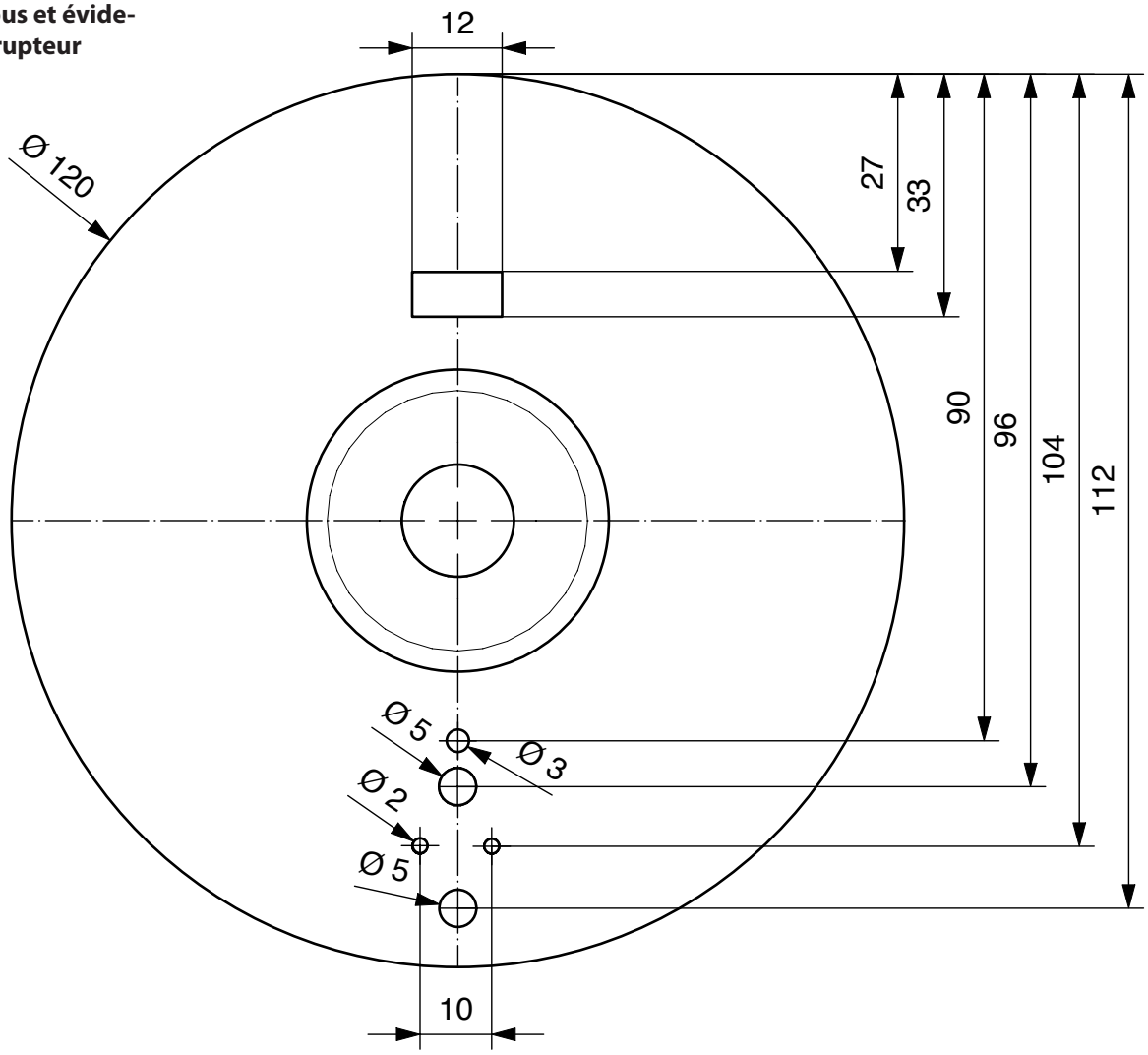
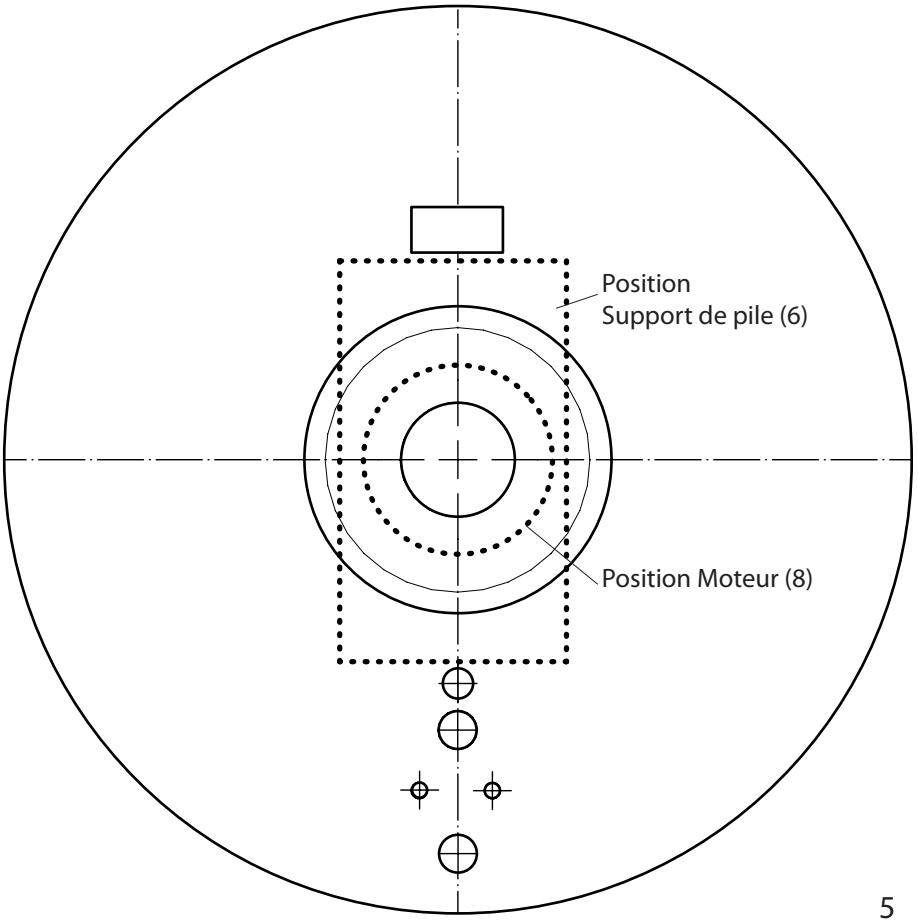
Pochoir position support de pile (6)
+ Moteur (8)
E 1:1