OPITEC Hobbyfix

112.534

RECHAUD A BOUGIE

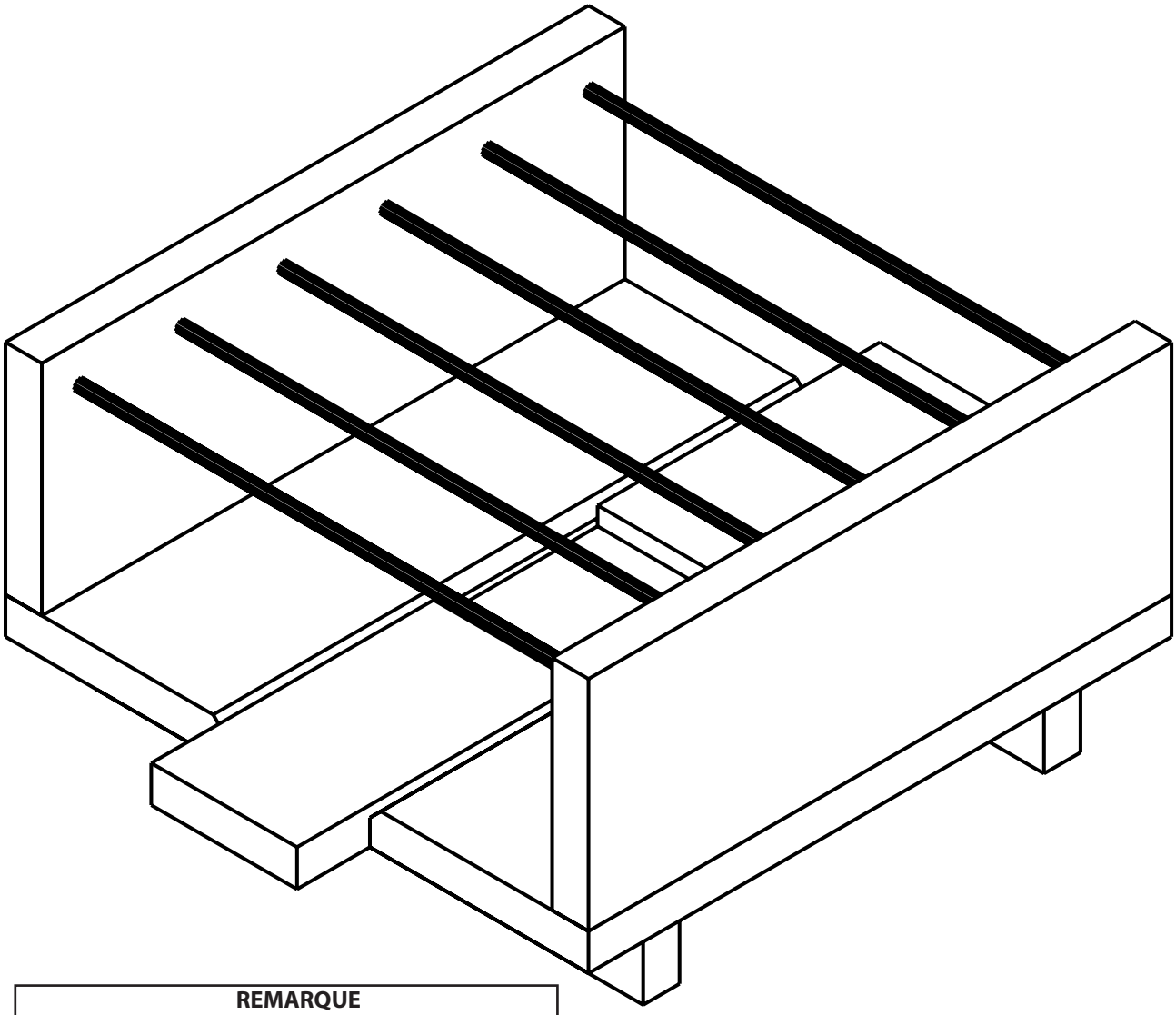

REMARQUE

Une fois terminées, les maquettes de construction d'OPITEC ne sauraient être considérées comme des jouets au sens commercial du terme. Ce sont, en fait, des moyens didactiques propres à accompagner un travail pédagogique. Ce kit de construction ne doit être construit et utilisé par les enfants et les jeunes adolescents QUE sous la direction et la surveillance d'adultes expérimentés. Ne convient pas aux enfants de moins de 36 mois. Risque d'étouffement!

Liste des pièces

4 Planchettes de contre-plaqué	10 x 60 x 160 mm
1 Planche de contre-plaqué	10 x 40 x 200 mm
2 Tasseaux de pin	10 x 20 x 150 mm
6 Tiges métalliques diamètre	ø 3 x 150 mm

Instructions de montage

Utilisez deux des 4 planchettes de contre-plaqué pour les parties latérales. Percez dans chacunes 6 trous borgnes de diamètre 3mm et de profondeur environ 8mm.
Réalisez un chanfrein à 45˚ de 3-5mm de large sur le bord intérieur (l'arrète supérieure) des deux planchettes constituant le socle. Ne réalisez cette opération uniquement lors de l'utilisation de bougies à chauffe-plat à bougeoir en verre (diamètre supérieur à celui en métal). Réalisez dans le coulisseau une encoche de 5mm de profond et 42mm de long. Centrez et fixez sous le socle les deux tasseaux en retrait de 20 mm du bord avant et arrière.
Toutes les pièces sont ponáées à la toile émeri et assemblées avec de la colle et des clous.
Avant utilisation, nous vous conseillons de vernir le réchaud avec le vernis Marabu Aqua (Réf. N˚452.241).

Parties latérales

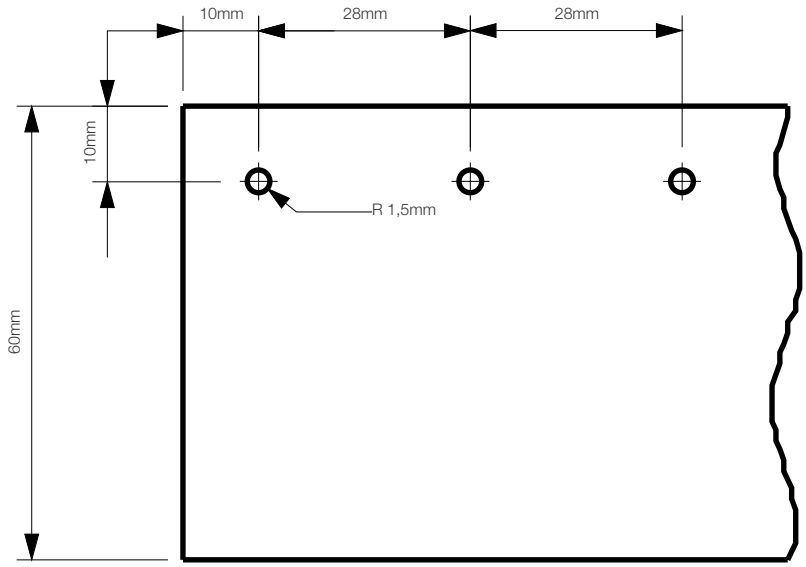

Coulisseau

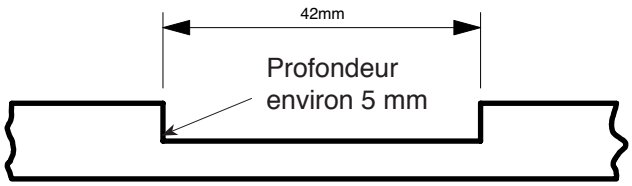

Pour visualiser la profondeur, enroulez quelques spires de ruban adhésif autour du foret

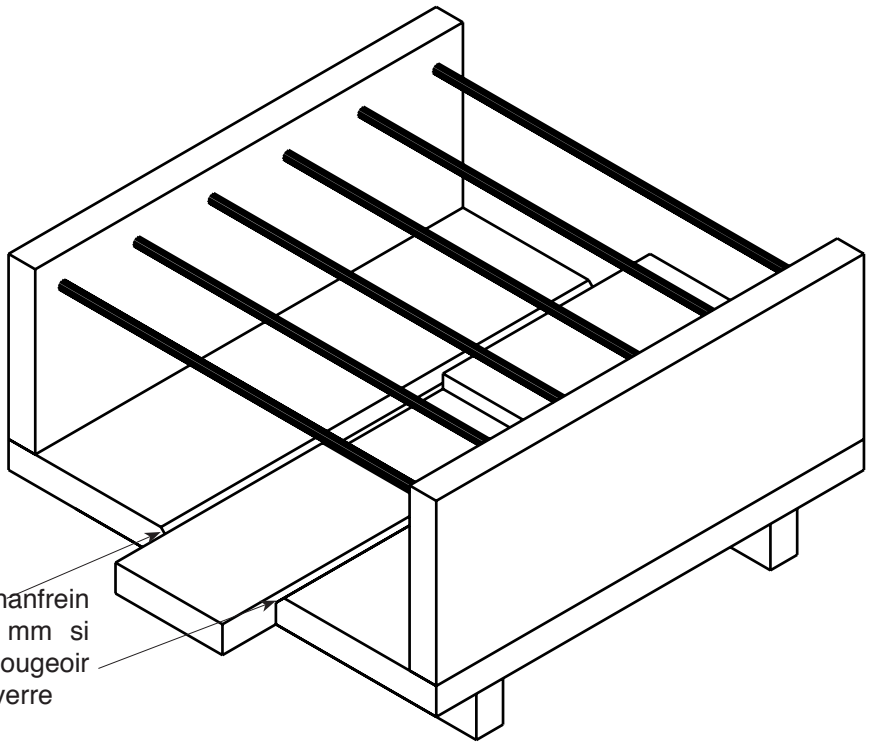

Réalisez un chanfrein de 45˚ de 3-5 mm si vous utilisez le bougeoir de rechange en verre

F1125347#1