OPITEC Hobbyfix

112.534

Stövchen

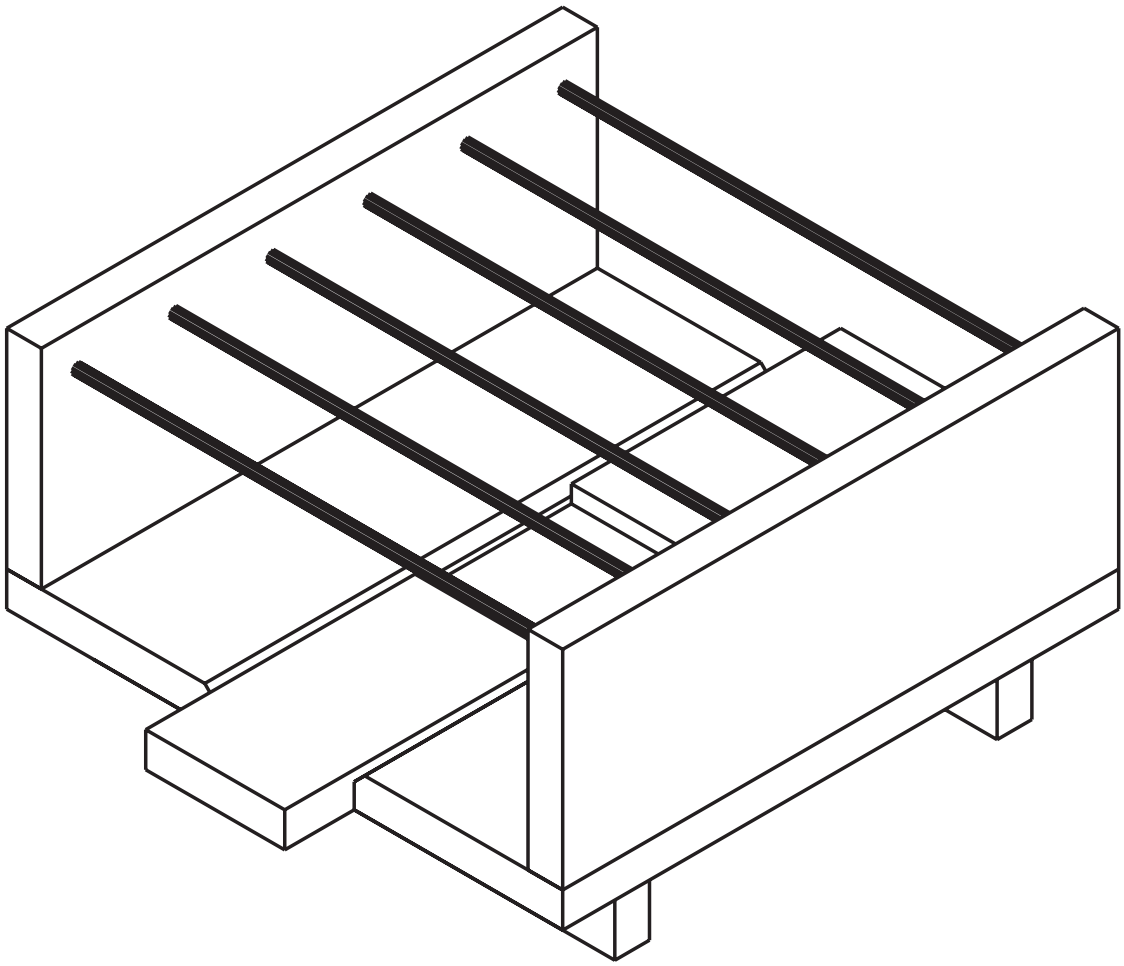

Hinweis

Bei den OPITEC Werkpackungen handelt es sich nach Fertigstellung nicht um Artikel mit Spielzeugcharakter allgemein handelsüblicher Art, sondern um Lehr- und Lernmittel als Unterstützung der pädagogischen Arbeit. Dieser Bausatz darf von Kindern und Jugendlichen nur unter Anleitung und Aufsicht von sachkundigen Erwach- senen gebaut und betrieben werden. Für Kinder unter 36 Monaten nicht geeignet. Erstickungsgefahr!

Stückliste:

4 Sperrholzbrettchen	10 x 60 x 160 mm
1 Sperrholzstreifen	10 x 40 x 200 mm
2 Kiefernleisten	10 x 20 x 150 mm
6 Schweißdrähte	ø 3 x 150 mm

Bauanleitung

Von den vier Sperrholzbrettchen werden zwei für die Seitenteile verwendet. In beide Seitenteile müssen sechs Sacklöcher ø 3 mm ca. 8 mm tief gebohrt werden.
Die Bodenbrettchen erhalten an der Innenkante (oben) eine ca. 3-5 mm breite 45° Phase. Diese Phase wird nur bei der Verwendung von Teelichtern mit Glaskörper benötigt (größerer Durchmesser als bei Metallkörper).
Aus dem Schieber mittig eine Vertiefung von ca. 5 mm Tiefe und 42 mm Länge herausarbeiten.
Die Fußleisten von vorne und hinten um 20 mm eingerückt mittig befestigen.
Alle Teile werden verschliffen und mit Leim und Nägel zusammengebaut.
Wir empfehlen das Stövchen vor dem Gebrauch mit Klarlack zu versiegeln (z.B. MARABU Aqua Klarlack N° 452.241).

Seitenteile

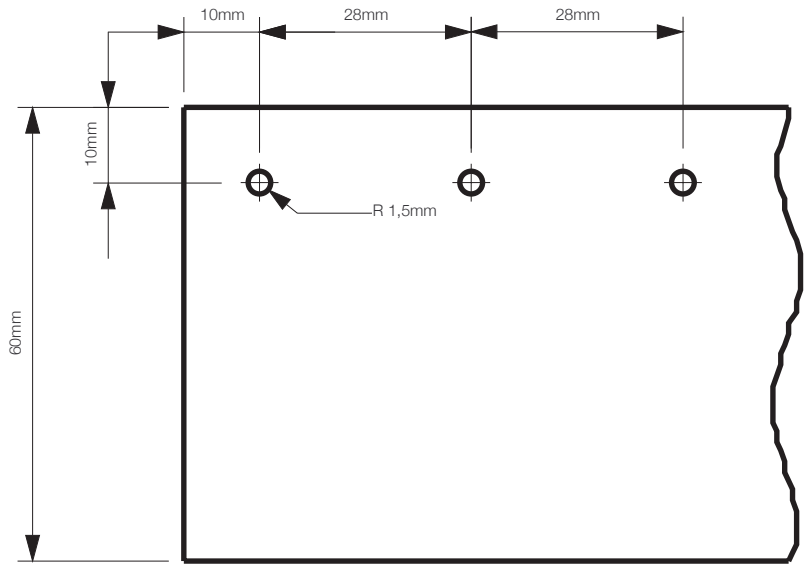

Schieber

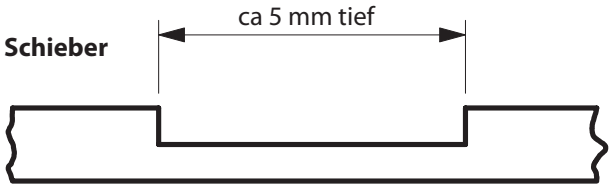

Zur Tiefenanzeige etwas Klebeband um den Bohrer wickeln

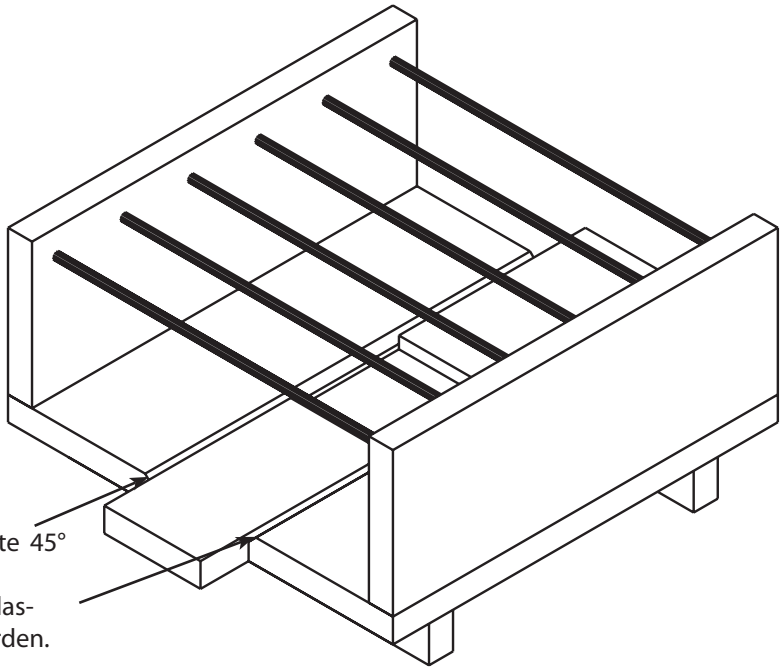

Eine ca. 3-5 mm breite 45° Phase anbringen, wenn Teelichter mit Glaskörper verwendet werden.

D112534#1