112198

Barbecue de table

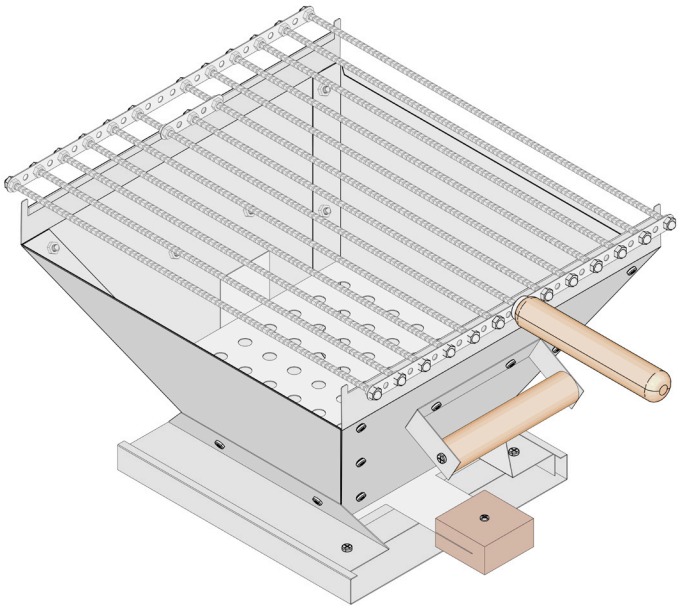

Outils nécessaires :

Cisaille à tôle

Grains

Marteau de serrurier

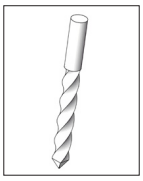
Foret Ø 2, 3,5, 4,5, 6 et 8 mm

Ruban adhésif

Règle non graduée en acier

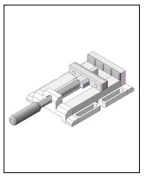
Etau de menuisier

Tournevis cruciforme

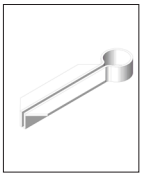
Plioir en acier

Traçoir

Clé à molette 7mm

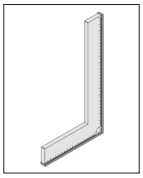
Equerre

Crayon

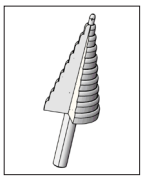
Foret étagé

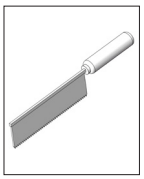
Scie de précision

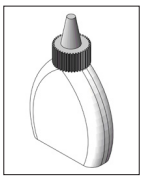
Colle à bois

Remarque

Une fois terminées, les maquettes de construction d'OPITEC ne sauraient être considérées comme des jouets au sens commercial du terme. Ce sont, en fait, des moyens didactiques propres à accompagner un travail pédagogique. Ce kit de construction ne doit être construit et utilisé par les enfants et les jeunes adolescents QUE sous la direction et la surveillance d'adultes expérimentés. Ne convient pas aux enfants de – de 36 mois. Risque d'étouffement!

Liste de pièces	Nombre de pièces	Dimensions (mm)	Description	N° de pièces.
Plaque noire	2	0,5 x 200 x 400 mm	Pièces en tôle C, D, E, F, G & H	1
Plaque noire	2	0,5 x 300 x 400 mm	Parties latérales A et B	2
Lamelle de pin	1	20 x 40 x 40 mm	Poignée coulissante à air	3
Barre ronde en pin	2	20 x 100 mm	Poignée	4
Vis aggloméré tête fraisée	1	3 x 16 mm	Fixation	5
Boulons à tête cylindrique	22	4 x 10 mm	Fixation	6
Vis cruciforme à tête bombée	4	2,9 x 16 mm	Fixation	7
Écrous M4	56	M4	Fixation	8
Écrou borgne M4	27	M4	Fixation	9
Poignée en bois	1	28 x 120 mm	Poignée de grille	10
Barre plate	2	25 Trou	Barbecue	11
Barre plate	1	5 Trou	Barbecue	12
Tige filetée	13	M4 x 300 mm	Barbecue	13

OPITEC

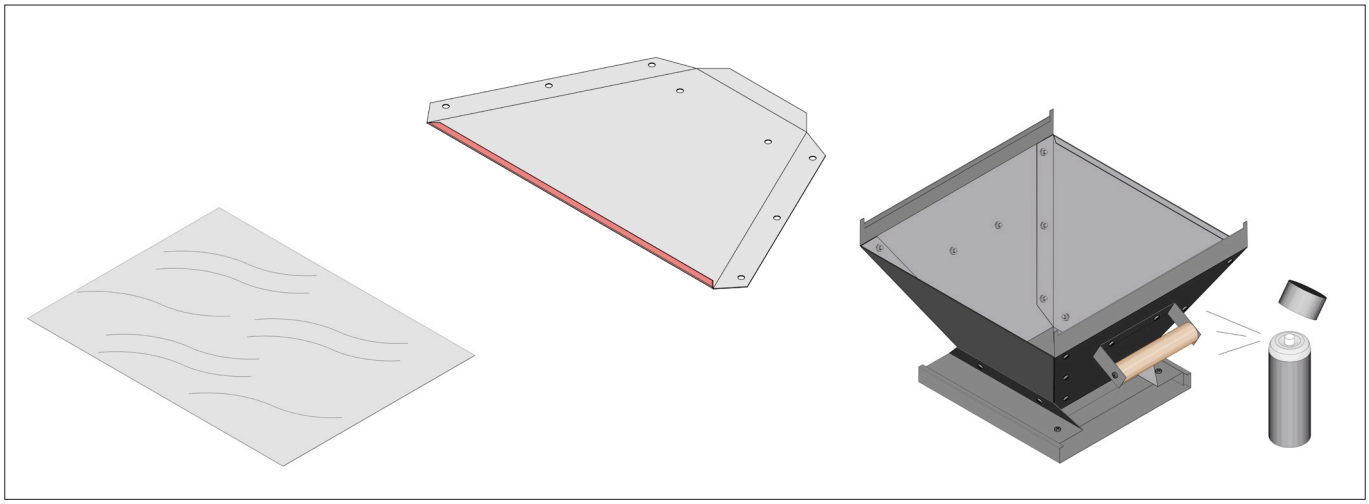

Notes techniques :
Enlevez les taches d'huile et de rouille des ébauches de plaques noires avant le traitement.
Évitez les angles et les arêtes vives en les arrondissant légèrement. Une fois terminé, le gril peut être vaporisé/peint de l'extérieur avec une laque très résistante à la chaleur (pas dans la gamme) ou recouvert d'huile à salade.

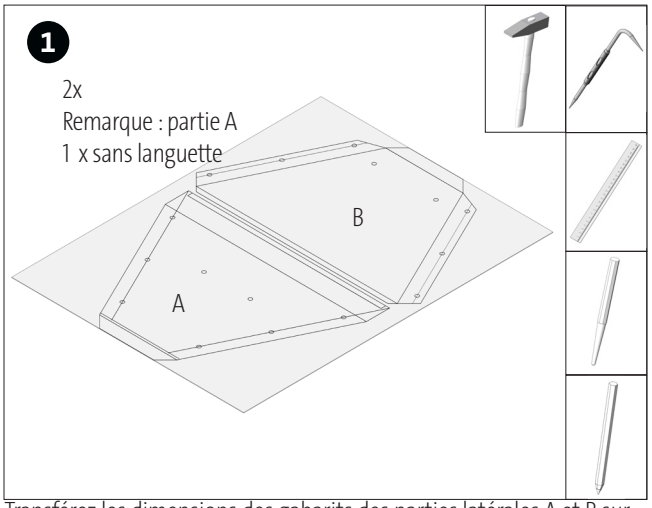

Transférez les dimensions des gabarits des parties latérales A et B sur les deux plaques noires (2). 1 Note : 2 Utilisez un crayon et une règle en acier pour reporter les contours et les arêtes de pliage et de perçage ! Percez les trous prévus à l'aide d'un perforateur.

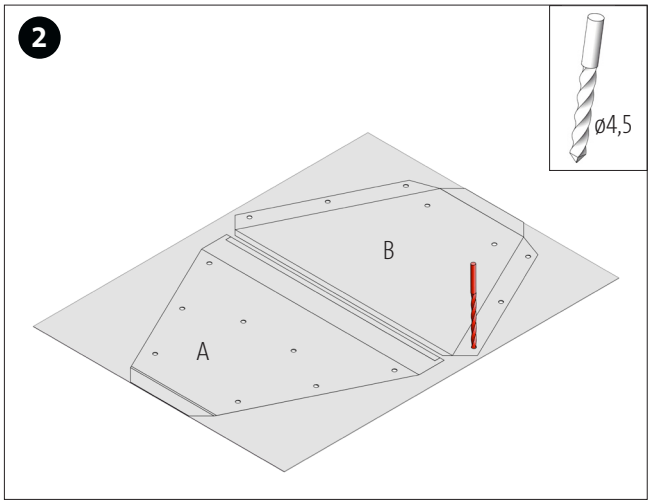

Percez des trous Ø 4,5 mm.

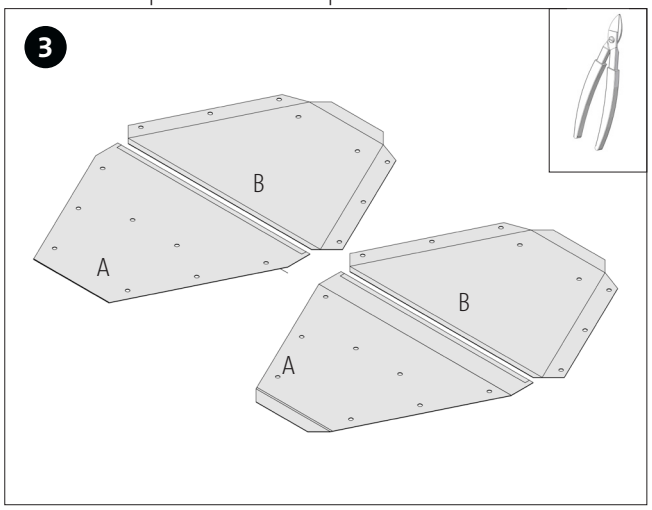

Découpez les pièces.
Remarque: Pour les pièces A, une pièce avec et une pièce sans languette sont découpées !

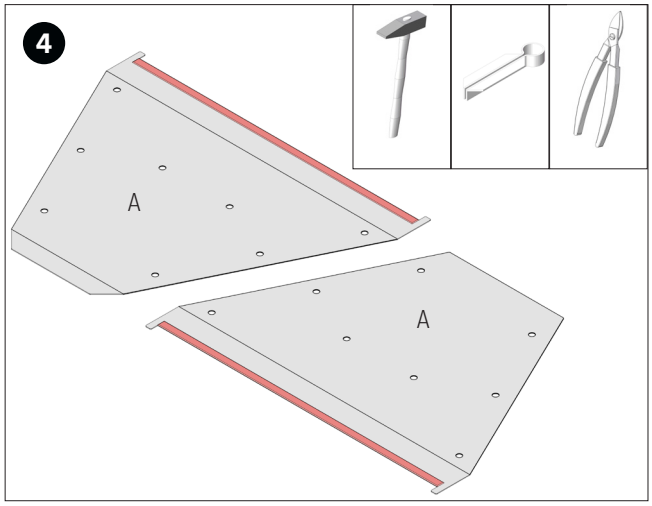

Comme illustré, découpez, grillez et évasez la plaque de gril A sur le bord supérieur de 6 mm.

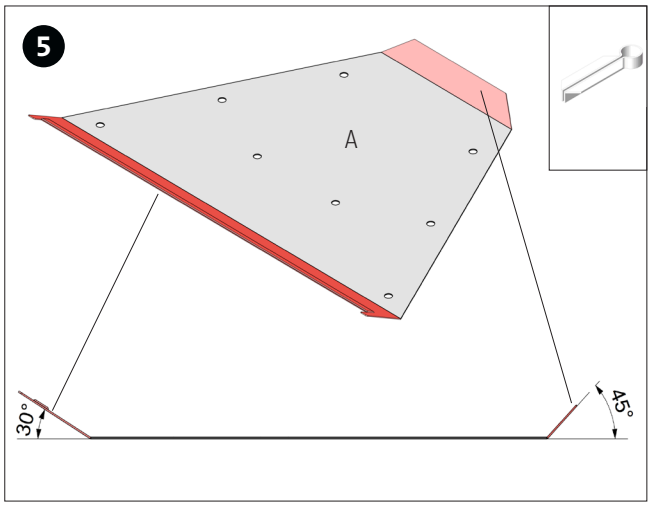

Pliez le bord supérieur des pièces A 30 mm en retrait de 30 ° vers l'intérieur. Pliez le bord inférieur de l'un des plateaux du gril (A) à 45 ° vers l'intérieur, comme illustré.

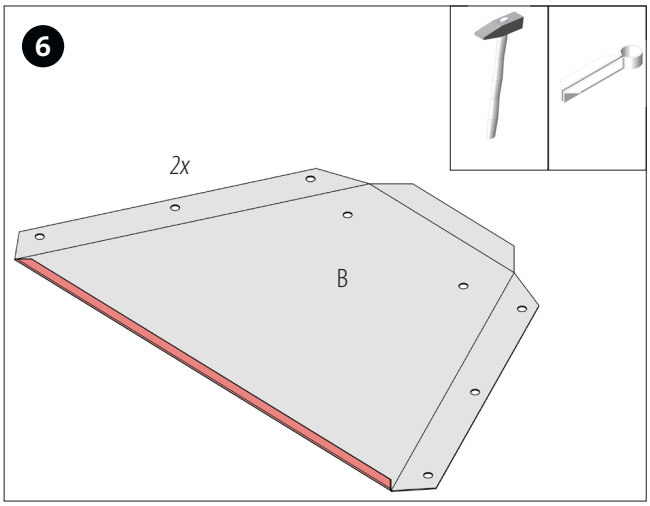

Évasez les pièces B sur le bord supérieur (6 mm). (voir l'illustration!)

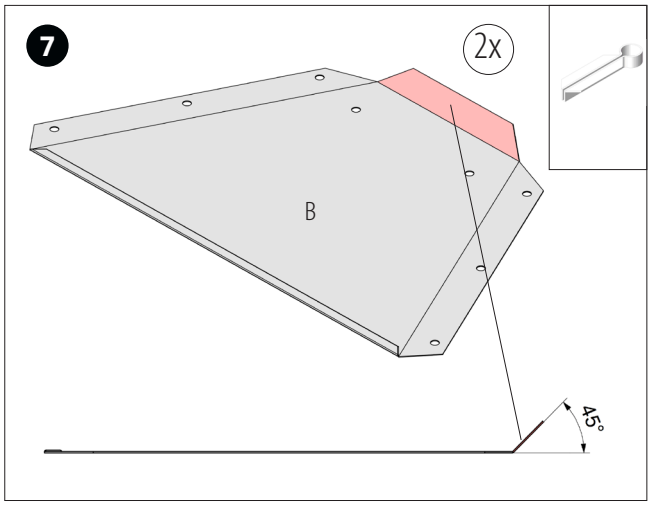

Pliez le volet inférieur des pièces B de 45 ° comme indiqué.

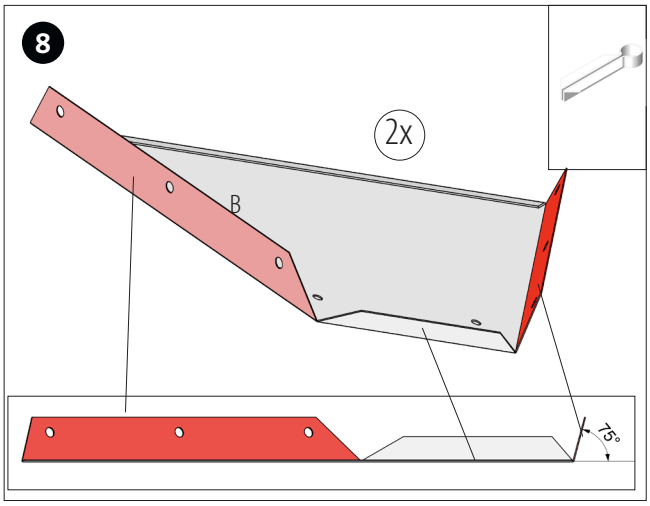

Comme illustré, repliez les languettes latérales des pièces B de 75 ° vers l'intérieur.

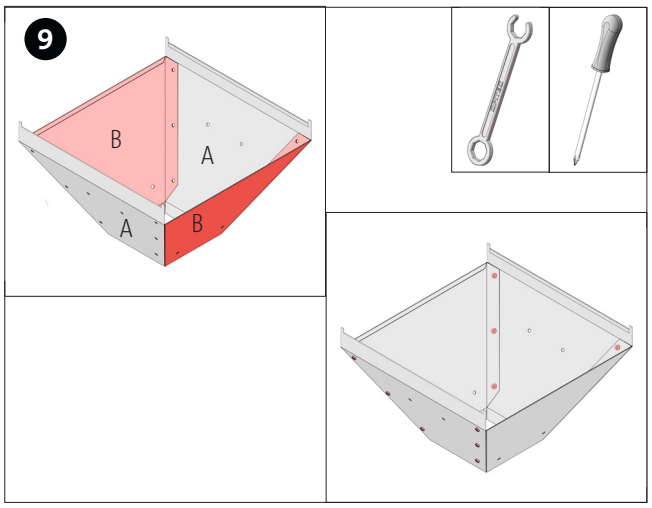

Transférez les gabarits C, D, G et H sur la plaque noire (1) 1 Note : 2 Utilisez un crayon et une règle en acier pour transférer les contours et les arêtes de pliage et de bridage ! Percez les trous prévus à l'aide du perforateur.. **Remarque** : les écrous sont à l'intérieur

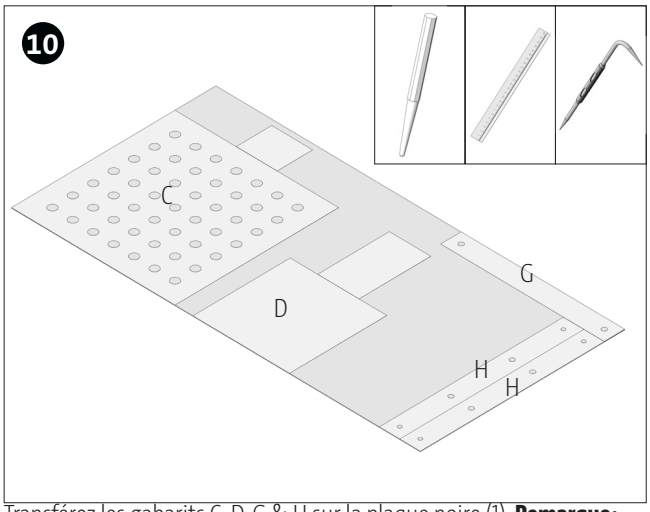

Transférez les gabarits C, D, G & H sur la plaque noire (1). **Remarque:** Utilisez un scriber et une règle en acier pour transférer les contours et les bords de pliage et de bordage! Marquez les trous fournis avec un poinçon central.

OPITEC

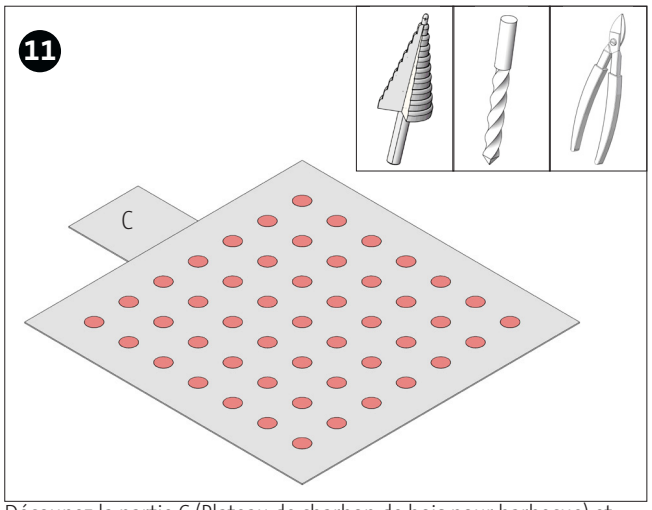

Découpez la partie C (Plateau de charbon de bois pour barbecue) et percez les trous Ø 8.
Remarque: Nous vous recommandons de percer les trous Ø 4 mm ou d'utiliser un foret étagé ! Ebavurez les trous proprement.

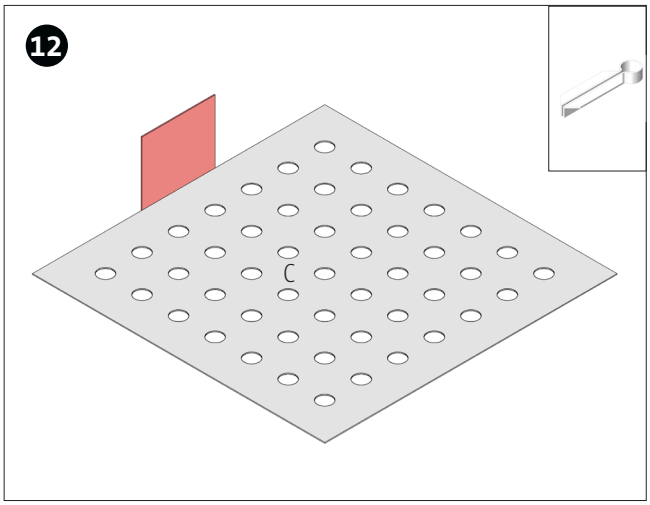

Pliez la languette de prise de 90 °.

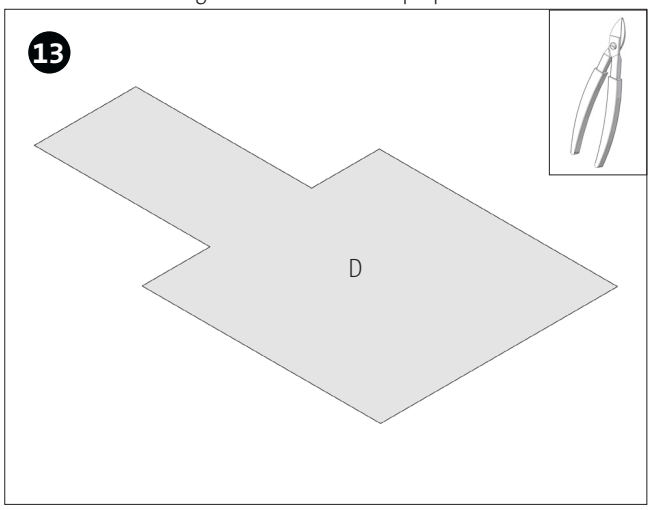

Découpez la partie D (glissière à air).

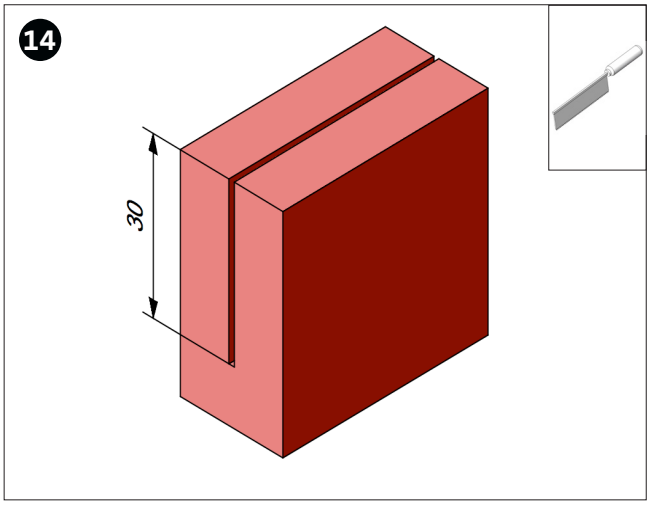

Sciez environ 30 mm au milieu de la latte de pin (3).

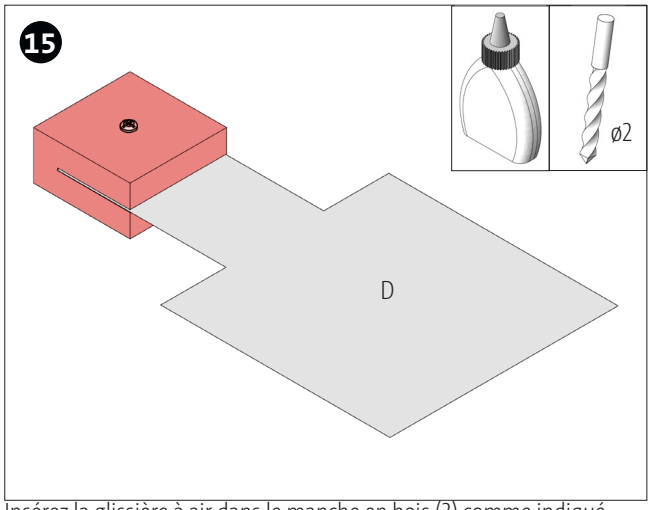

Insérez la glissière à air dans le manche en bois (3) comme indiqué. Utilisez un foret de 2 mm de diamètre pour percer au milieu de la première couche de bois et de la tôle, et fixez-la avec la vis pour panneaux d'aggloméré (5). 2 Note : 3 Ne pas percer complètement la poignée en bois (3) !

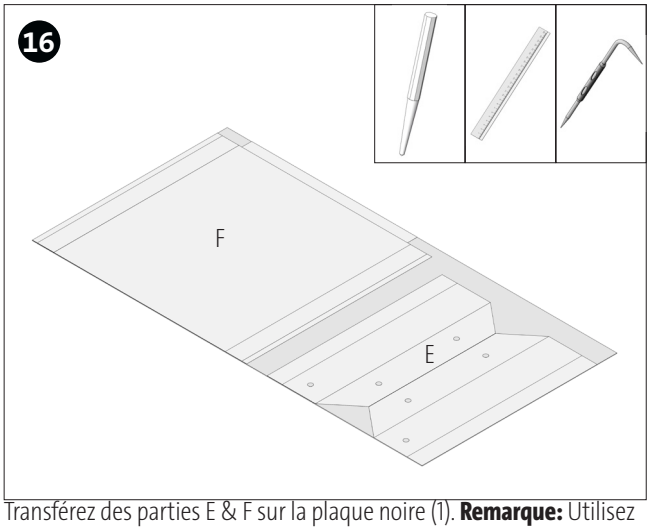

Transférez des parties E & F sur la plaque noire (1). **Remarque:** Utilisez un crayon et une règle en acier pour transférer les contours et les bords de pliage et de bordage ! Marquez les trous fournis avec un performateur.

OPITEC

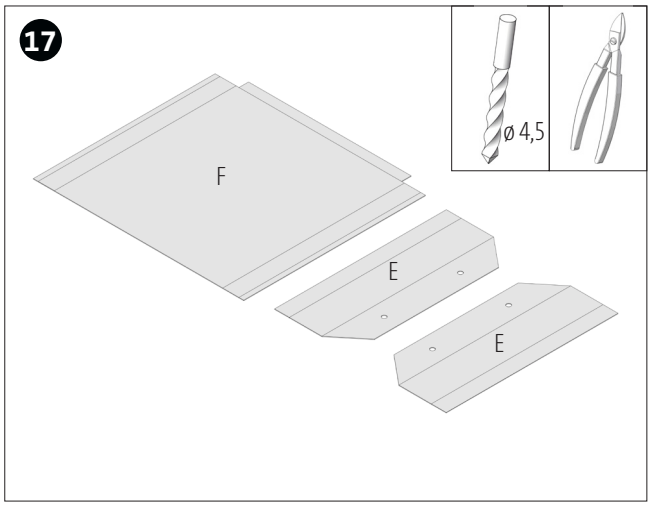

Découpez les pièces E (pied) et F (cendrier) et percez les trous Ø 4,5.

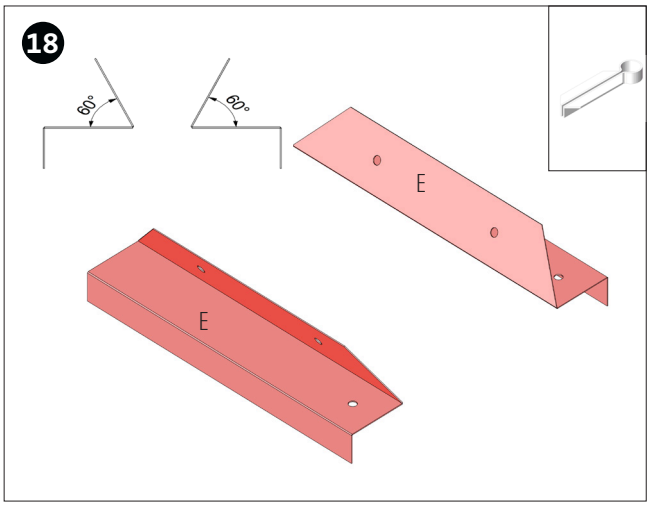

Pliez les pièces E (pieds) comme indiqué.
Remarque : Pliez les repose-pieds gauche et droit.

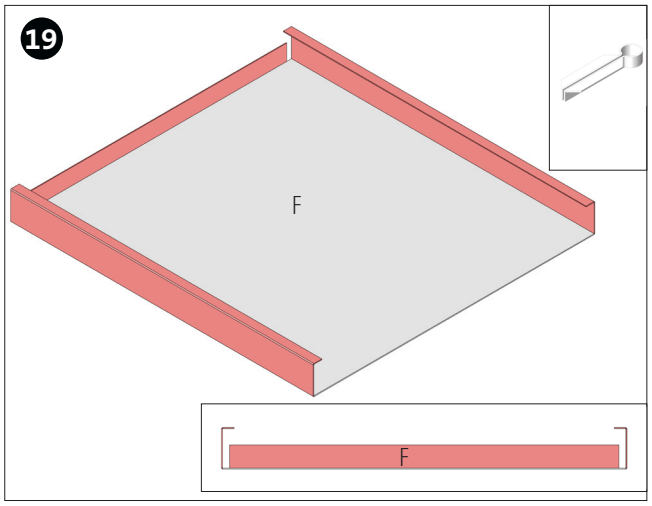

Pliez la pièce F (cendrier) à 90 ° comme illustré.

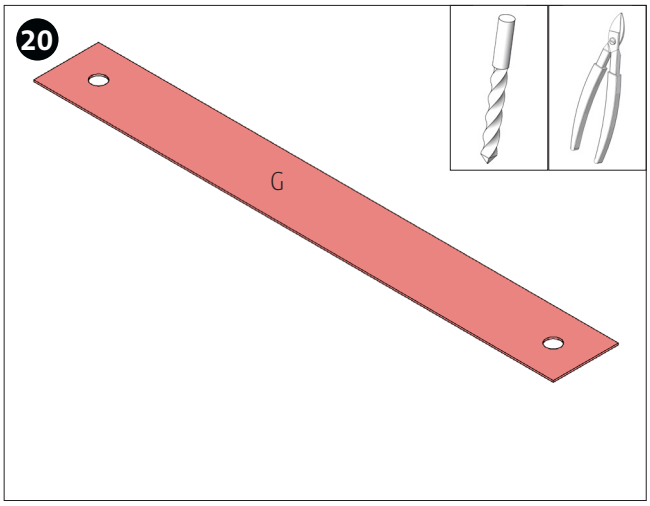

Découpez la partie G (bande de maintien) et percez des trous Ø 4,5.

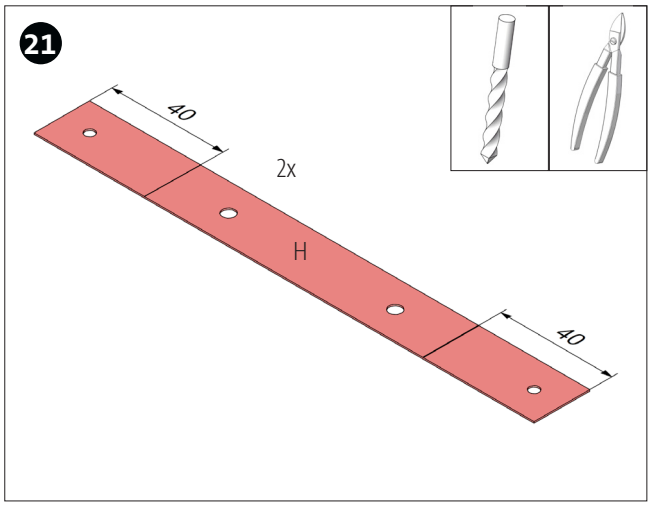

Découpez la partie H (plaque de préhension), marquez les bords de flexion et percez des trous Ø 4,5.

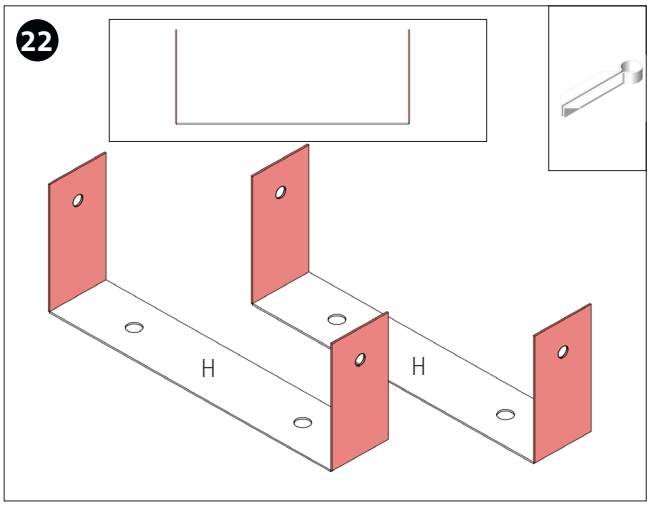

Pliez les pièces H (plaques de préhension) comme indiqué.

OPITEC

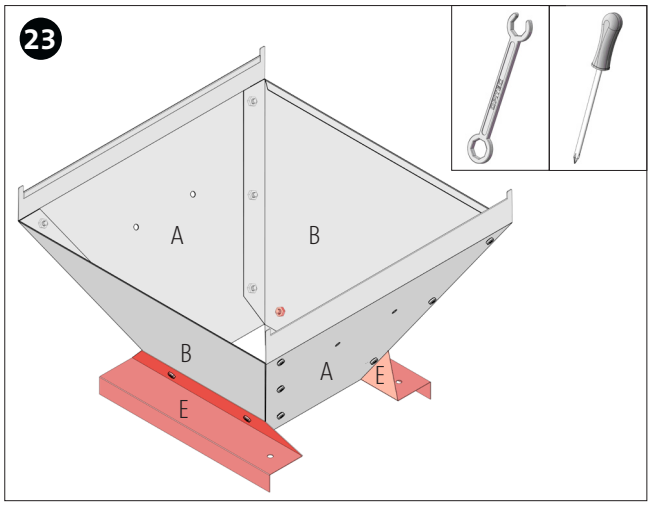

Fixez les parties E (pied) à l'aide des boulons de culasse (6) et des écrous (8) aux parties latérales B,

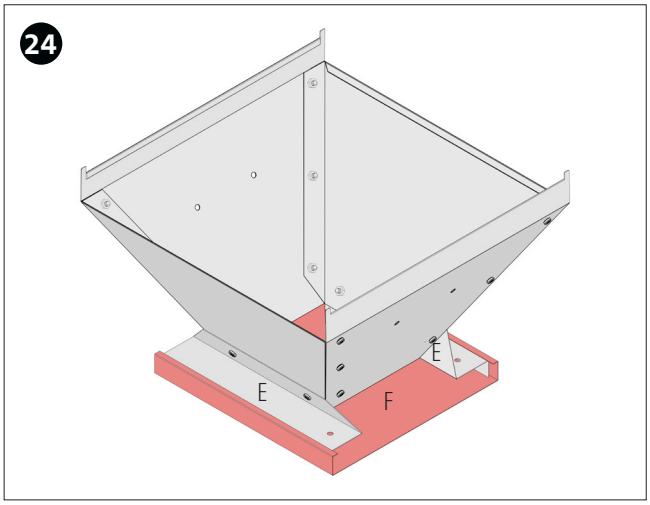

Glissez la partie F (cendrier) sur les pieds (partie E).

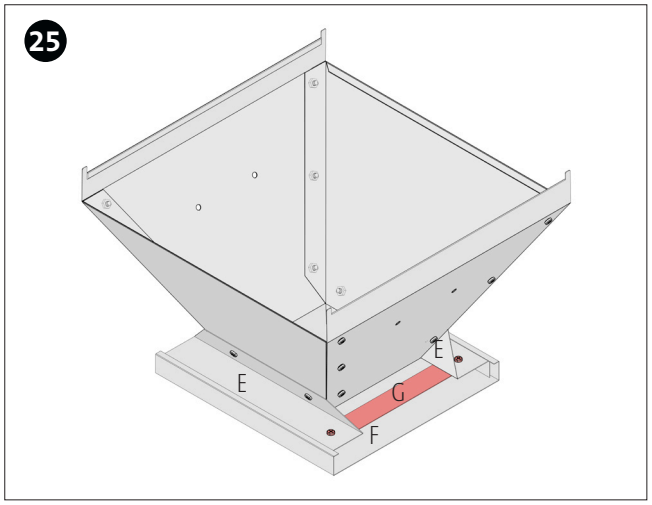

Fixez la bande de retenue (partie G) aux pieds (E) comme indiqué sur l'illustration en utilisant les 1 vis à tête cylindrique (6) et les écrous (8)..

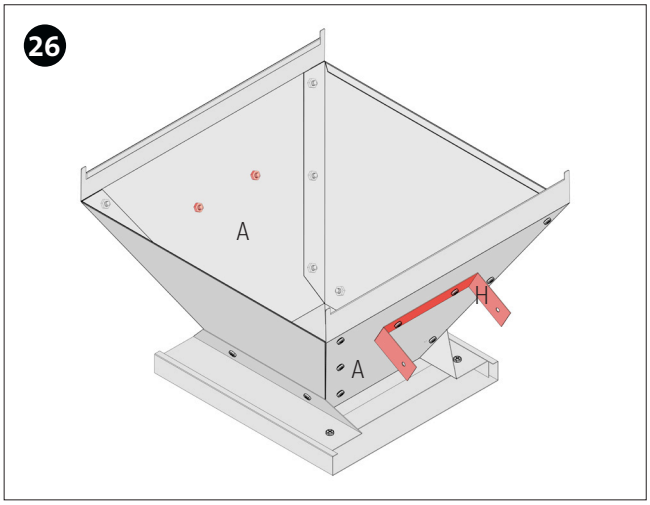

Fixez les parties H (plaques de préhension) sur les parties latérales (A) à l'aide des vis à tête cylindrique (6) et des écrous (8).

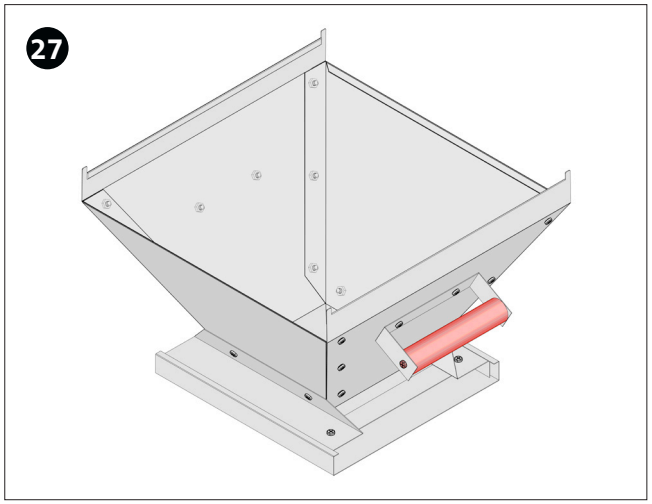

Fixez la tige ronde en pin (4), comme illustré, aux plaques de préhension (H) à l'aide des vis à tôle cruciformes (7).

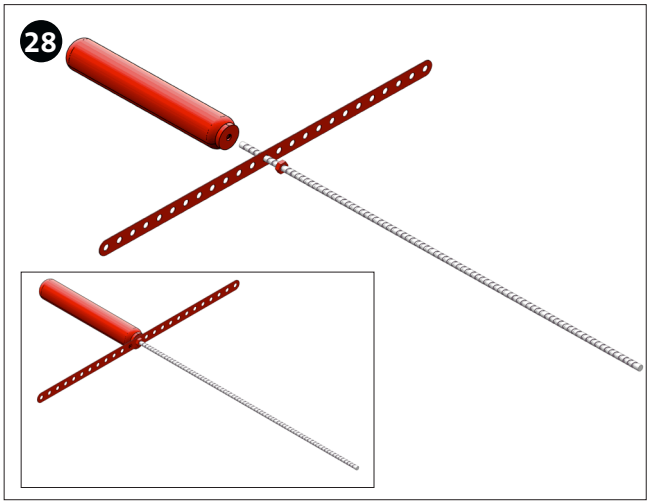

Vissez un écrou M4 (8) d'environ 40 mm sur une tige filetée (13) comme indiqué. De plus, placez une barre plate 1 (11) 2 au centre de la tige filetée et fixez-la avec la poignée en bois 3 (10).

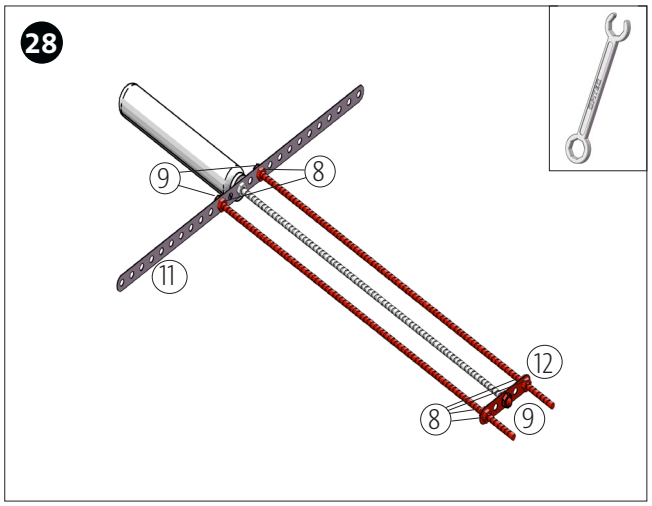

2 Fixez les tiges filetées (13) sur le rail plat (11), comme indiqué, avec deux écrous (8) et deux écrous borgnes (9). Vissez un écrou (8) sur chacune des tiges filetées. Ensuite, attachez le rail plat (12). Fixez au milieu avec un écrou borgne (9) et vissez un écrou (8) sur chacune des deux tiges filetées restantes.

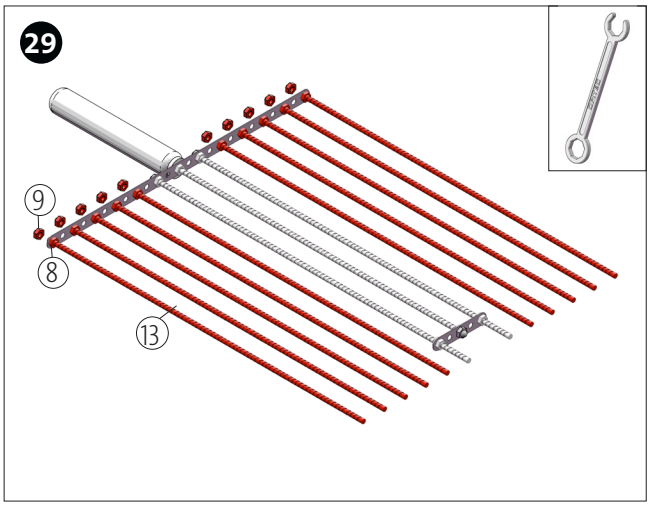

Fixez les tiges filetées restantes (13) comme illustré avec un écrou (8) et un écrou borgne (9) dans les trous de la barre plate (11) qui sont encore libres.

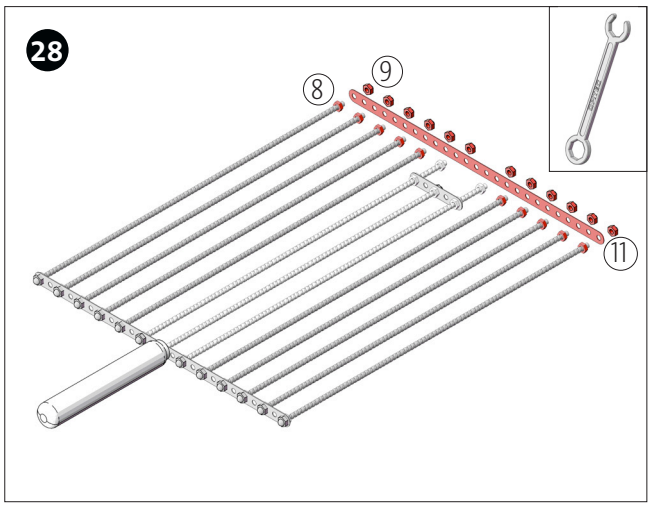

Enfin, vissez un écrou (8) pour chacun. Montez le deuxième rail plat (11) et fixez-le avec un écrou borgne (9) de chaque côté.

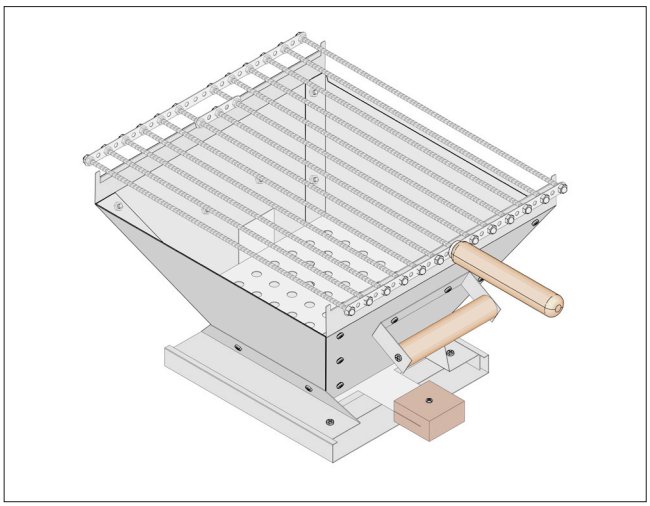

C'est terminé !

Instructions 112.198
Gril de table - gabarit A
M 1: 2

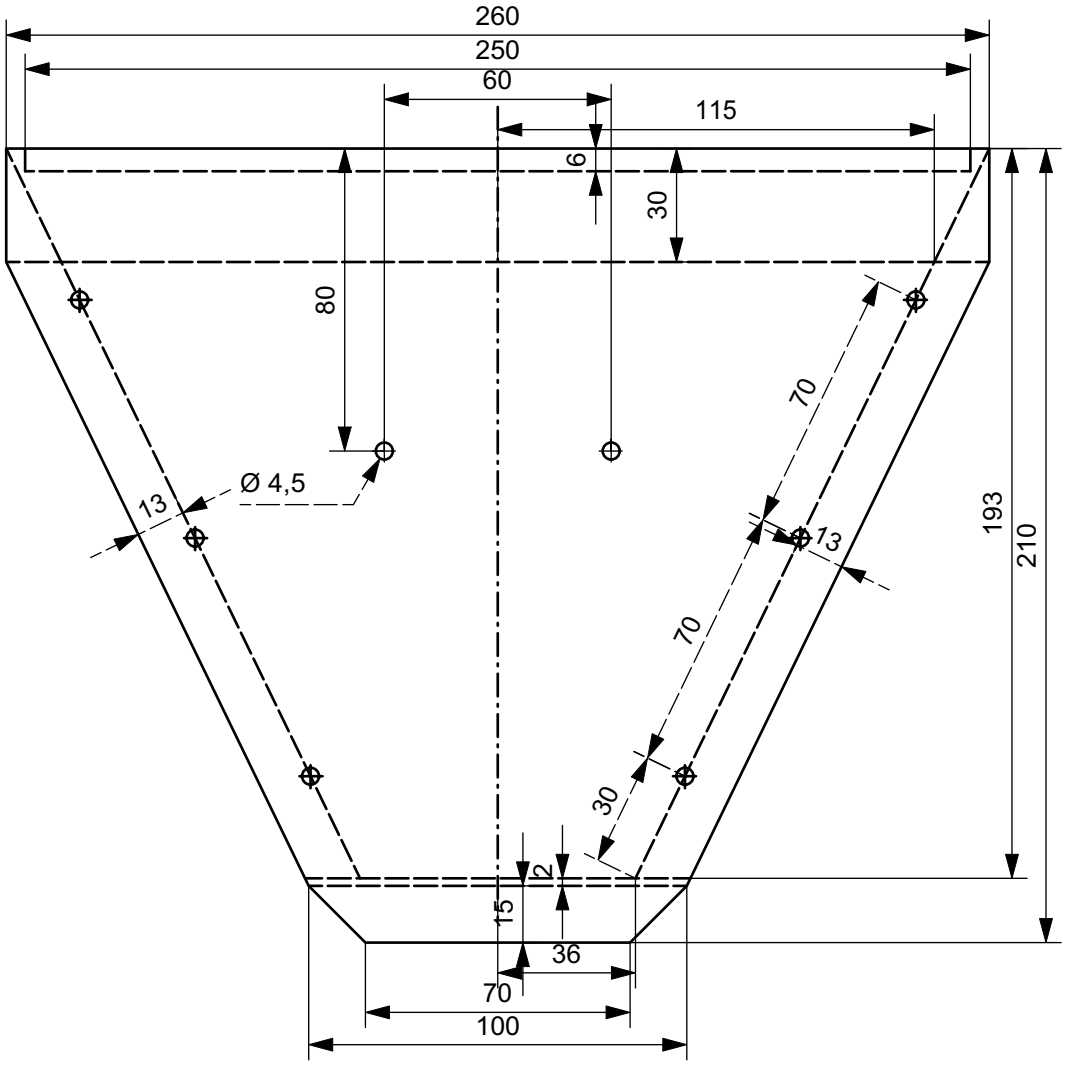

Instructions 112.198
Gril de table - gabarit B
M 1: 2

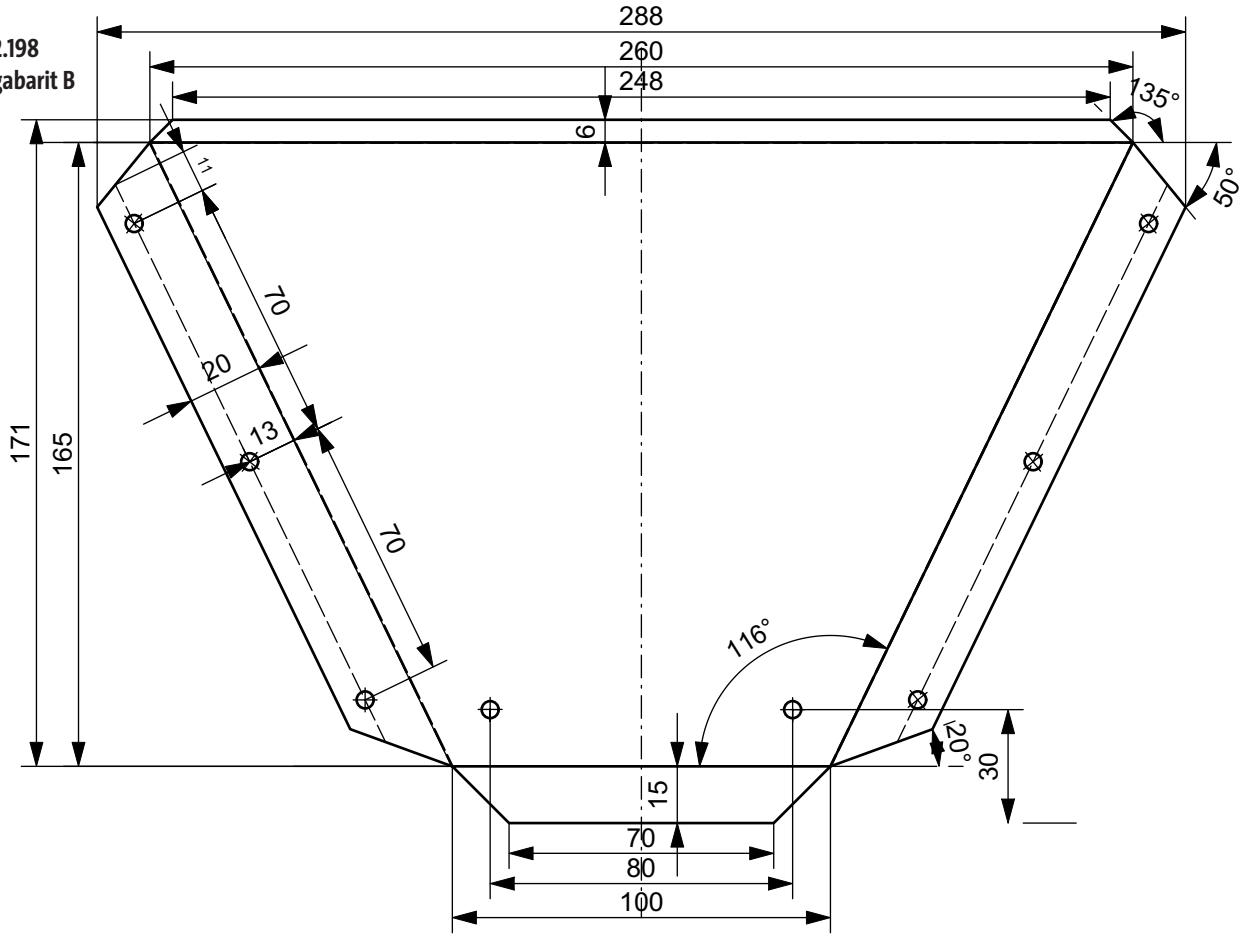

OPITEC

Instructions 112.198
Gril de table - gabarit C
M 1:1

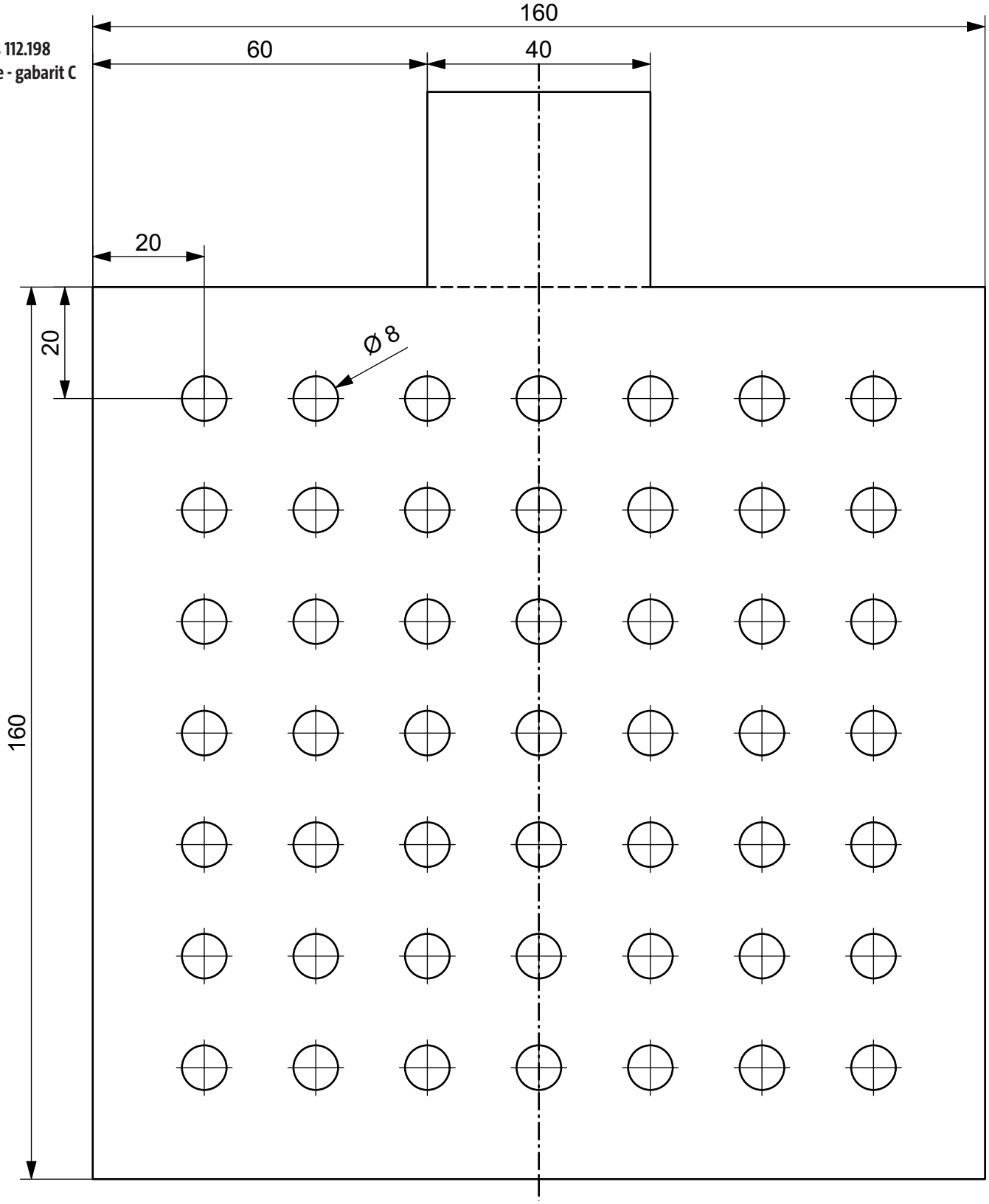

Gril de table - gabarit G
M 1:1

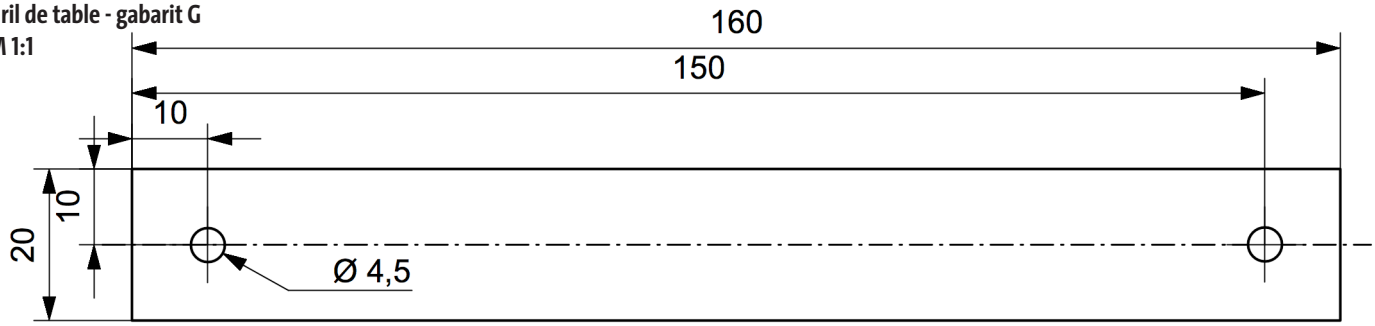

OPITEC

Gril de table - gabarit D
M 1:1

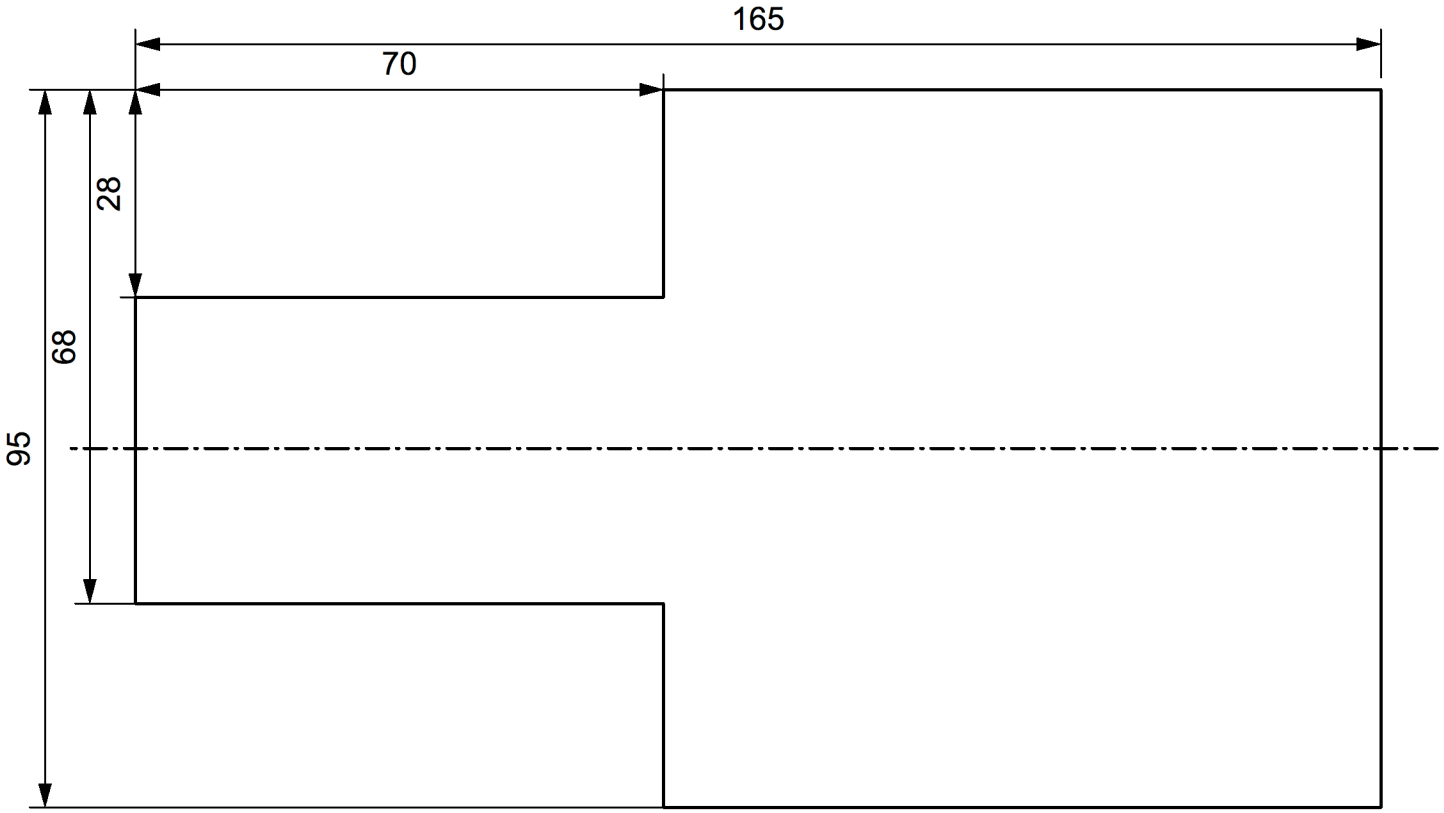

Gril de table - gabarit E
M 1:1

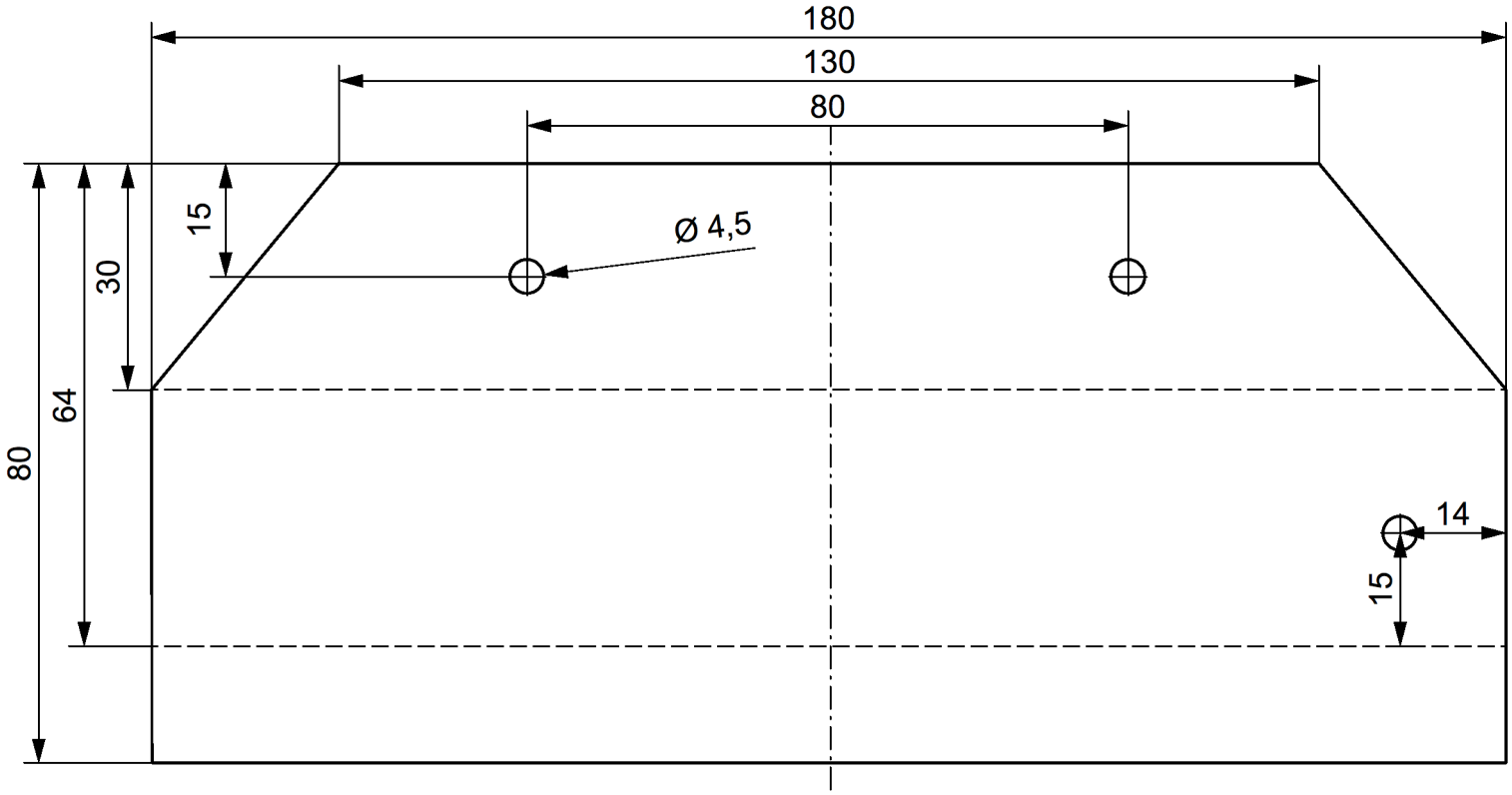

OPITEC

Gril de table - gabarit H
M 1:1

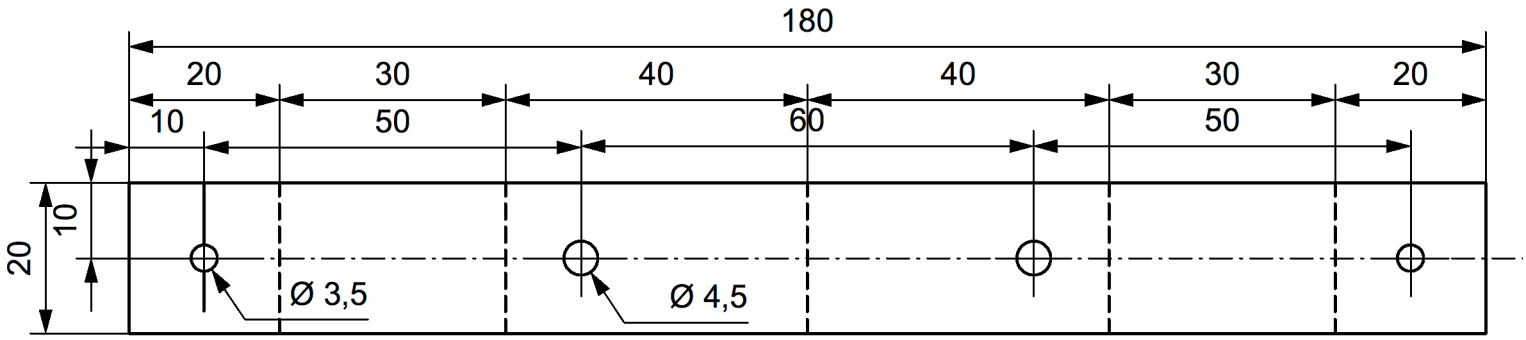
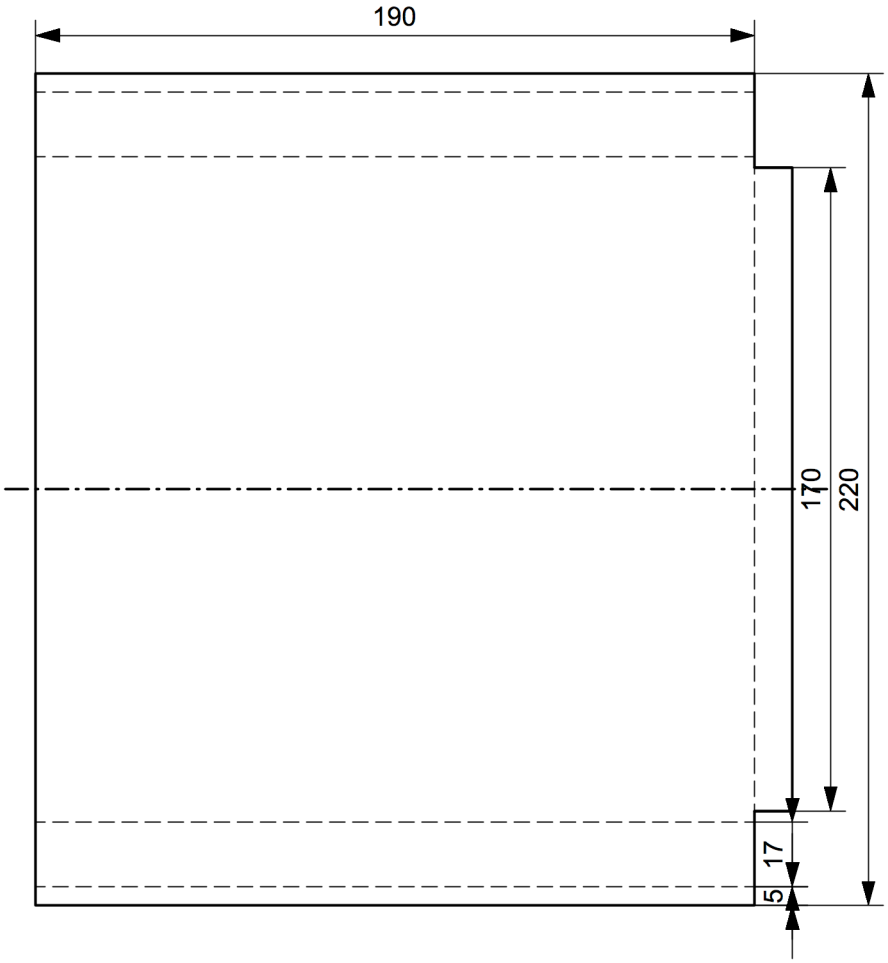
Gril de table - gabarit F
M 1: 2