OPITEC Hobbyfix

111.183

Llavero de aluminio"Multitalento" (también para abrir botellas, usar el carrito del súper...)

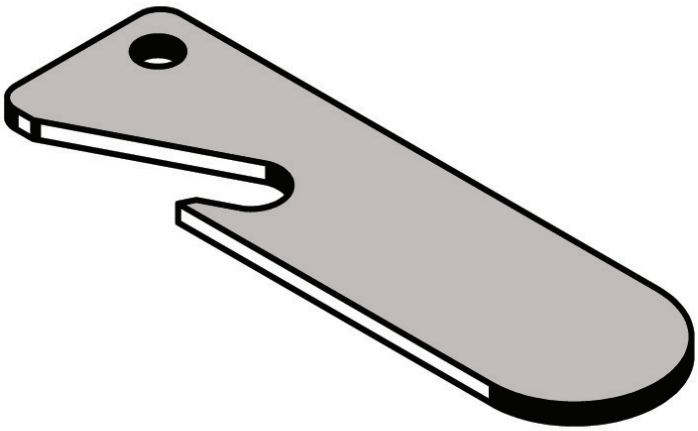

NOTA
Las maquetas de OPITEC, una vez terminadas, no deberían ser consideradas como juguetes en el sen- tido comercial del término. De hecho, se trata de material didáctico adecuado para un trabajo pedagó- gico. Los menores sólo deben realizar los trabajos relacionados con este kit bajo la supervi- sión de un adulto. No apto para niños menores de 36 meses, ya que existe riesgo de asfixia.

Herramientas necesarias:

Broca de metal ø5/7 mm
Sierra de marquetería con hoja de sierra para metal
Lima de taller
Lápiz
Regla
Sello de golpe o aparato para grabar

MATERIAL				
	Cantidad	**Medidas (mm)**	**Aplicación**	**No. pieza**
Tira de aluminio	1	100x20x2	Forma base	1
Anilla para llaves	1	ø 20	Colgador	2

INSTRUCCIONES DE MONTAJE

General:
Para trabajar la tira de aluminio recomendamos una sierra de marquetería con hoja de sierra para metal ligero o suave. Antes de continuar trabajando la tira de metal, desbarbar todos los contornos de corte con una lima de taller.

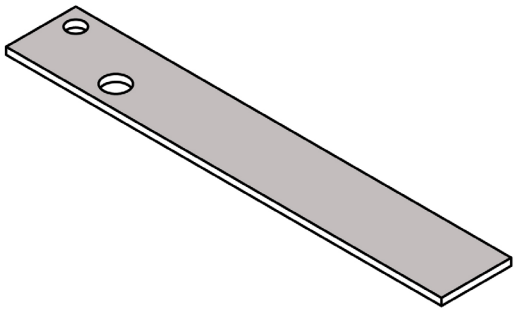

1. Según indica la plantilla de perforación (pág. 3), hacer la perforación de ø5mm para el llavero y la perforación de ø7mm para el abridor de botellas.

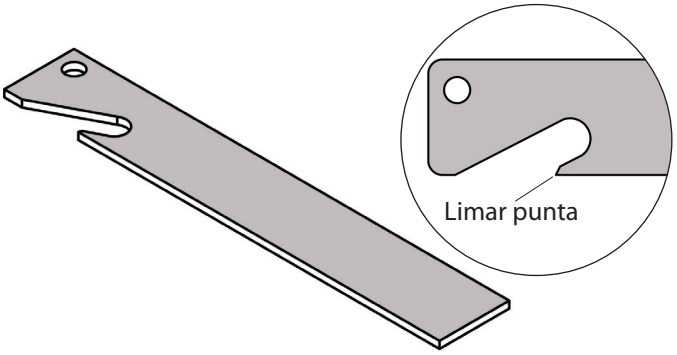

2. Según la plantilla, medir y marcar 5 mm y 20 mm desde el canto izquierdo. Ahora hacer una línea desde el canto exterior de cada perforación hasta las marcas. Serrar el recorte con la sierra de marquetería. Desbarbar los cantos de corte y aplanar un poco la punta del llavero con la lima de taller.

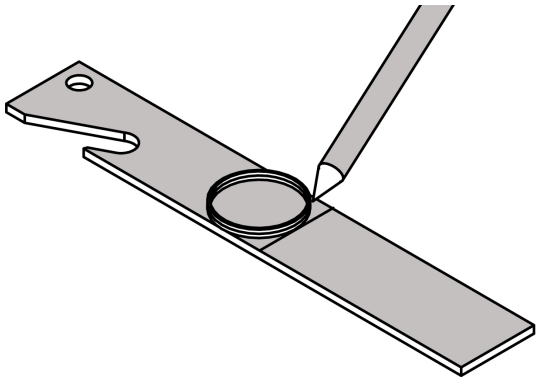

3. Medir 70 mm desde el canto izquierdo y marcarlo con lápiz. Colocar la anilla para llaves en el centro de la línea marcada y trazar los contornos exteriores de la anilla con un lápiz.

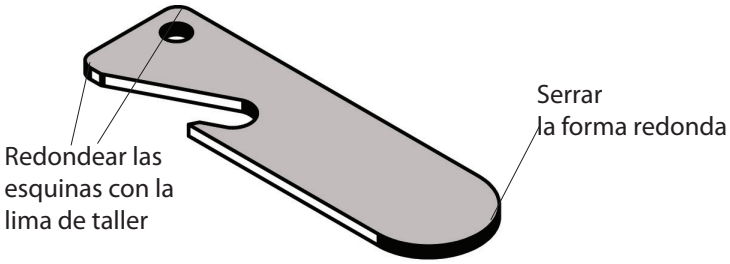

4. Recortar la forma redonda con la sierra de marquetería y desbarbar los cantos de corte con la lima de taller. Redondear las esquinas del canto opuesto con la lima de taller.

   Nota:
   La forma redonda sirve como disco que se puede insertar en el carrito de la compra en el supermercado.

Sugerencias:

- Con la ayuda de un aparato para grabar, o un sello de impresión o simplemente un rotulador permanente, escribir el nombre y/o la dirección en la varilla del llavero.

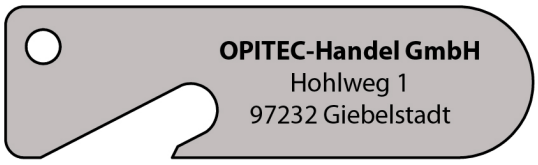

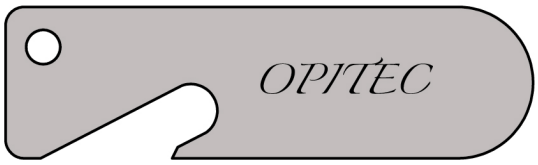

- Hacer las marcas correspondientes a una regla en uno de los cantos.

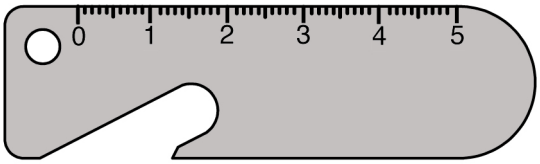

5. Colgar la anilla para llaves en la perforación de 5 mm.

   ¡Listo!

INSTRUCCIONES DE MONTAJE
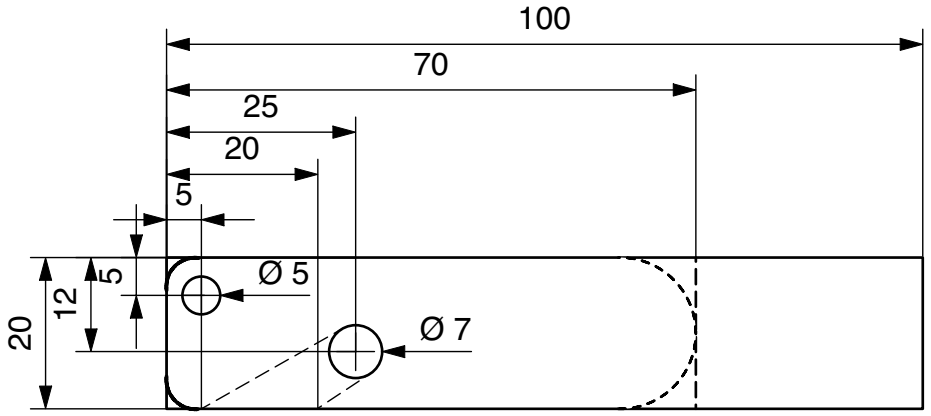
Plantilla
E 1:1