109.209

Bougeoir avec aiguillons en métal et coupelles

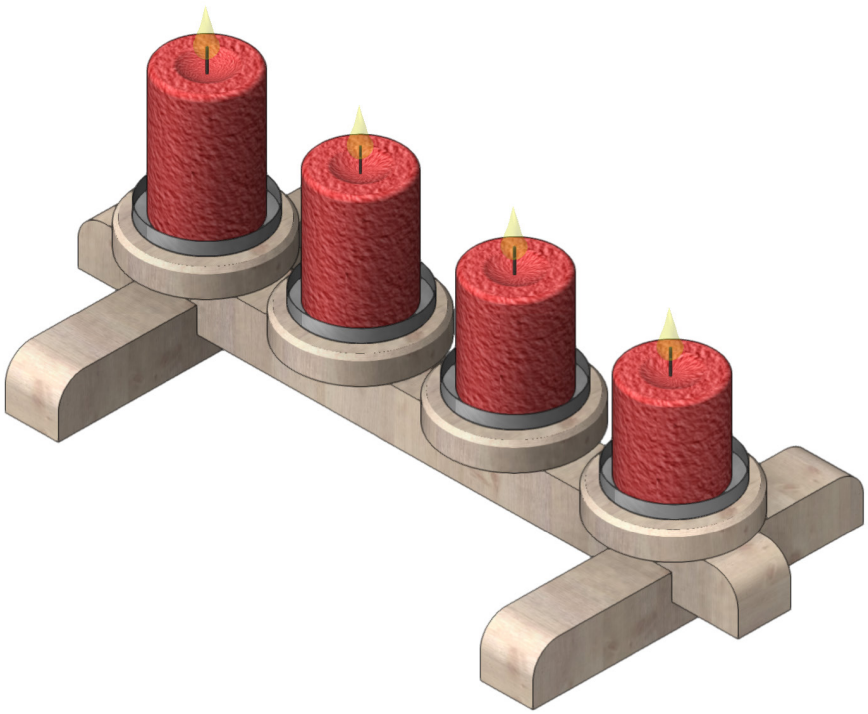

Outils recommandés:

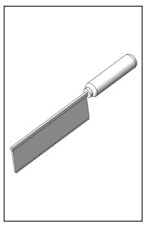
scie fine

Burin

Marteau

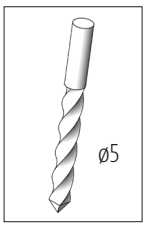

Râpe à bois

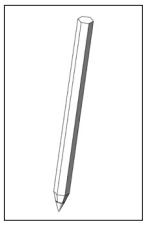
Crayon

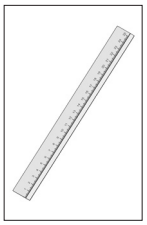
Règle

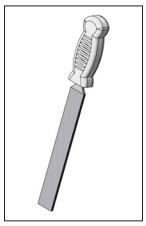
Râpe à bois

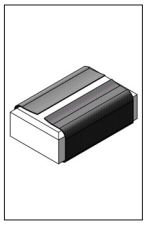
Papier de verre

Pinces mixtes

REMARQUE

Une fois terminées, les maquettes de construction d'OPITEC ne sauraient être considérées comme des jouets au sens commercial du terme. Ce sont, en fait, des moyens didactiques propres à accompagner un travail pédagogique. Ce kit de construction ne doit être construit et utilisé par les enfants et les jeunes adolescents QUE sous la direction et la surveillance d'adultes expérimentés. Ne convient pas aux enfants de moins de 36 mois. Risque d'étouffement!

A cause du risque d'incendie, ne jamais laisser brûler les bougies sans surveillance!!!

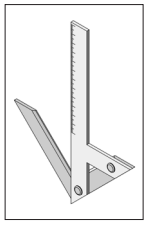
Angle de centrage

Bougie chauffe-plat

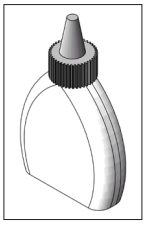
Colle à bois

Liste de pièces	Nombre de pièces	Dimensions (mm)	Description	N° de pièce.
Latte en pin	1	250x20x20	Barre du milieu	1
Latte ein pin	2	125x20x20	Pieds	2
Roues en bois de pin	4	ø50	Bougeoir	3
Support de bougie réchaud	4		Photophore	4
Aiguillon en laiton	4		Fixation du photophore et du mandrin de la bougie	5
Ecrou à enfoncer	4		Fixation du photophore et du mandrin de la bougie	6

OPITEC

Instrucitons de montage 109.209
Bougeoir avec aiguillons en metal et coupelles

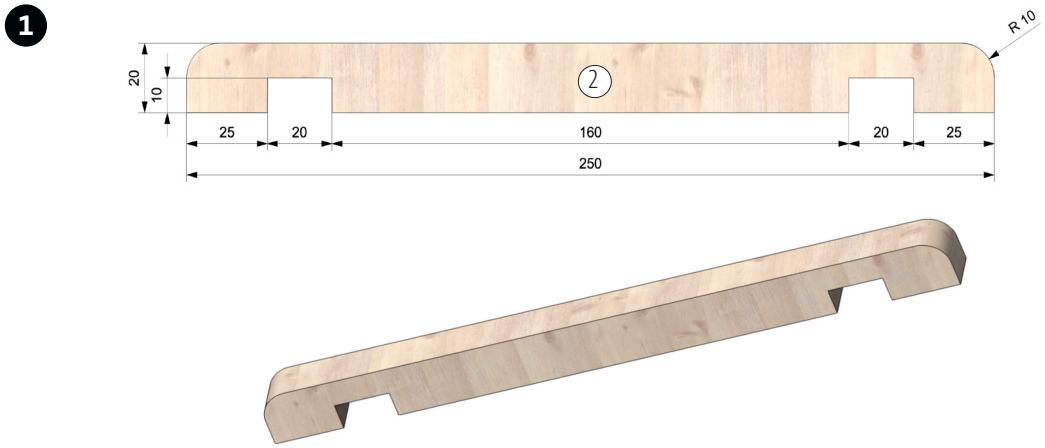

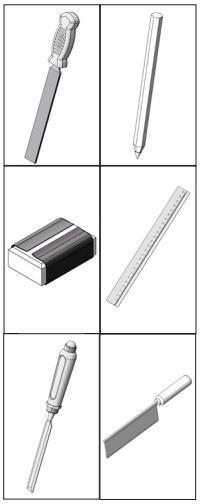

Sur la latte jointe 250x20x20 mm (Pièce 1) mesurer et dessiner les écarts selon le dessin. Pour la latte qui recouvre, scier les évidements et les creuser. Selon le dessin, arrondir les extrémités extérieures.

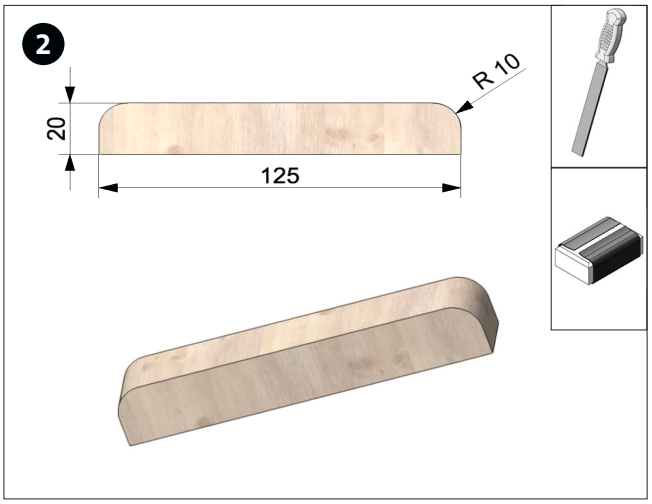

Arrondir les lattes en bois 125x20x20 mm (Pièce 2) aux extrémités extérieures selon le dessin. Poncer minutieusement les pièces 1 et 2.

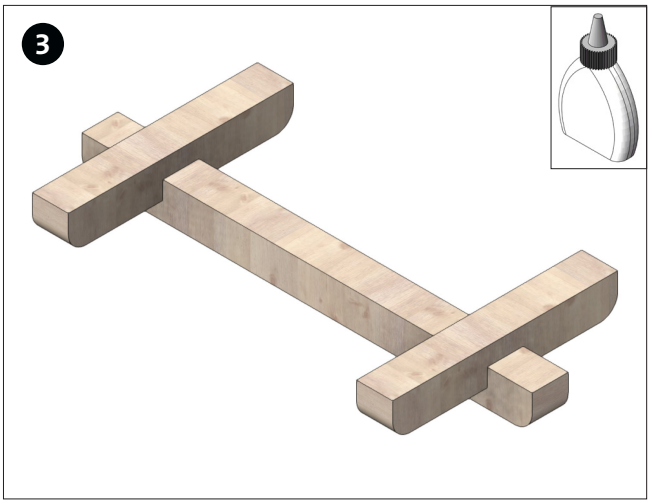

Avec de la colle à bois, coller les deux pieds (2) bien au milieu dans les évidements de la pièce 1 effectués sous point 1 (voir illustration).

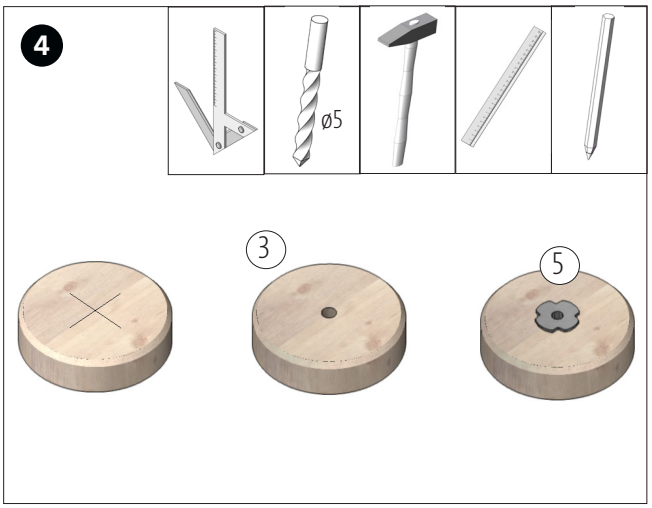

Sur les roues en bois fournies (Pièce 3), marquer le milieu (utiliser une équerre de centrage/ voir illustration). Percer un trou de 3 mm de ø à travers (voir ill.) Enfoncer les écrous (Pièce 6) à l'aide d'un marteau dans les trous de la pièce 3.

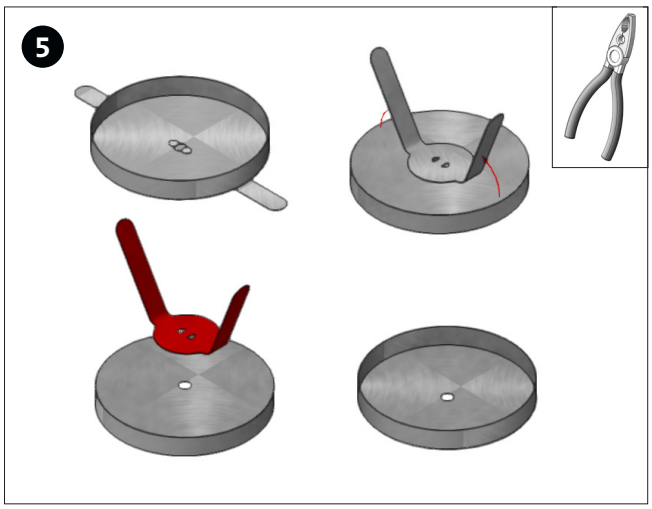

Avec la pince universelle, enlever les languettes de fixation des coupelles, selon le dessin.

OPITEC

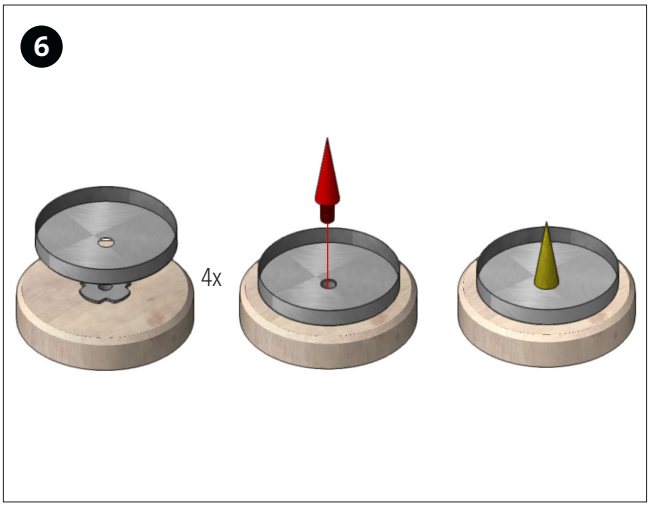

Mettre le support d ebougie réchaud sur l'écrou et visser solidement avec l'aiguillon de bougie. (voir illustration)

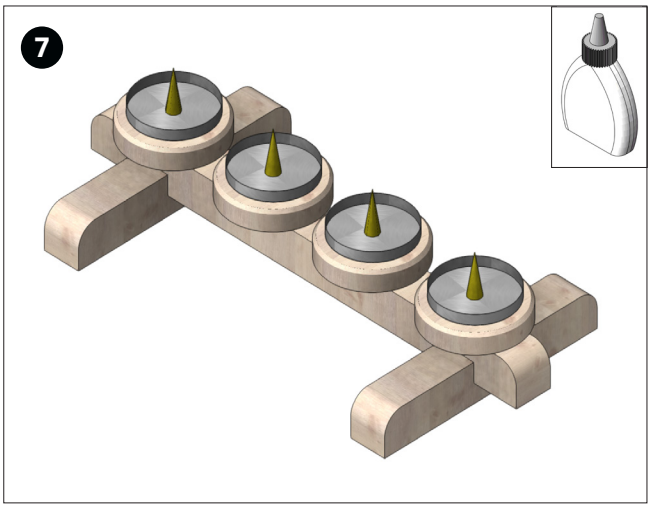

Coller les supports résultant du point 4 avec de la colle à bois, au milieu et à distance régulière sur la longue latte du châssis de base.

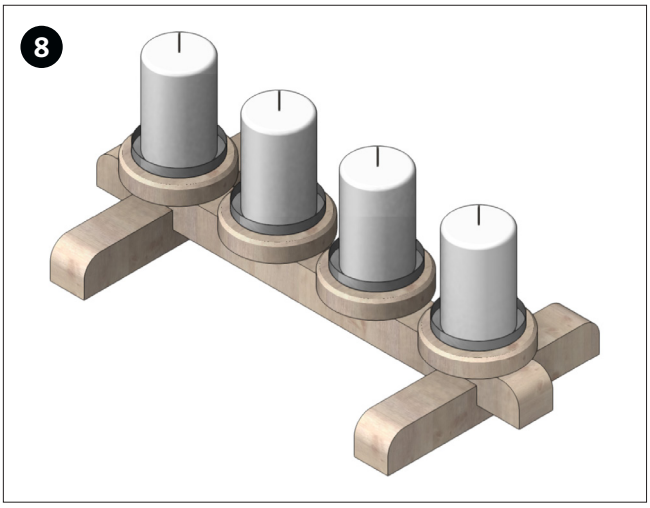

Fixer les bougies sur l'aiguillon. Terminé!

OPITEC