109.209

Kerzenständer mit Metalldorne und Tropfschale

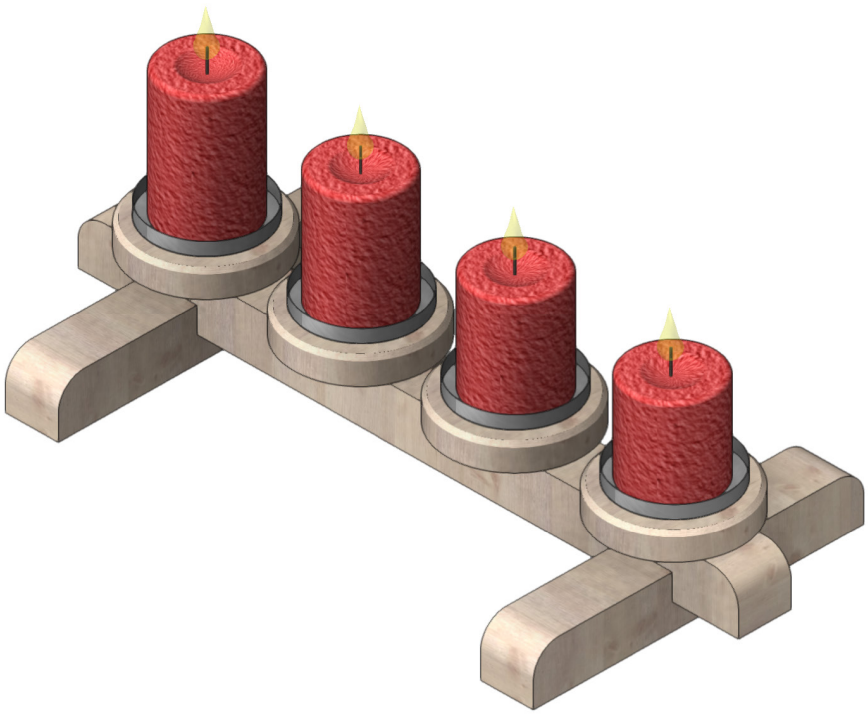

Benötigtes Werkzeug:

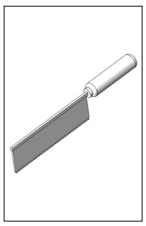
Feinsäge

Stechbeitel

Hammer

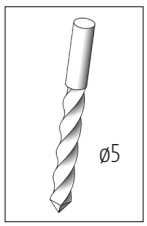

Bohrer

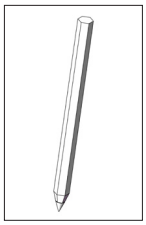
Bleistift

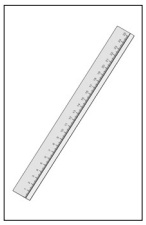
Lineal

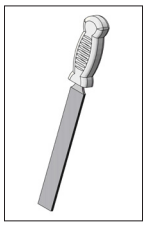
Holzraspel

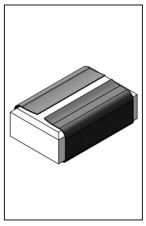
Schleifpapier

Kombizange

Hinweis

Bei den OPITEC Werkpackungen handelt es sich nach Fertigstellung nicht um Artikel mit Spiel- zeugcharakter allgemein handelsüblicher Art, sondern um Lehr- und Lernmittel als Unterstüt- zung der pädagogischen Arbeit. Dieser Bau- satz darf von Kindern und Jugendlichen nur unter Anleitung und Aufsicht von sachkundigen Erwachsenen gebaut und betrieben werden. Für Kinder unter 36 Monaten nicht geeignet. Erstickungsgefahr!

Kerzen nie unbeaufsichtigt brennen lassen! **Brandgefahr!**

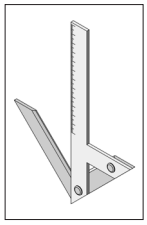
Zentrierwinkel

Teelicht

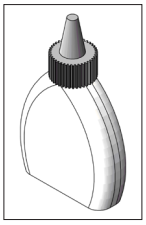
Holzleim

Stückliste	Stückzahl	Maße (mm)	Bezeichnung	Teile-Nr.
Holzleiste	1	250x20x20	Mittelleiste	1
Holzleiste	2	125x20x20	Füße	2
Holzrad	4	ø50	Kerzenhalter	3
Teelichthalter	4		Teelichthalter	4
Kerzendorn	4		Befestigung Teelichthalter/ Kerzendorn	5
Einschlagmutter	4		Befestigung Teelichthalter/ Kerzendorn	6

OPITEC

Bauanleitung 109.209
Kerzenständer mit Metalldorne und Tropfschalen

1

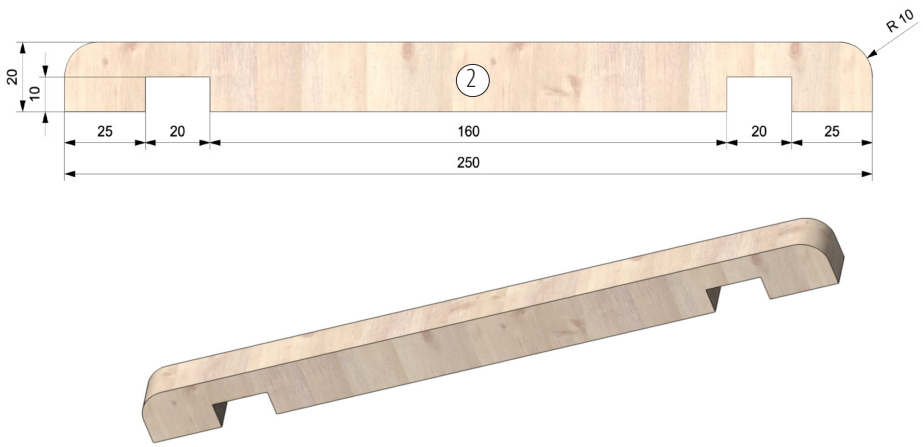

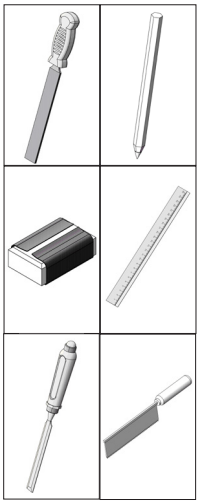

Auf beiliegender Holzleiste 250x20x20mm (Teil 1) nach Abbildung Abstände abmessen und aufzeichnen. Für die Überplattung aufgezeichnete Aussparung einsägen und ausstemmen. Enden nach Abbildung außen abrunden.

2

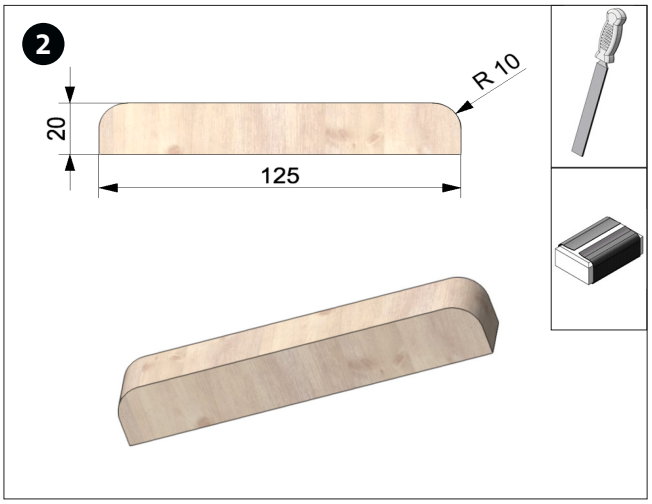

Bei den Holzleisten 125x20x20mm (Teil 2) die Enden nach Abbildung aussen abrunden. Teil 1 und 2 sauber verschleifen.

3

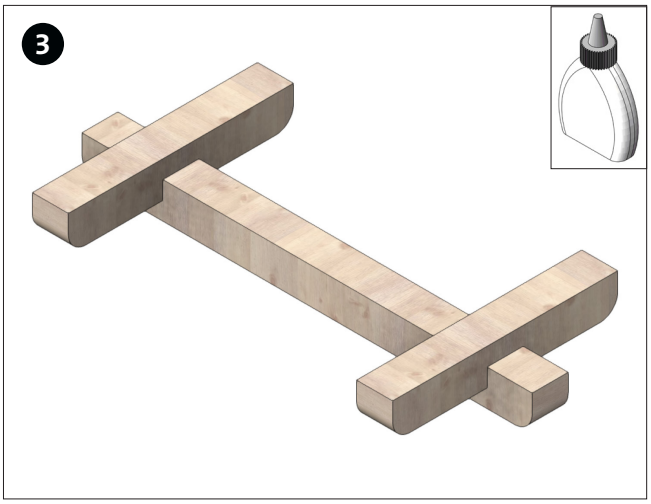

Die beiden Fußteile (2) mit Holzleim in die in Punkt 1 herausgearbeiteten Aussparungen von Teil 1 mittig einleimen. (siehe Abbildung)

4

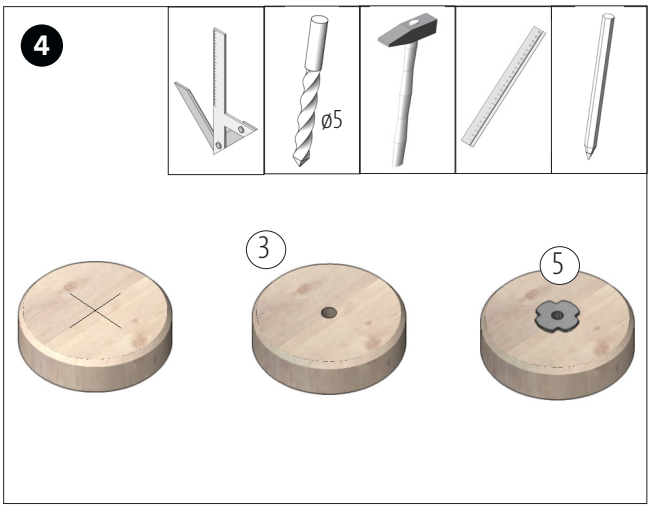

Auf beiliegenden Holzrädern (3) die Mitte anzeichnen (Zentrierwinkel verwenden! Mittig ø5mm durchbohren. Einschlagmuttern (6) mit einem Hammer in die Bohrungen einschlagen.

5

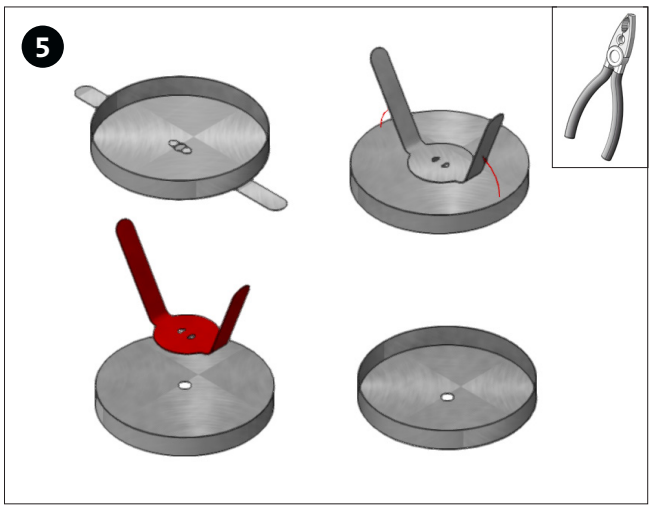

Mit einer Kombizange nach Abb. die Befestigungslaschen aus den Teelichthaltern entfernen.

OPITEC

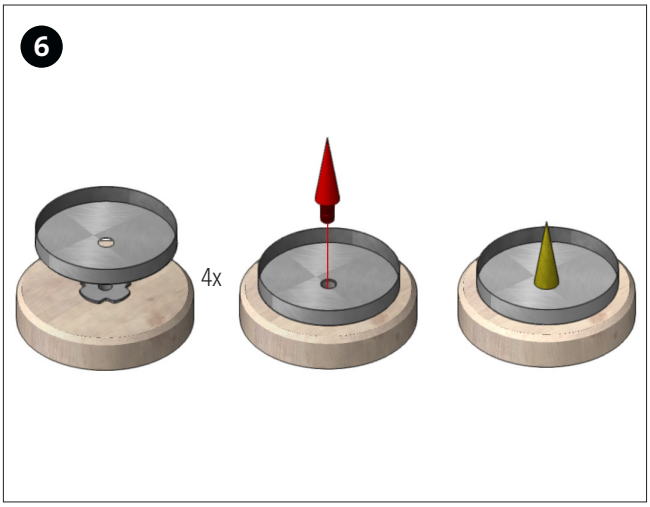

Die Teelichthalter (4) auf die Einschlagmutter setzen und mit dem Kerzendorn festschrauben.

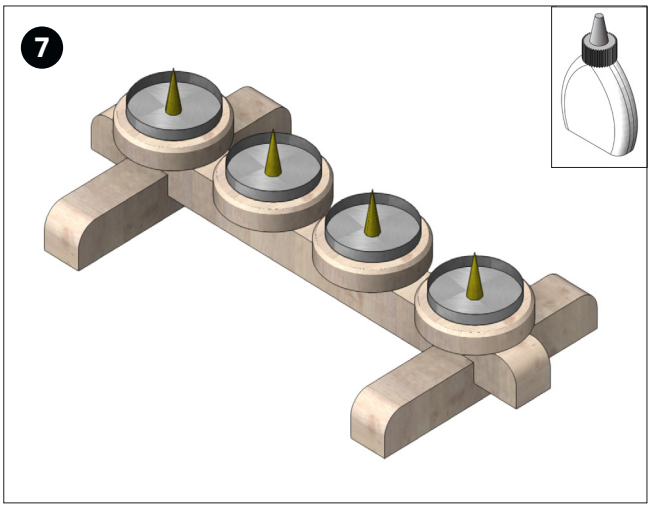

Die entstandenen Halterungen mit Holzleim mittig und im gleichen Abstand auf die Längsleiste des Grundgestells aufleimen.

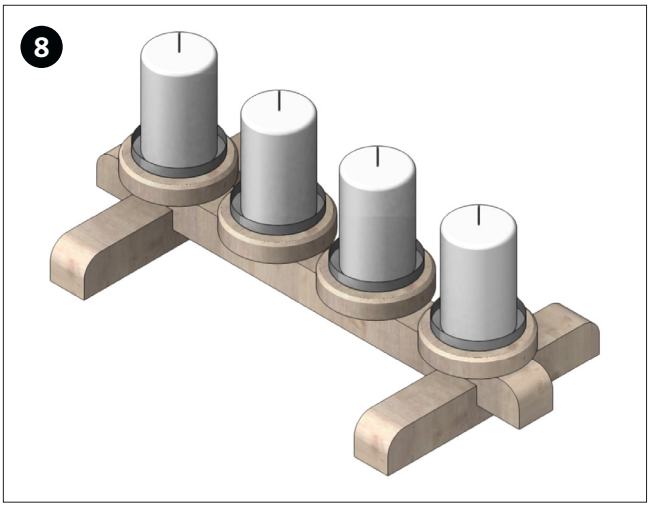

Kerzen auf den Dornen fixieren. Fertig!