OPITEC Hobbyfix

108.238

Guéridon pour fleurs, taille moyenne

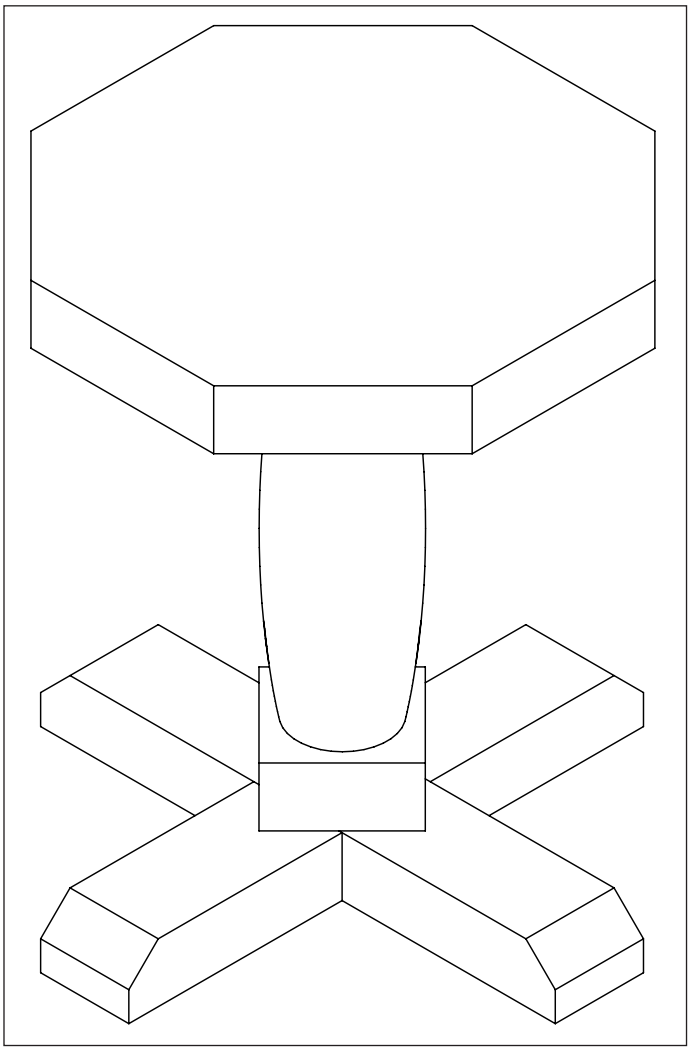

REMARQUE

Une fois terminées, les maquettes de construction d'OPITEC ne sauraient être considérées comme des jouets au sens commercial du terme. Ce sont, en fait, des moyens didactiques propres à accompagner un travail pédagogique. Ce kit de construction ne doit être construit et utilisé par les enfants et les jeunes adolescents QUE sous la direction et la surveillance d'adultes expérimentés. Ne convient pas aux enfants de moins de 36 mois. Risque d'étouffement!

1. Informations techniques

Genre: Objet utile en kit à construire

Réalisation: En atelier, de la 4ème à 6ème année scolaire.

2. Eléments utilisés :

Matériaux: Pin (résineux), bois tendre
Hêtre (feuillu), bois dur
Avant d'être travaillés, les différents bois devraient être suffisamment secs

Traitement: Le bois est scié, râpé, limé, percé et poncé
Marquer selon les gabarits donnés

Liaison: Coller (colle blanche)

Surface: Cire (liquide ou épaisse)
Vernis pour bois (fond/laque)
Teinter (en couleur et soluble à l'eau, ensuite vernir en surface)
Huile de lin

3. Outillage :

Pour scier: Scie fine convient pour les coupes droites et pour scier les baguettes

Attention: Serrer la pièce de travail!

Pour limer: Suivant le travail à réaliser choisir la lime qui convient

Attention: Ne peser sur l'outil choisi que lorsque celui-ci est en mouvement !

Pour poncer: Souche à polissage pour les arêtes et les surfaces,
Utiliser du papier-émeri pour les formes personnalisées.

Pour percer: Utiliser une perceuse manuelle ou une perceuse électrique à support ;

Attention: Respecter les prescriptions de sécurité d'usage (longs cheveux, bijoux, habillement, lunettes de protection, installation de serrage)

Pour serrer: Les serre-joints conviennent très bien (légers ils ne laissent pas de trace)

F108238#1

4. Liste des pièces:

Groupe	Matériel	Quantité	Dimensions	Illustration/N°
Appui, support	Planche en pin	1	20 x 150 x 150 mm	1
Pied	Latte en pin	1	20 x 30 x 350 mm	2
Colonne	Latte en pin	1	40 x 40 x 125 mm	3
Cheville	Baguettes	1	Ø 10 x 50 mm	4

5. Dessin éclaté

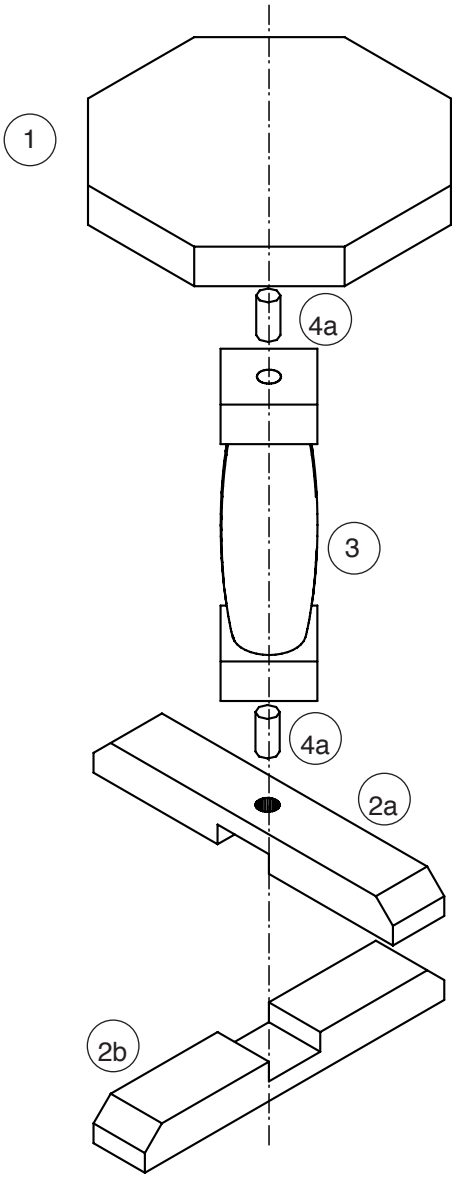

6. Plan de montage / Vue d'ensemble

6.1 Fabrication de l'apppui

6.2 Fabrication du pied

6.3 Fabrication de la colonne

6.4 Montage final et mise en peinture

6.1 Fabrication de l'appui

6.1.1 Percer au milieu de la planche (1) 20 x 150 x 150 mm un trou de 10 mm de ø, sur env. 10 mm de profondeur.

Remarque: Veiller à ce que la planche ne soit pas complètement transpercée!

6.1.2 Reporter le pochoir octogonal (voir page 7) sur la planche (1) et scier. Poncer les coupes réalisées à

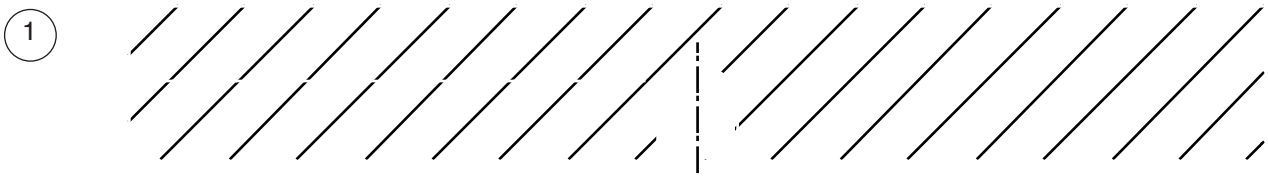

la scie.

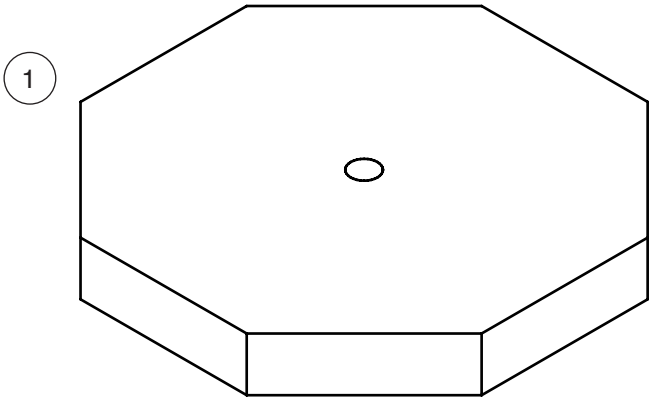

6.2 Fabrication du pied

6.2.1 Séparer la latte (2) 20 x 30 x 350 mm en deux au milieu.

6.2.2 Percer à travers l'un des deux morceaux (2a) 20 x 30 x env. 175 mm au milieu un trou de 10 mm de ø. Ensuite pour pouvoir encastrer exactement cette latte dans l'autre, faire en dessous selon le dessin, une encoche de 10 mm de profondeur et 30 mm de large. Chanfreiner les extrémités à env. 45°. Dans la deuxième latte restante (2b), on effectue exactement la même encoche et on chanfreine les côtés de la même façon.

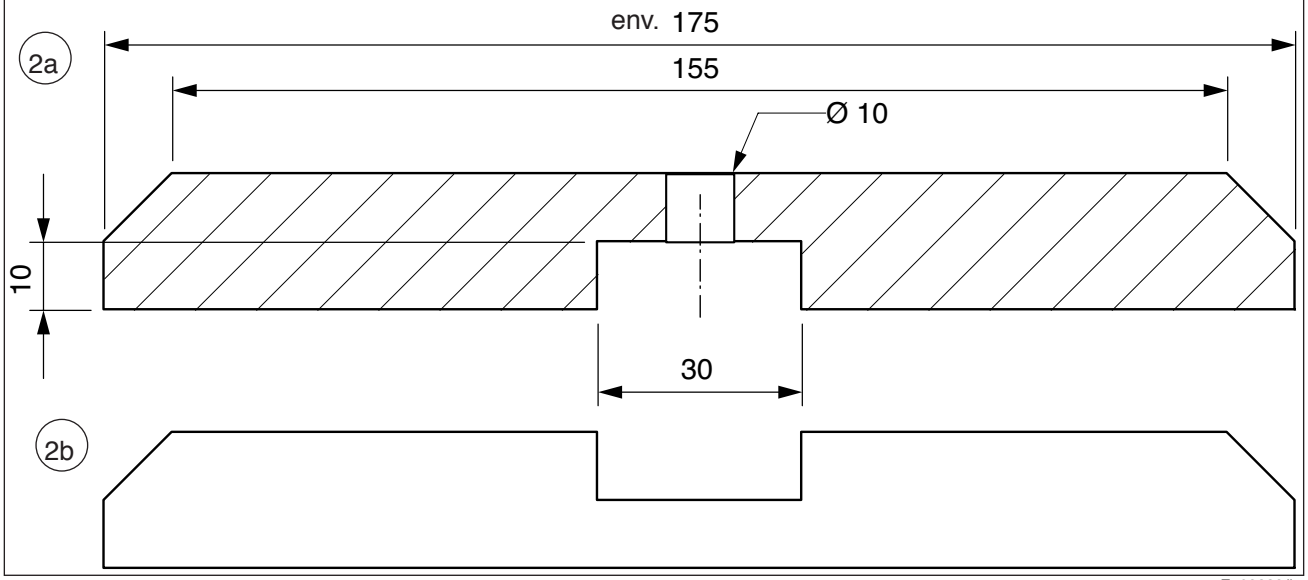

F108238#1

6.2.3 Assembler les deux lattes ainsi obtenues et contrôler si vous obtenez bien une surface lisse (encastrement parfait), sinon retravailler. Coller les deux éléments pour faire le pied.

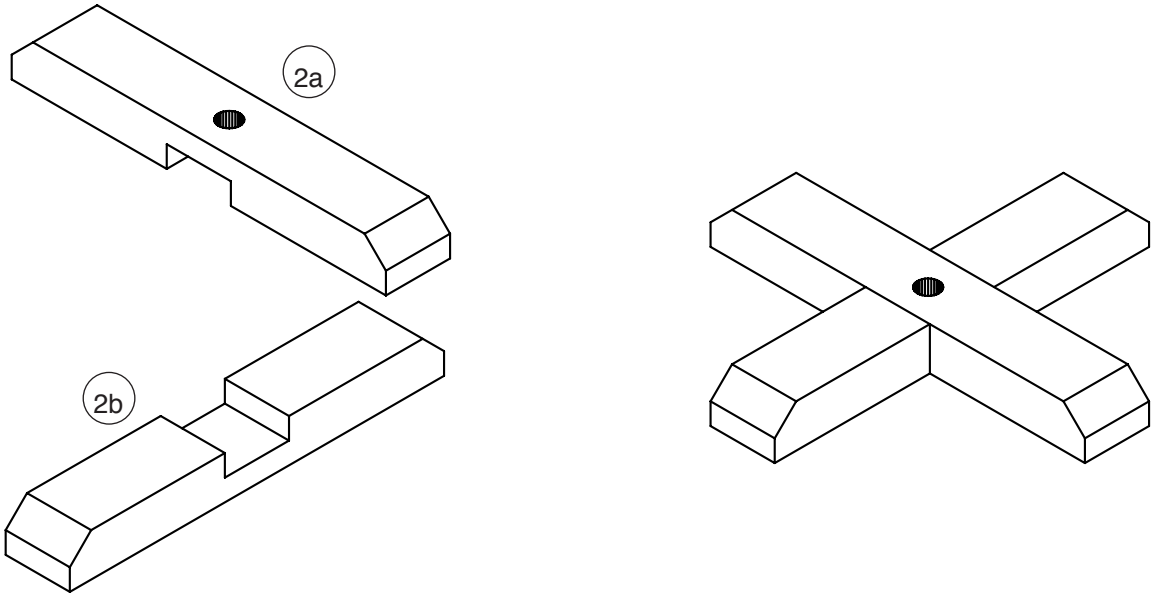

6.3 Fabrication de la colonne

6.3.1 Pour la pose de chevilles ultérieure, percer dans la latte carrée (3) 40 x 40 x 125 mm en dessous et au milieu, un trou de 10 mm de ø et env. 15 mm de profondeur (voir illustration)

6.3.2 Puis, fignoler la colonne selon le modèle ou selon votre propre souhait.

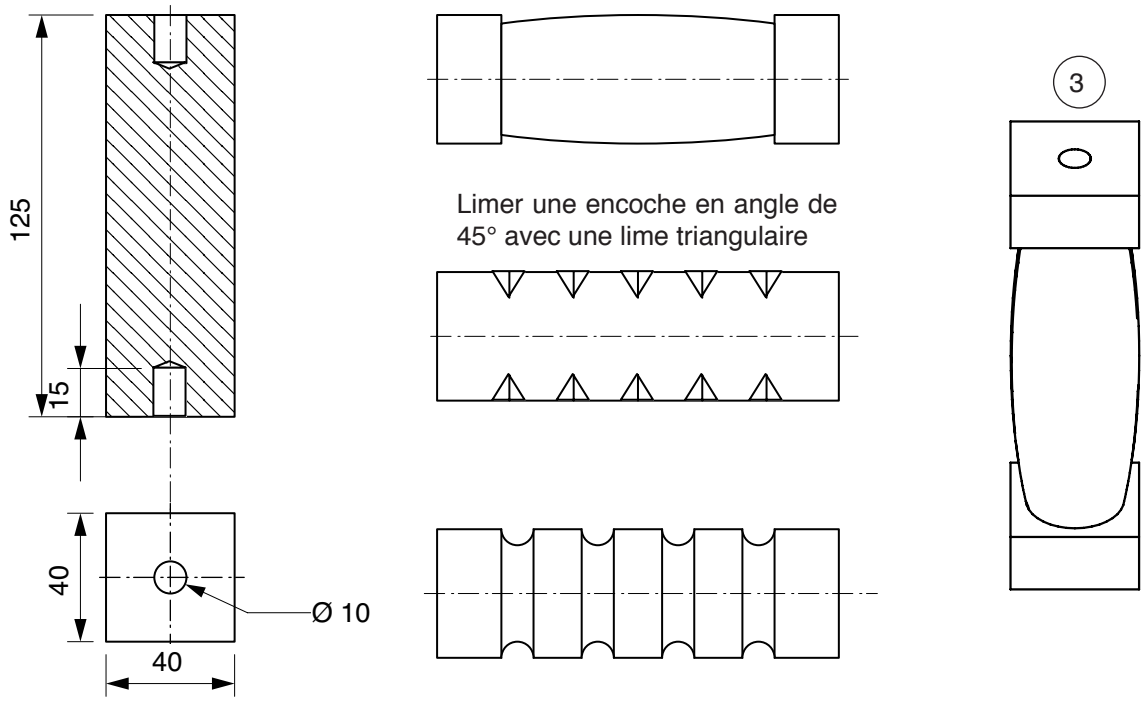

6.4 Montage final et mise en peinture

6.4.1 Séparer les chevilles (4) ø 10 x 50 mm en deux et chanfreiner légèrement les extrémités des morceaux (env. ø 10 x 25 mm) avec du papier émeri.

6.4.2 Coller les divers éléments pour en faire le guéridon pour fleurs.

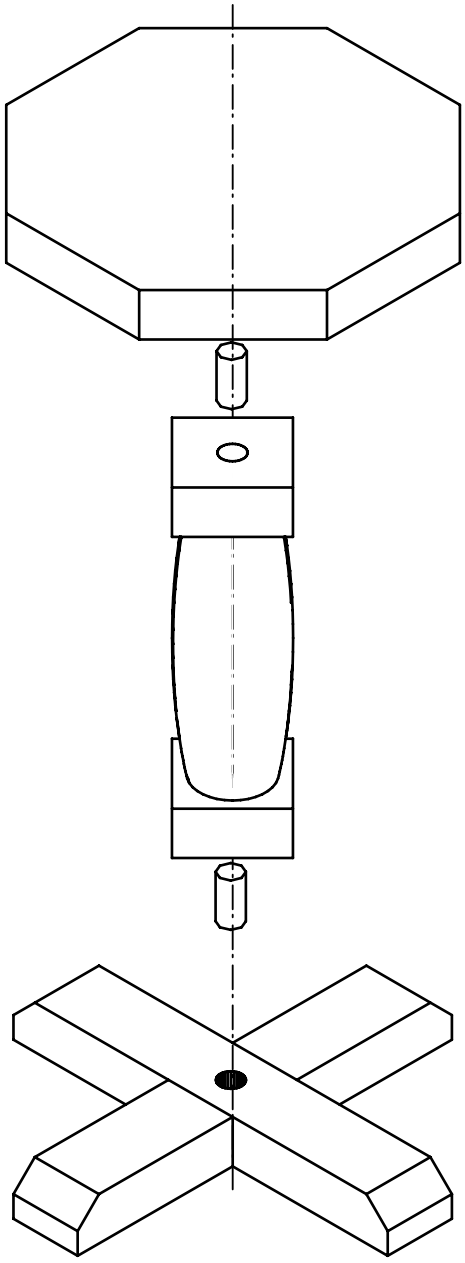

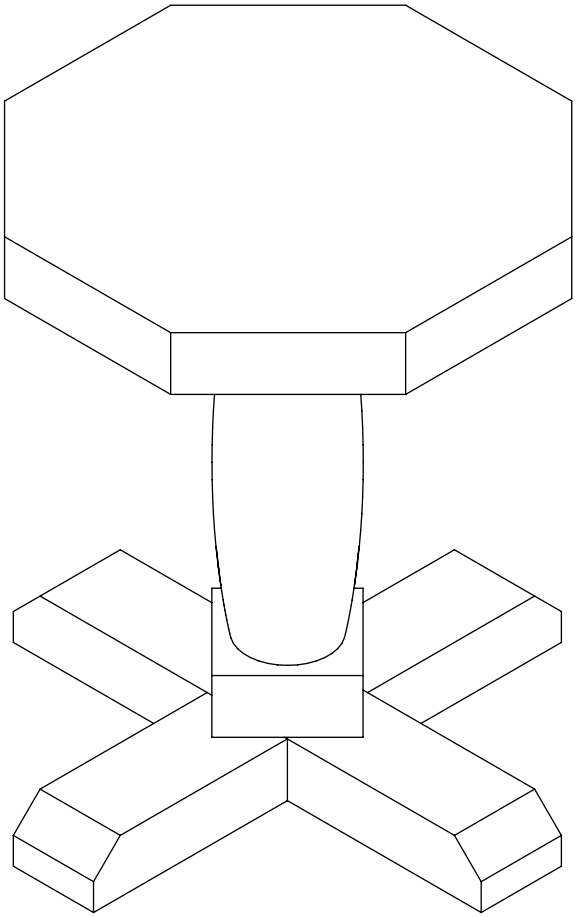

6.4.3 Vous êtes libres de réaliser la mise en peinture comme vous le souhaitez. Nous vous recommandons de l'enduire de vernis transparent.

Pochoir octogonal

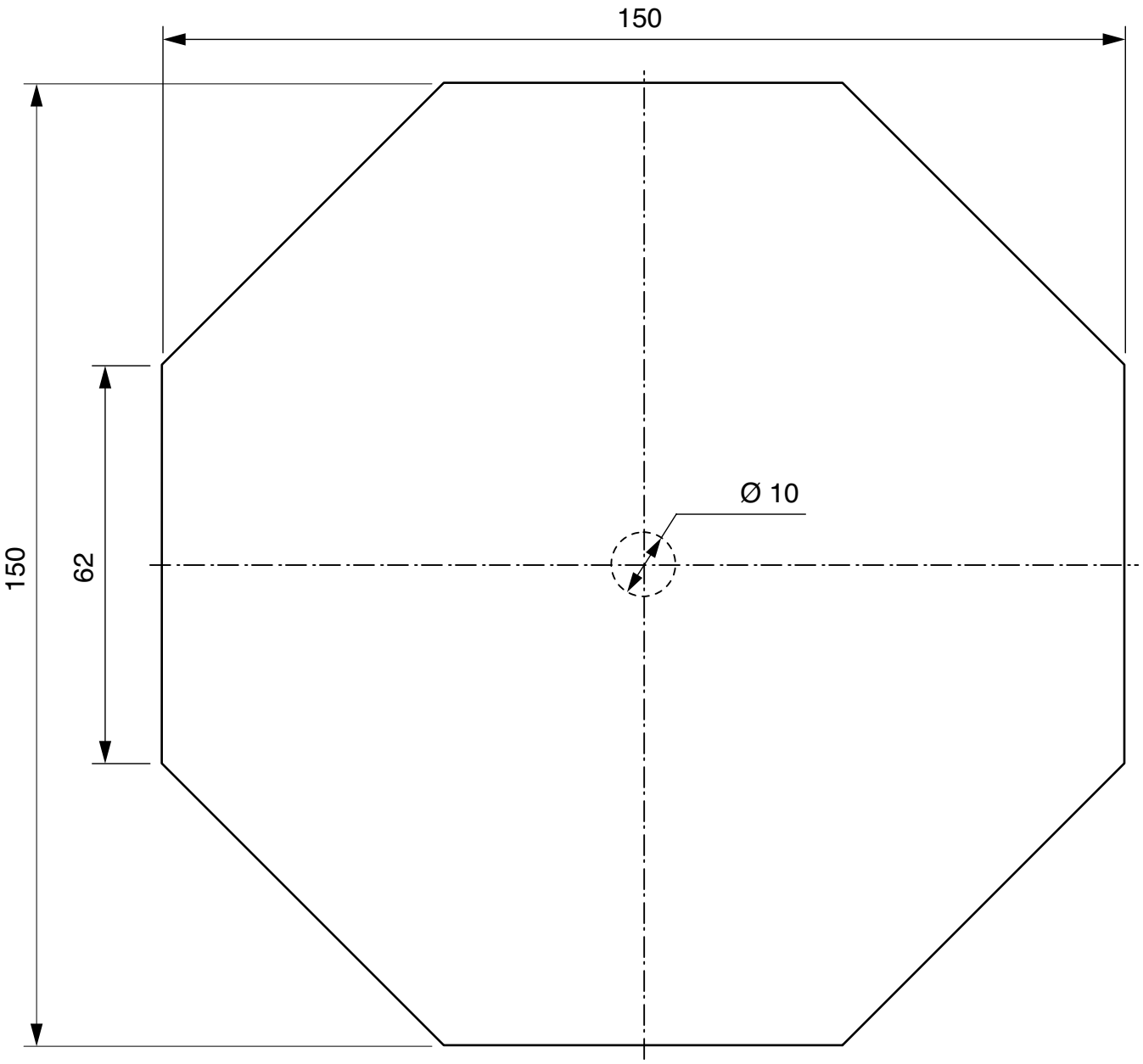

E 1 : 1