OPITEC

105.107

El centinela del armario

NOTA

Las maquetas de OPITEC, una vez terminadas, no deberían ser consideradas como juguetes en el sen- tido comercial del término. De hecho, se trata de material didáctico adecuado para un trabajo pedagó- gico. Los menores sólo deben realizar los trabajos relacionados con este kit bajo la supervisión de un adulto. No apto para niños menores de 36 meses, ya que existe riesgo de asfixia.

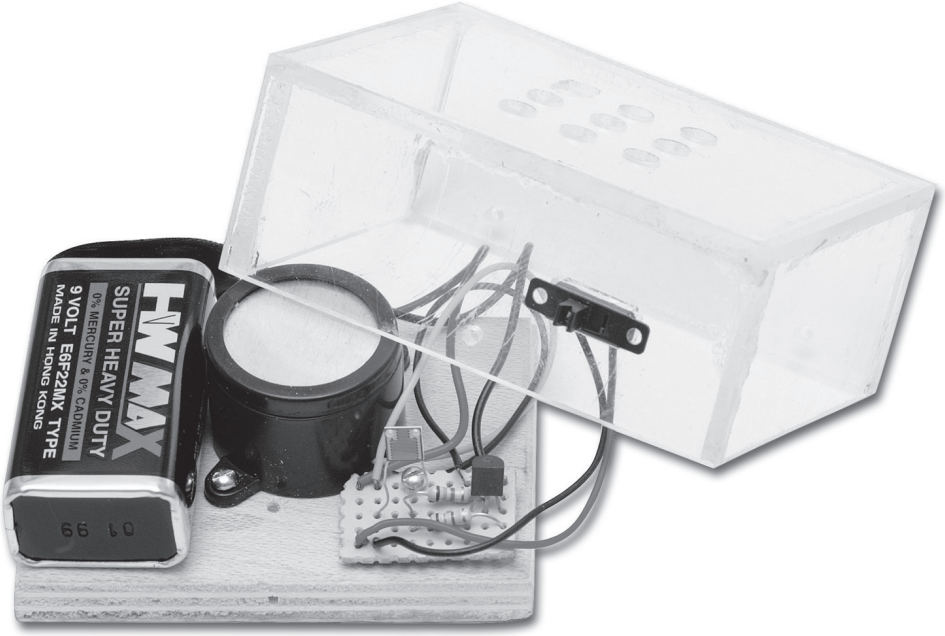

Material suministrado:

1	Placa pertinax	
1	Interruptor	
1	LDR	
1	R1 = 18 kOhm (marrón/gris/naranja)	
1	R2 = 1,8 kOhm (marrón/gris/rojo)	
1	Transistor (NPN) BC 548/BC 547	
1	Conector de pila (rojo +, negro -)	
1	Zumbador (rojo +, negro -)	
3	Tornillos para madera	2 x 10 mm
1	Contrachapado de madera	8 x 53 x 73 mm
1	Metacrilato	3 x 30 x 161 mm
1	Metacrilato	3 x 60 x 80 mm
1	Metacrilato	3 x 30 x 110 mm

Esquema eléctrico

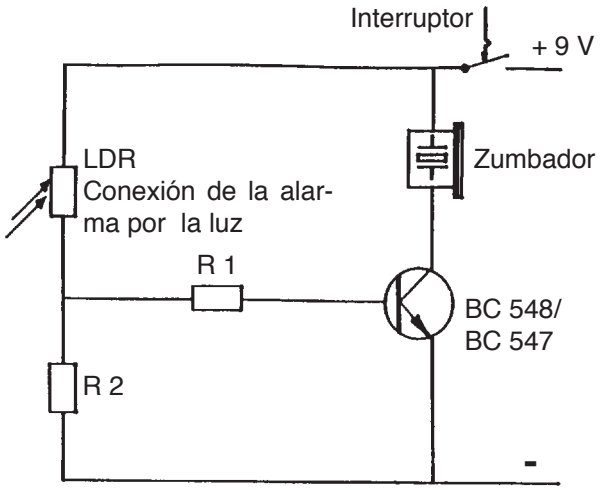

Plano de montaje

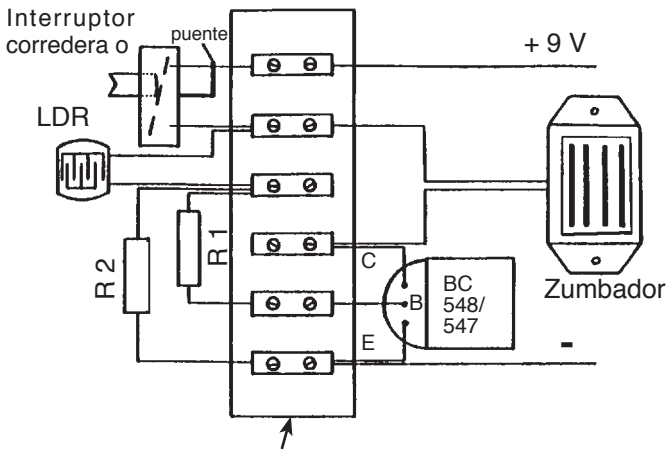

Simil regleta de conexiones como tiras
De una placa pertinax

En caso de montaje sobre una placa pertinax, las piezas se conectan como en la regleta.

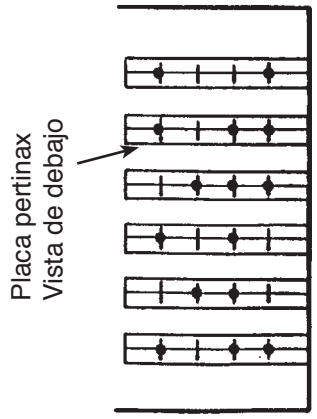

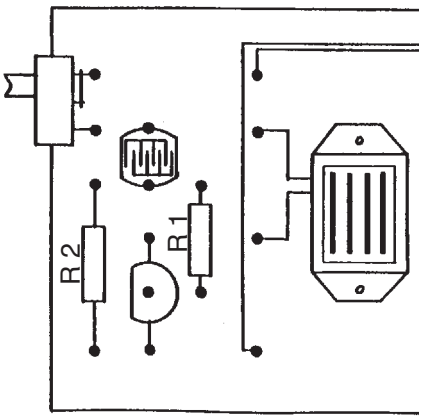

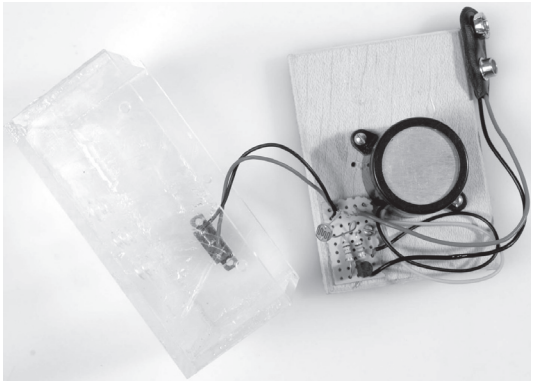

Sugerencia de encajado

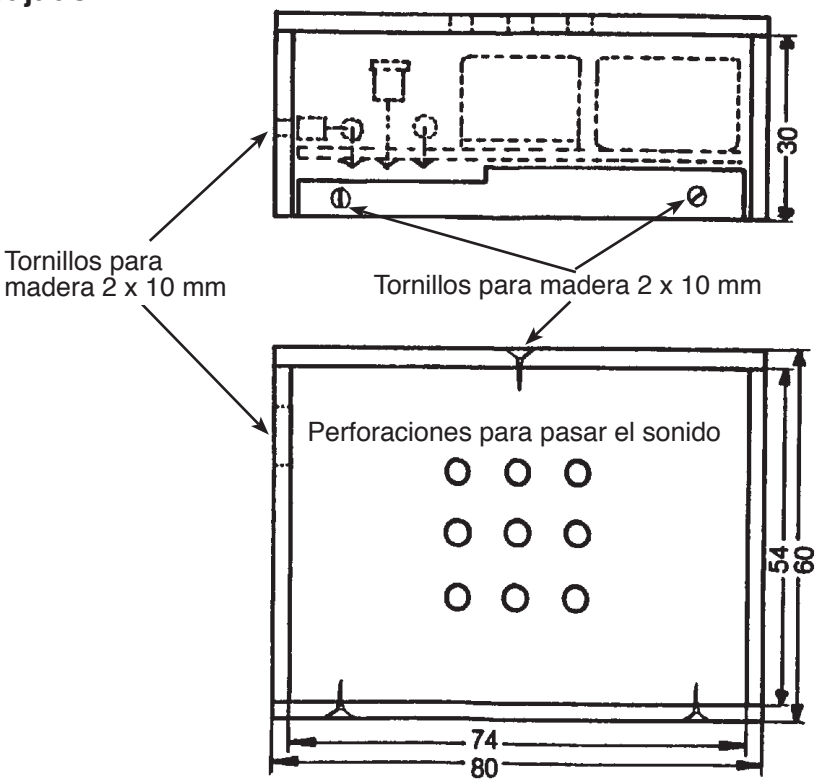

M105107#1