103.048

Bateau à moteur "Regina"

Outils nécessaires:

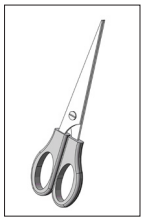
Ciseaux

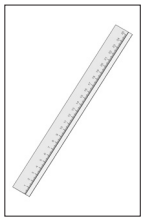
Règle

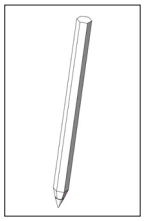
Crayon

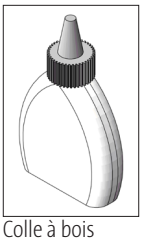
Colle à bois résistante à l'eau

Fer à souder avec soudure

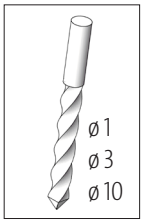

Perceuse

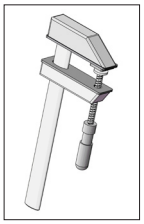
Serre-joint

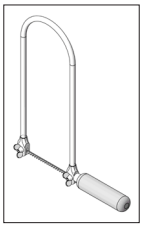
Scie à chantourner

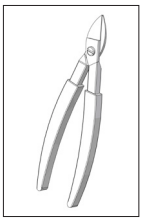
Cisaille à tôle

Scie à métaux

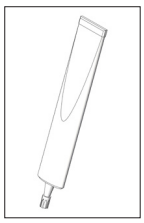
Colle universelle

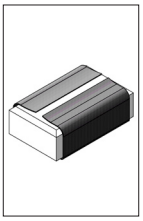
Papier-émeri

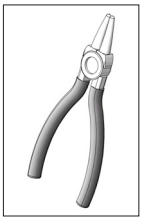
Pince à bec rond

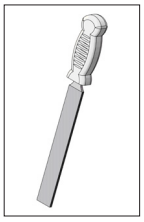
Lime

Râpe à bois

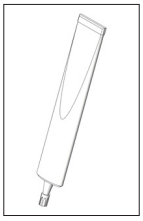
Colle instantanée

Remarque :
Une fois terminés, les kits d'usine OPITEC ne sont pas des articles à caractère de jouet de type généralement commercialisé, mais des outils d'enseignement et d'apprentissage servant de support au travail pédagogique. Ce kit ne peut être construit et utilisé par des enfants et des adolescents que sous la direction et la surveillance d'adultes compétents. Ne convient pas aux enfants de moins de 36 mois. Risque d'étouffement !

Liste de pièces	Nombre de pièces	Dimensions (mm)	Description	N° pièce
Contreplaqué	5	400x150x10	Torse	1
Barre ronde	1	ø10x50	Porte-corde	2
Fil de soudure	2	250x3	Garde-corps / gouvernail	3
Film de thermoformage	1	210x150x0,3	Fenêtre	4
Fer blanc	1	70x50x0,5	Gouvernail	5
Rondelle d'écartement	2	ø 2,9	Gouvernail	6
Pitons à vis	4	10	Enregistrement du gouvernail	7

OPITEC

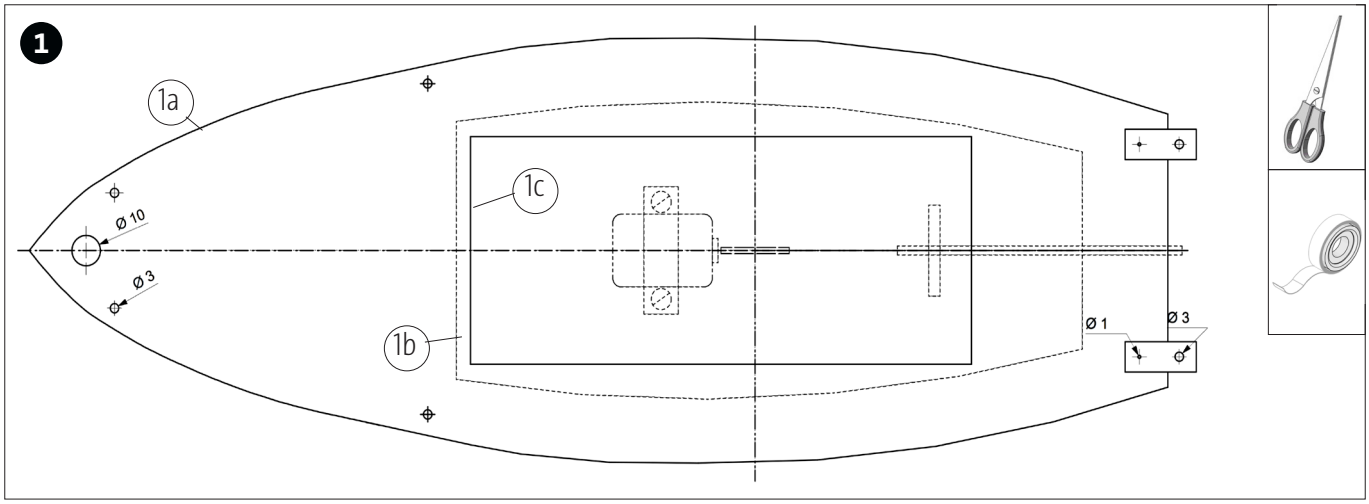

Découpez le gabarit (page 7+9) et collez-le sur la surface adhésive. Découpez ensuite aux ciseaux.

En général: Sciez les découpes des pièces (1b-1c) dans leur ensemble ! Ceux-ci seront nécessaires plus tard!

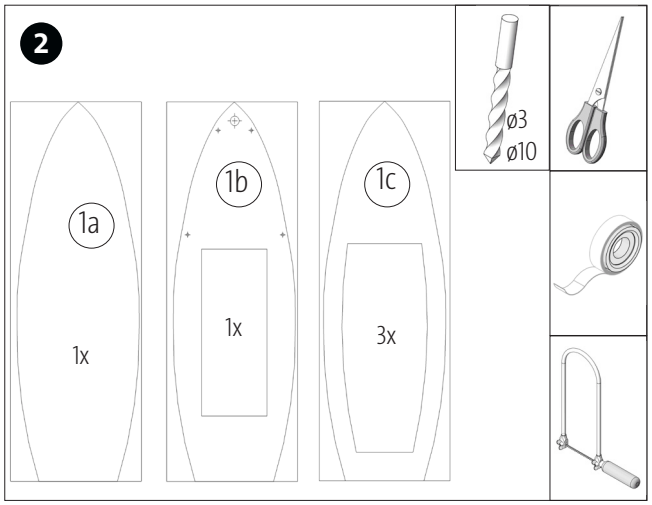

Transférez les gabarits (1a-1c) sur les 5 feuilles de contreplaqué (1) comme indiqué et découpez et percez la partie (1c
Remarque: Conservez les découpes - elles seront nécessaires plus tard !

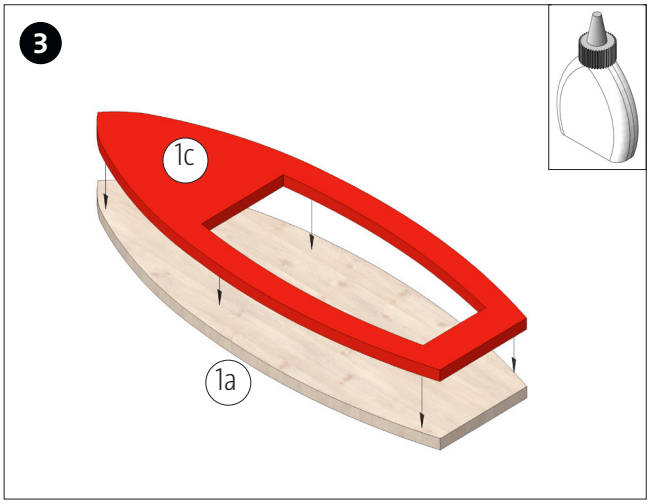

Collez la pièce (1b) au niveau 1 - pièce (1a) comme indiqué.

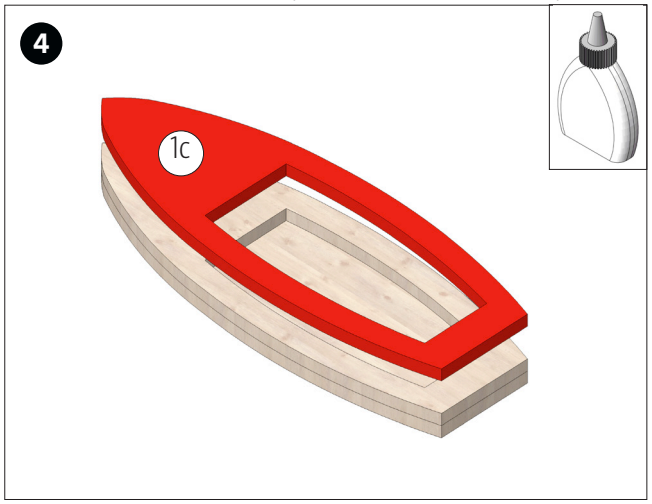

Coller une autre pièce (1b) au niveau 2 - pièce (1b).

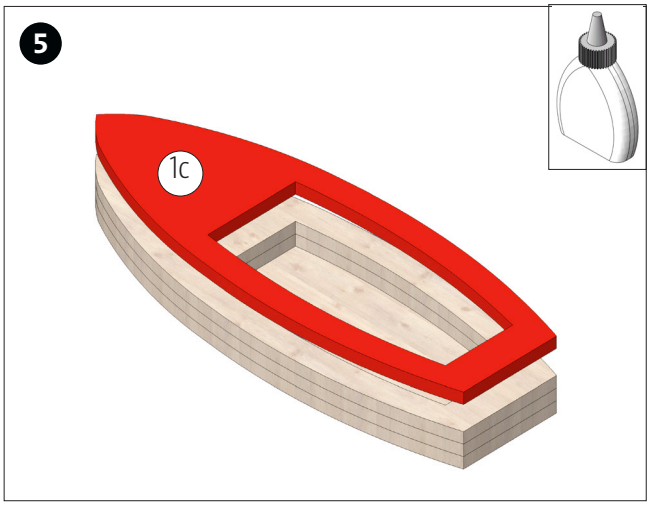

Coller une autre pièce (1b) sur le niveau 3 - pièce (1b).

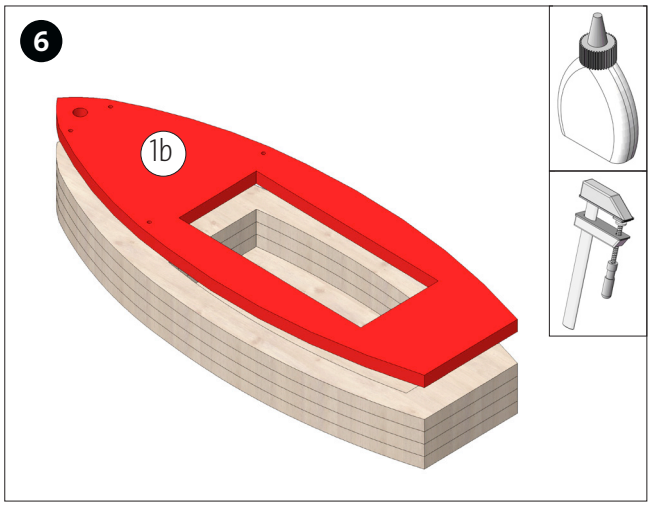

Collez enfin la pièce 1c à la pièce (1b) niveau 4. Fixez les 5 niveaux avec des serre-joints jusqu'à ce que la colle ait séché.

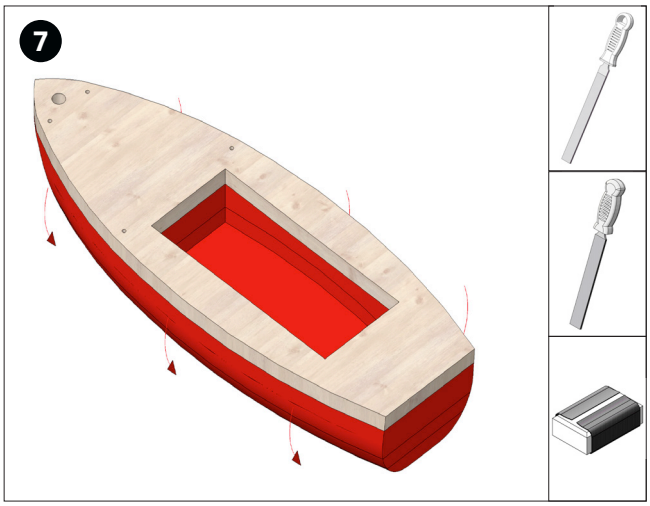

Façonnez soigneusement la coque en une coque de bateau avec la râpe, la lime d'atelier et le papier de verre sur le dessous.

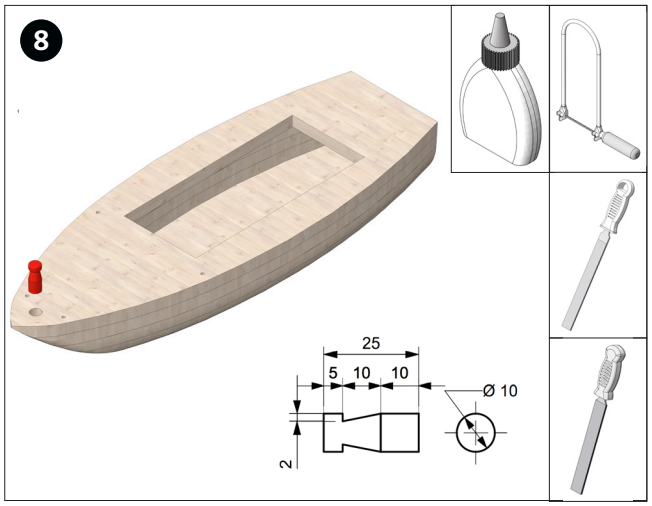

Fabriquer le support de corde à partir de la tige (2) selon le dessin. Pour ce faire, selon le dessin, biseauter la pièce centrale de 10 mm à une extrémité d'environ 30° avec une râpe à bois et nettoyer avec une lime. Puis raccourcissez à 25 mm et collez dans le trou de 10 mm du pont.

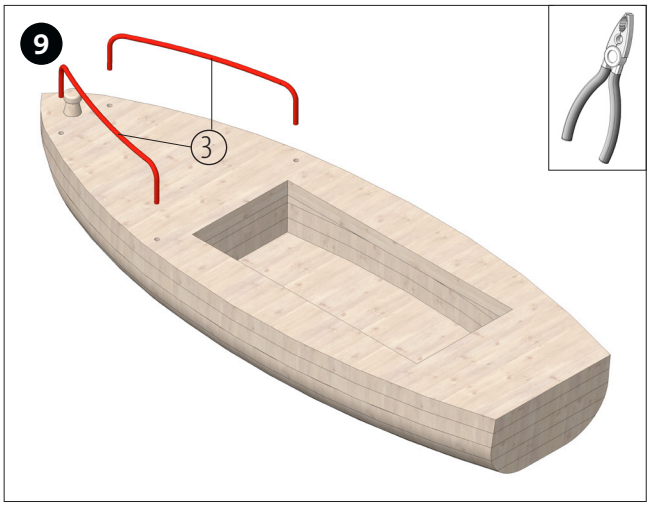

Couper 150 mm de chaque fil de soudure (3) et plier selon le gabarit de pliage (page 9). Insérez ensuite dans les trous prévus dans le pont comme indiqué.

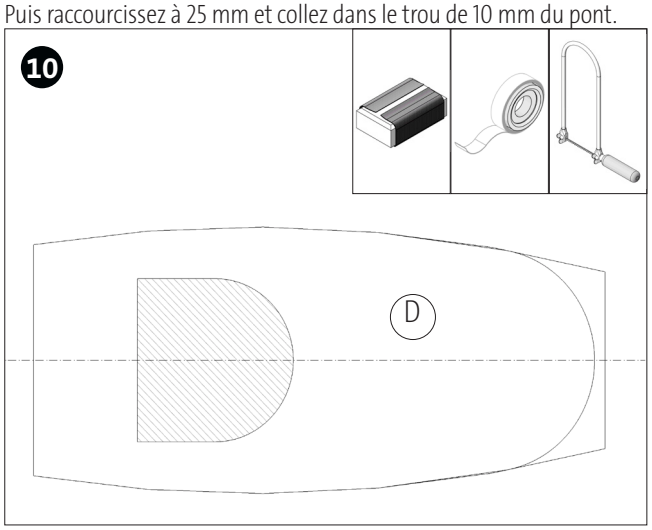

Tracez le gabarit pour le toit (D) (page 13) sur une découpe de la pièce (1c) et sciez. Coupes de scie nettes.

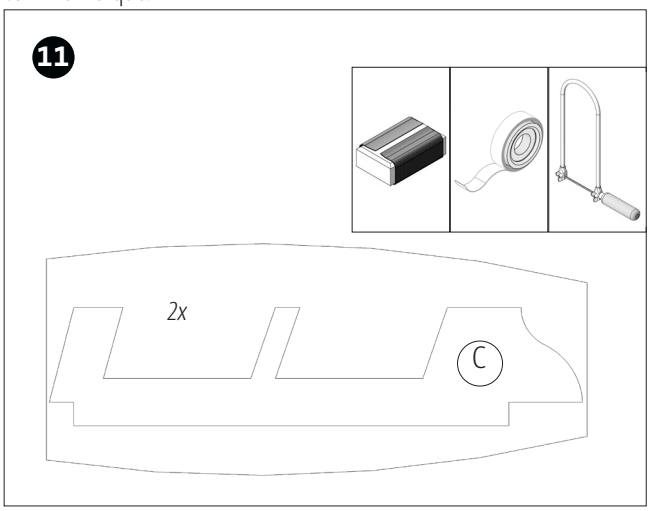

Transférer le gabarit pour les parties latérales (C) (page 11) sur les deux pièces découpées restantes de la pièce (1c) et également scier et nettoyer les traits de scie.

OPITEC

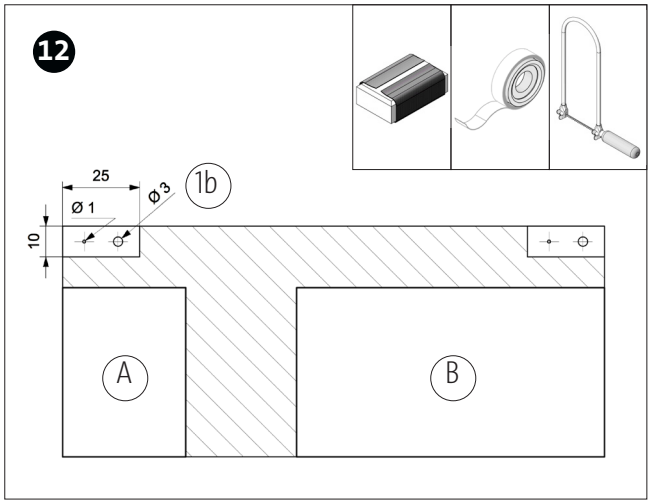

Transférer le gabarit des connecteurs A+B (page 11) sur la découpe de la pièce (1b), scier et nettoyer les traits de scie. Un morceau restant est nécessaire pour les deux leviers !

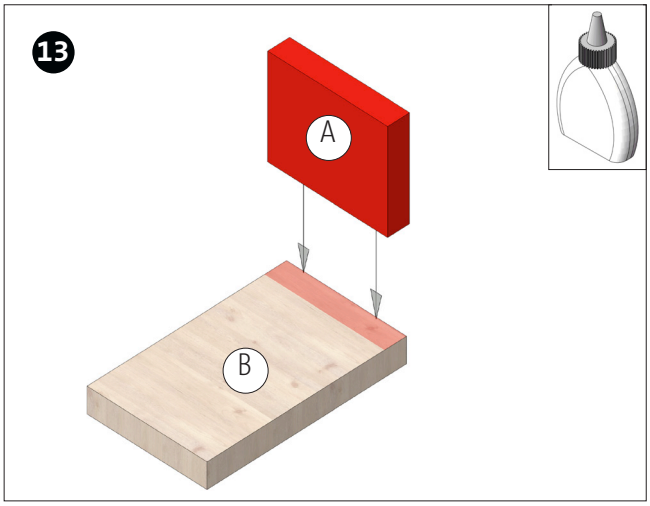

Collez la pièce (A) à la pièce (B) comme indiqué et laissez la colle sécher complètement.

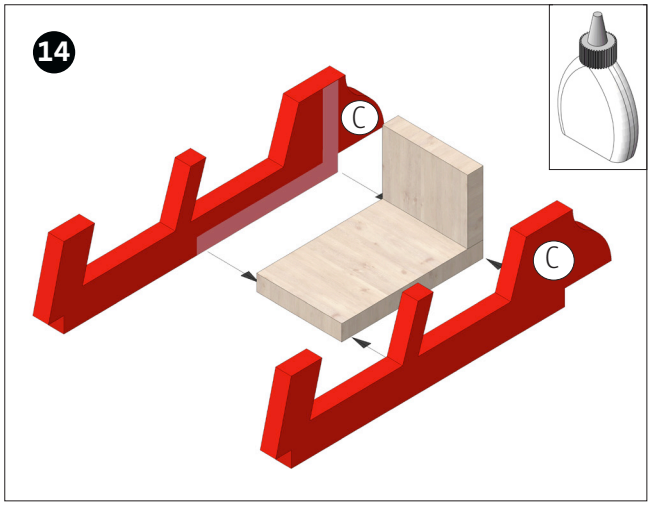

Collez les deux parties latérales (C) comme indiqué et laissez bien sécher la colle.

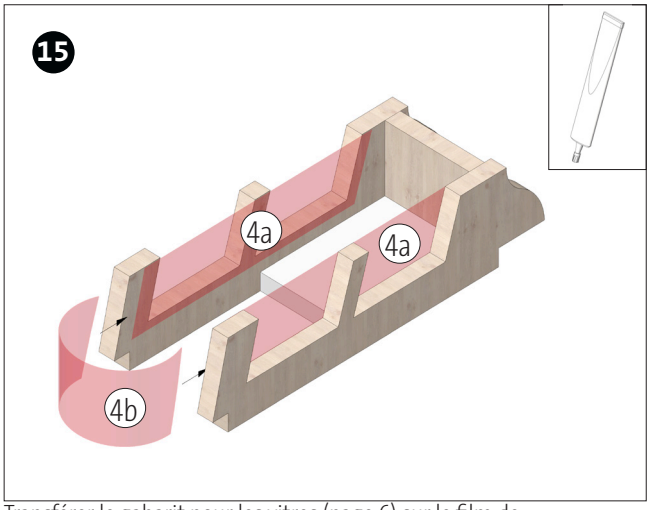

Transférer le gabarit pour les vitres (page 6) sur le film de thermoformage (4), découper les pièces (4a +4b) et les coller sur la superstructure du navire à l'aide d'un adhésif universel comme indiqué.

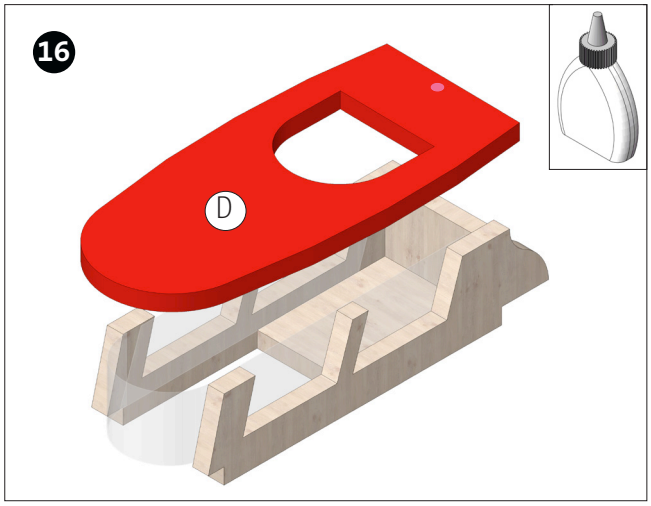

Collez le toit (D) à la superstructure du navire à l'aide de colle à bois, comme illustré.

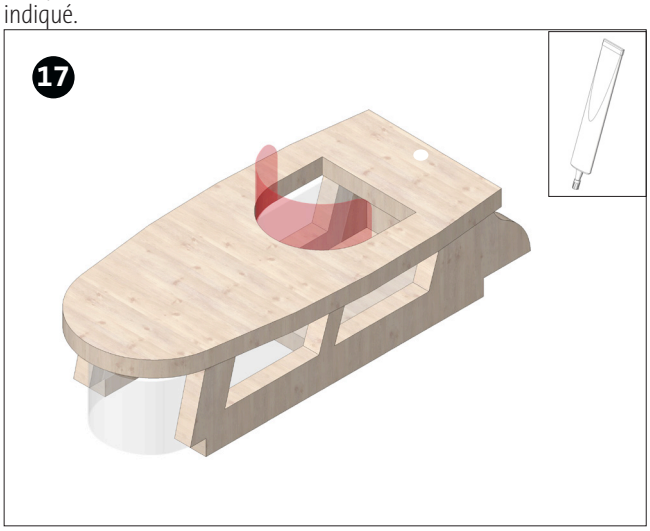

Collez la vitre supérieure en place avec de la colle tout usage comme indiqué.

OPITEC

Placez l'assemblage fini sur le fuselage comme indiqué.

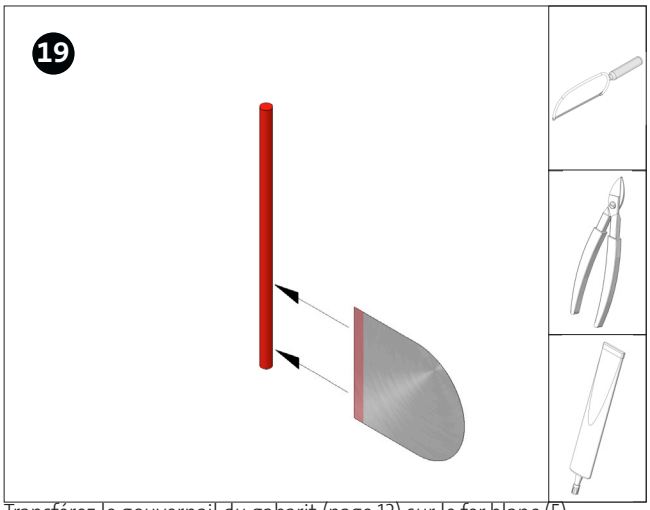

Transférez le gouvernail du gabarit (page 13) sur le fer-blanc (5). Découpez ensuite avec des cisailles à tôle. Coupez une partie (70 mm) de chacun des deux morceaux de fil de soudure restants. Collez le gouvernail sur l'essieu avec de la superglue comme indiqué.

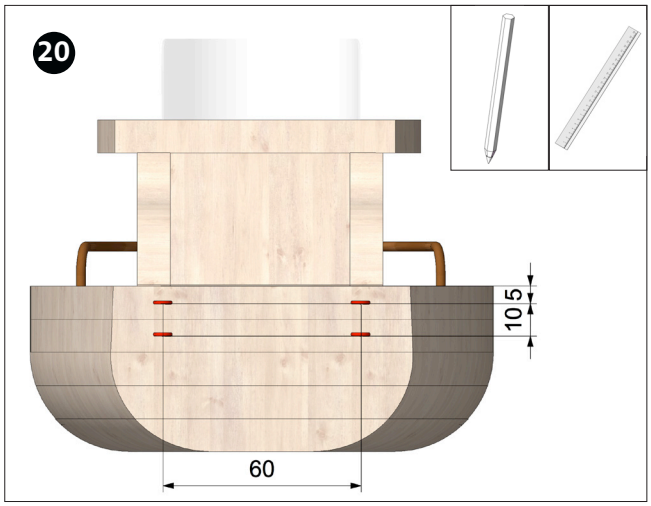

Marquer la position des boulons à anneau (8) selon les mesures et visser les boulons à anneau.

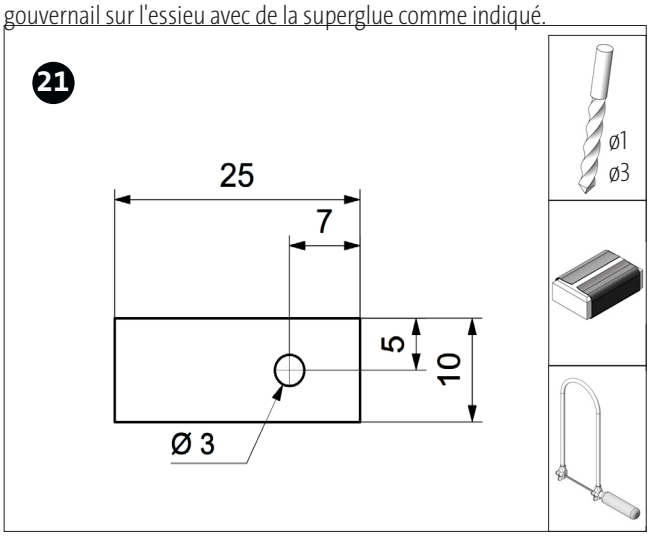

Marquez les deux leviers sur les chutes de contreplaqué (1b) selon les mesures (voir ci-dessus) et percez-les. Ensuite, sciez avec la scie à lessive et nettoyez les traits de scie.

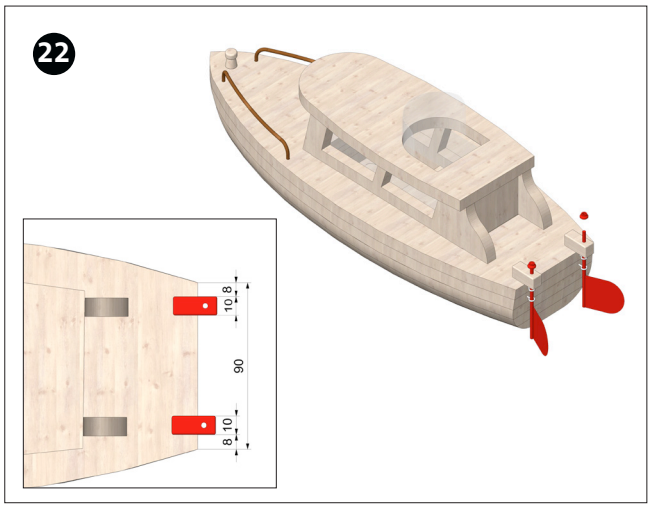

Insérez les safrans finis par le bas à travers les boulons à œil (7) comme indiqué ci-dessus. Pousser les entretoises sur les essieux par le haut.

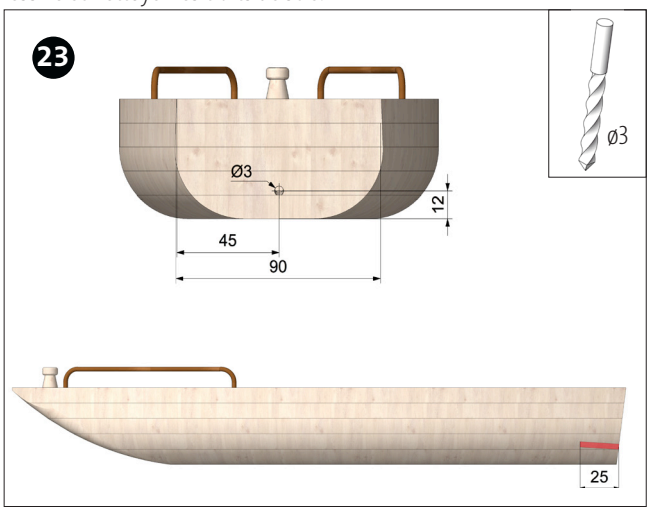

Si le kit d'entraînement pour bateaux à moteur (103.059) doit être installé, un trou de ø3 mm doit être percé à travers la poupe du bateau. Voir dimensions ! (Structure voir p. 5-6)

OPITEC

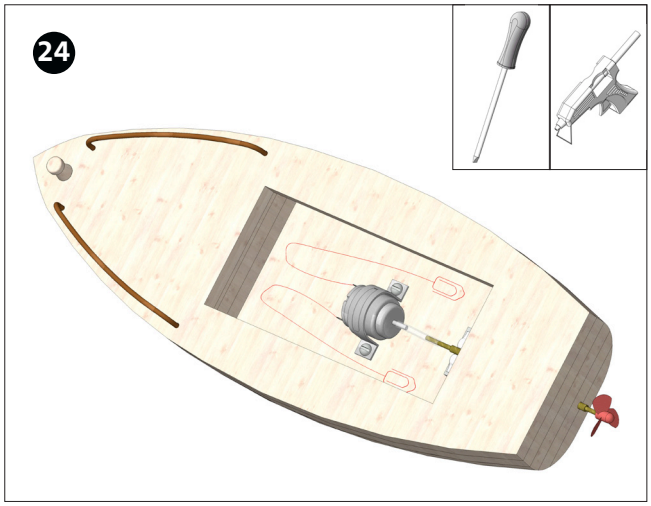

Installez l'ensemble d'entraînement dans le fuselage comme illustré. Dénudez deux morceaux de fil de raccordement des deux côtés et connectez-les aux bornes du moteur. Les extrémités peuvent être connectées avec un trombone pour permettre une meilleure connexion à une batterie 4.5V.

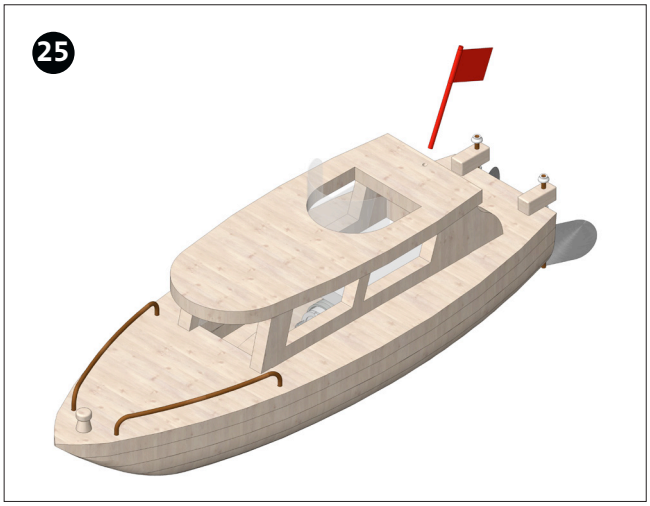

Fabriquez un drapeau avec un bâton en bois rond de 3 mm et un morceau de papier ou de tissu. Percez un trou approprié dans la plaque de couverture et insérez le drapeau. Complet!

Fenêtre de pochoir
M 1:1

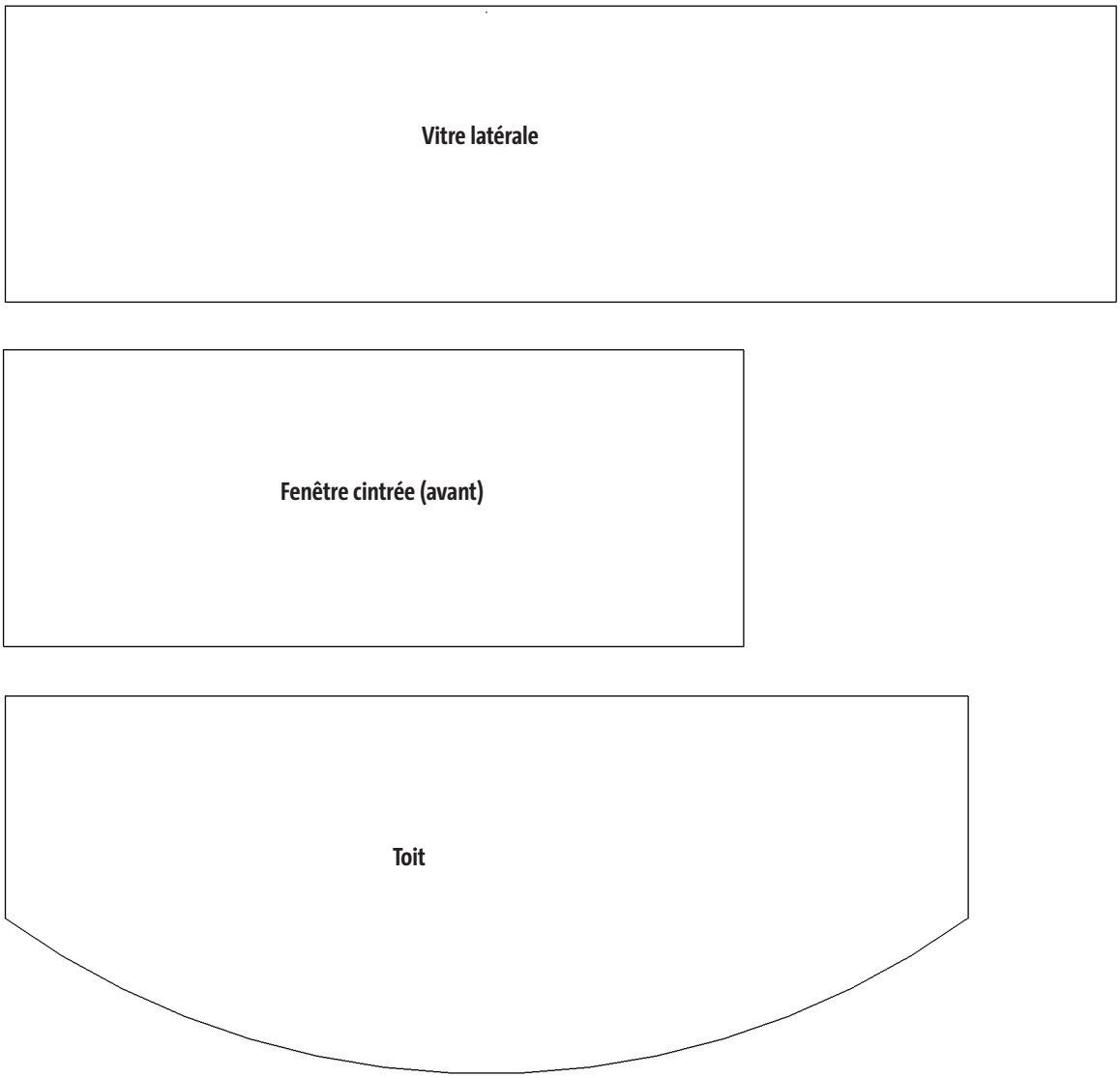

Guide de construction 103.048
Bateau à moteur "Regina"
Modèle de coque
M 1:1

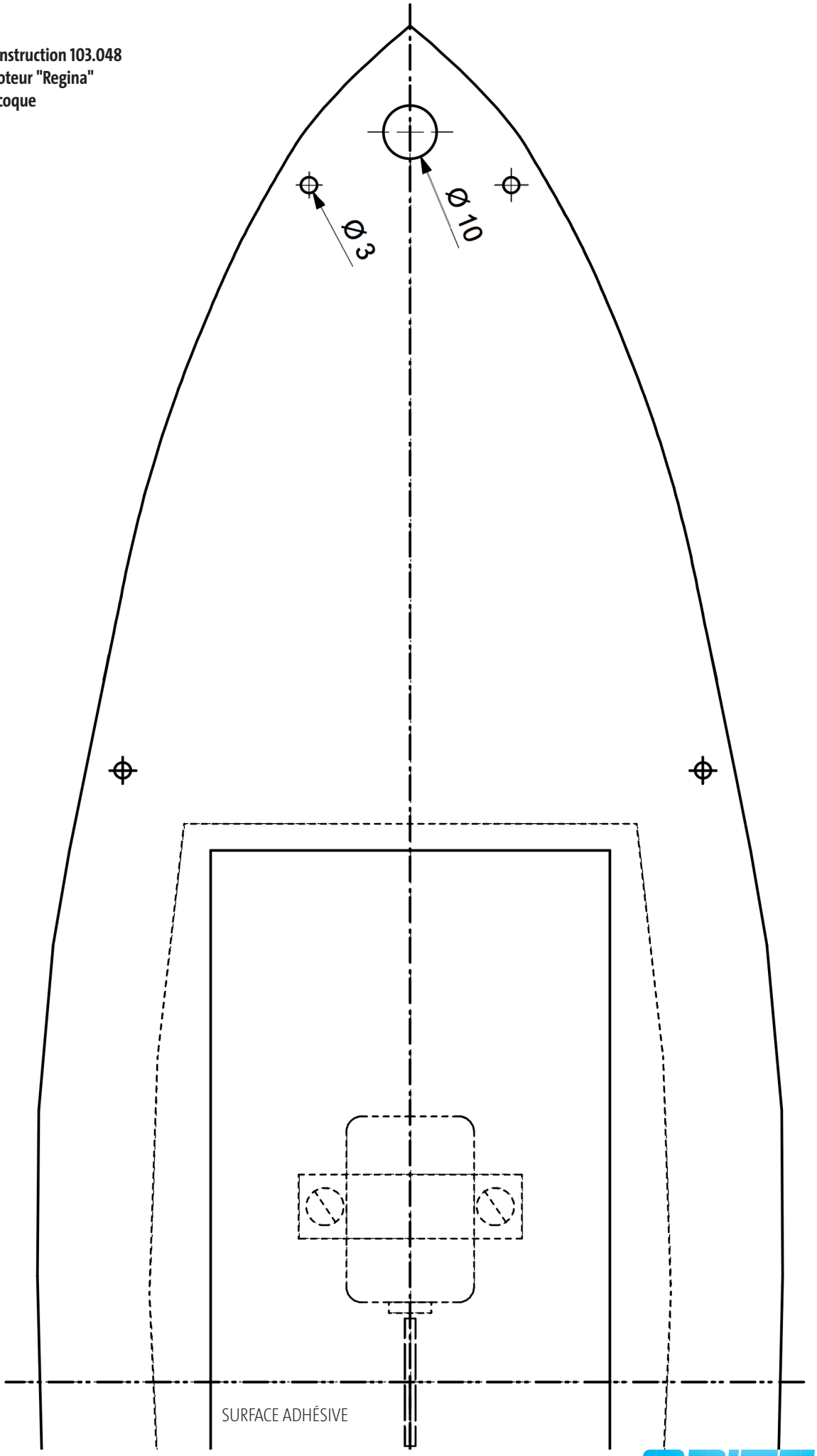

OPITEC

Guide de construction 103.048
Bateau à moteur "Regina"
Modèle de coque
M 1:1

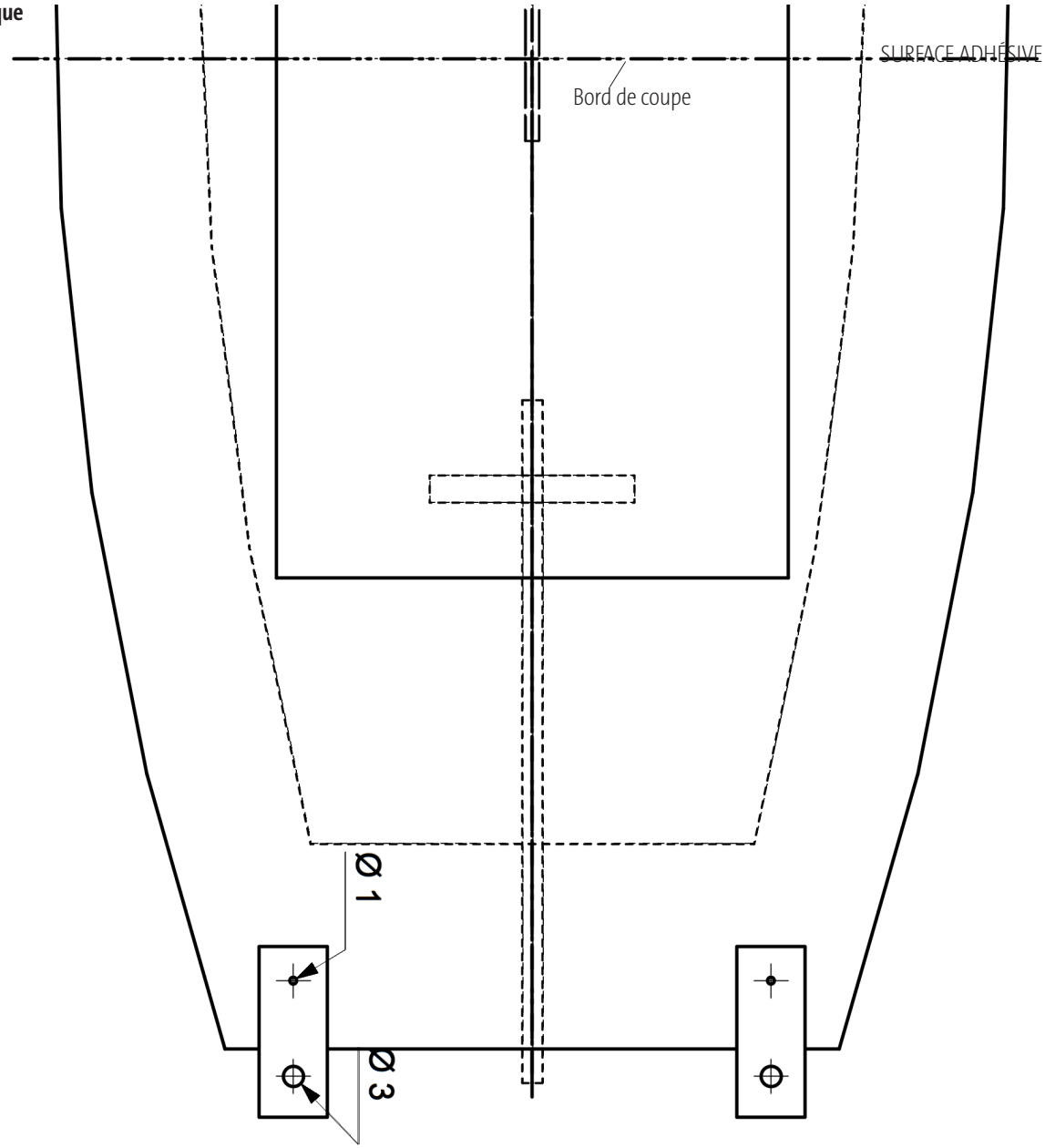

Gabarit de pliage
M 1:1

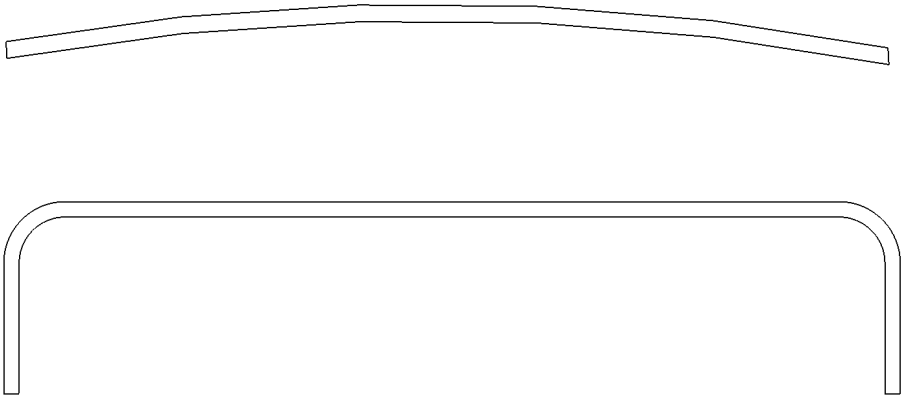

OPITEC

Guide de construction 103.048
Bateau à moteur "Regina"
Modèle de coque
M 1:1

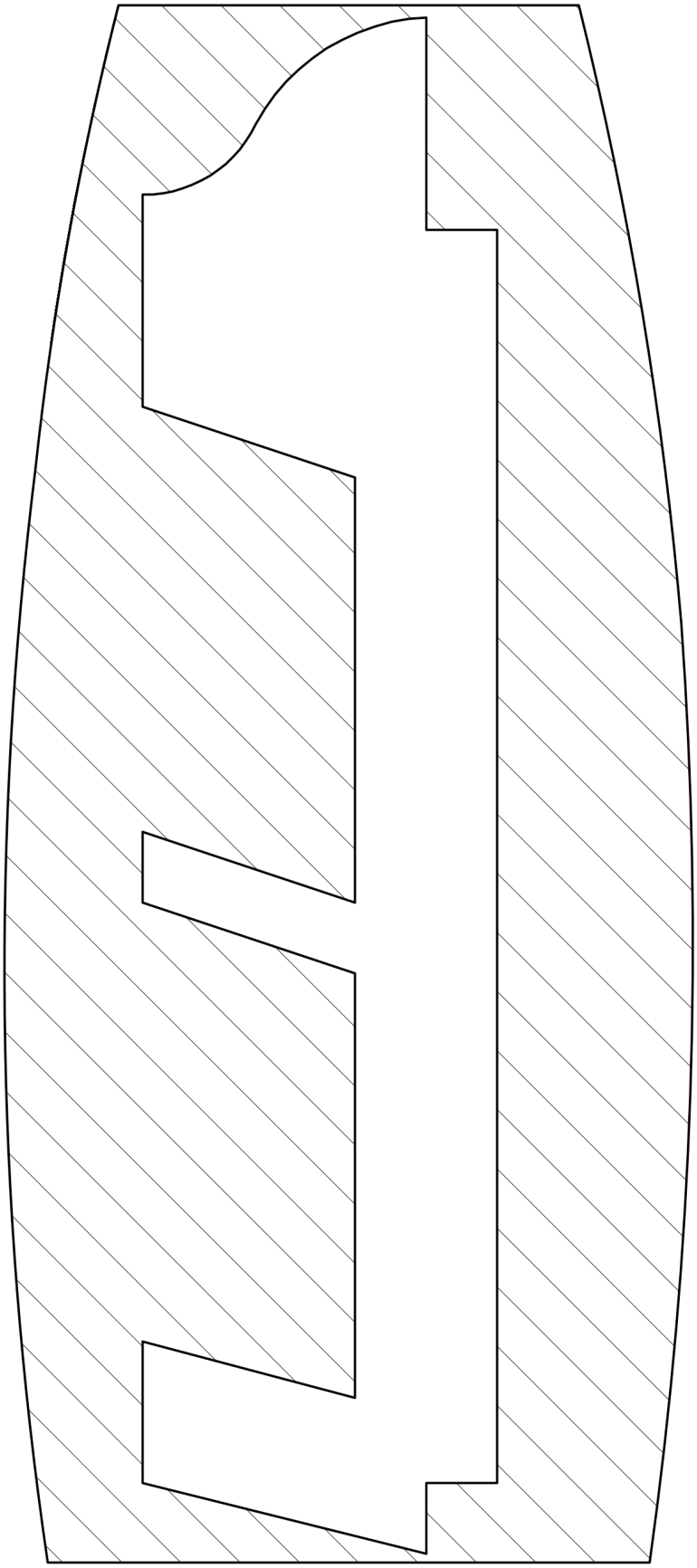

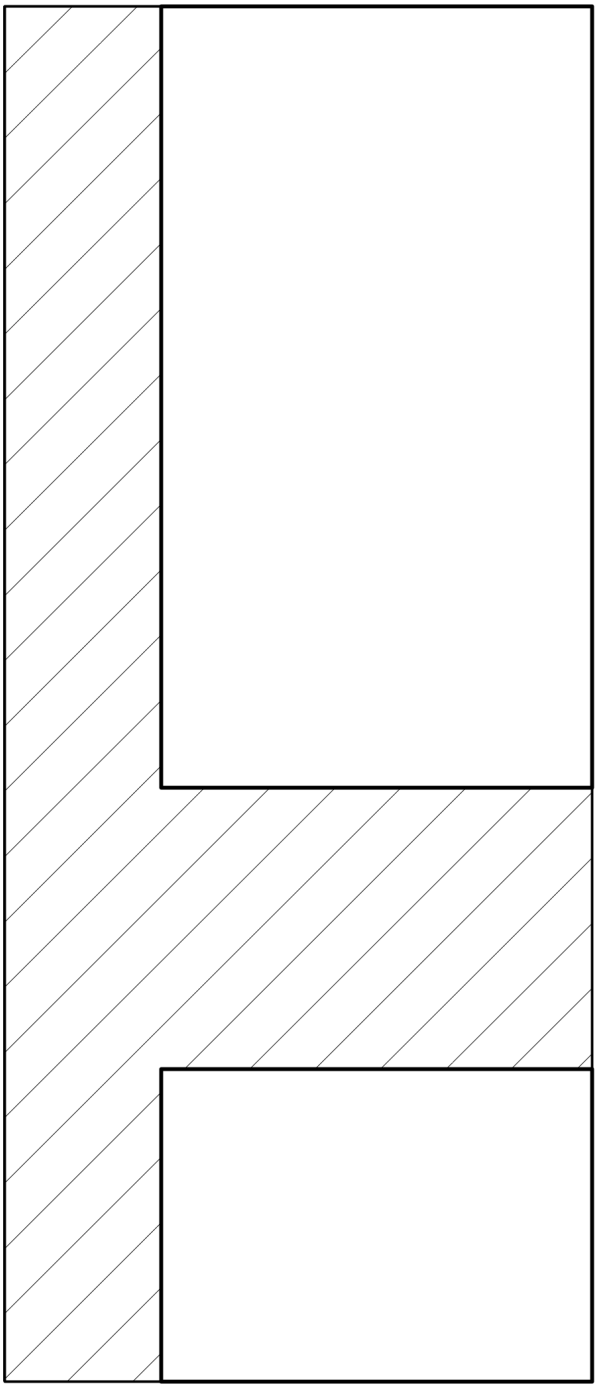

OPITEC

Guide de construction 103.048
Bateau à moteur "Regina"
Toit et gouvernail en pochoir
M 1:1

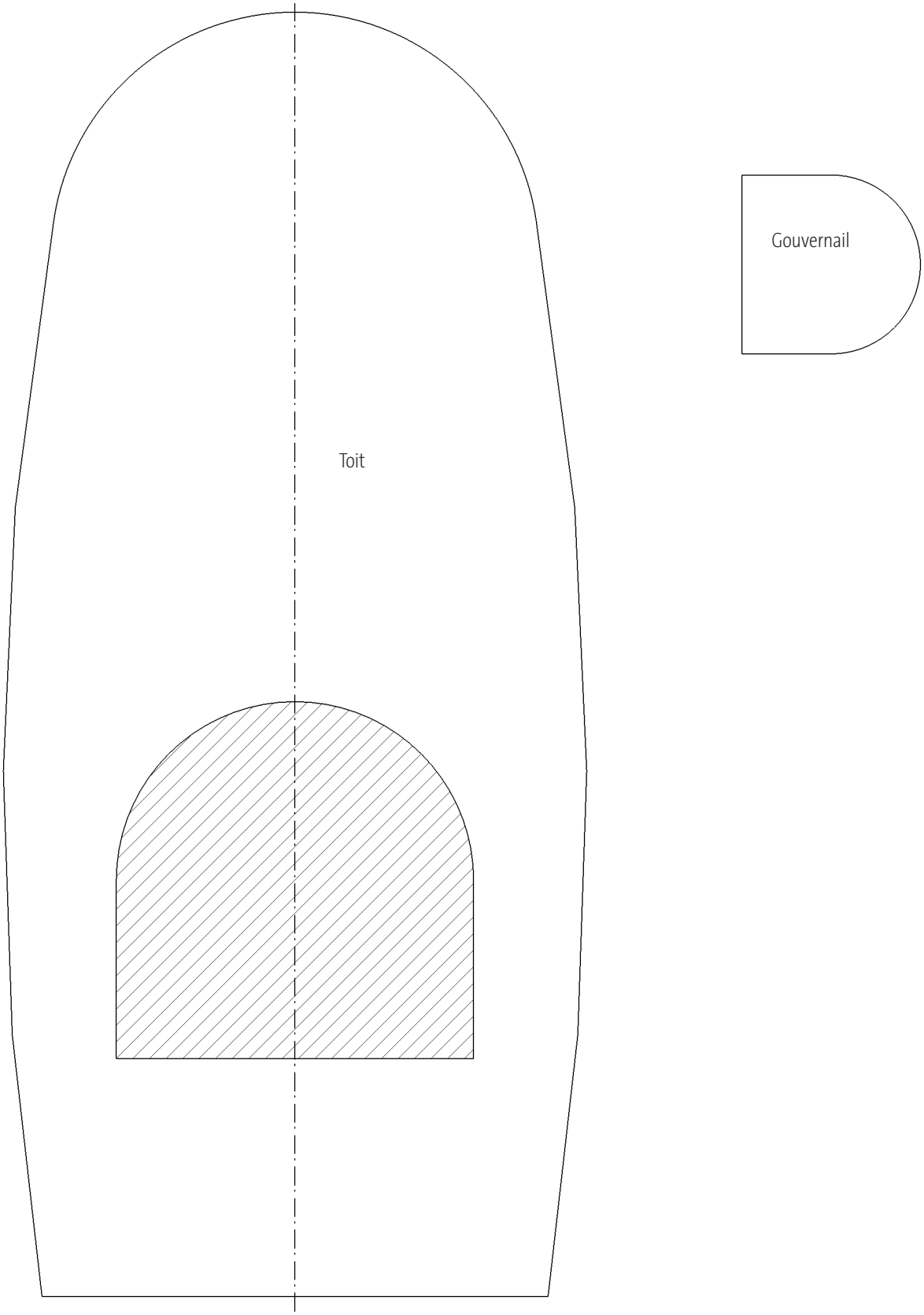

OPITEC