OPITEC Hobbyfix

101.812

Vagón carbonera

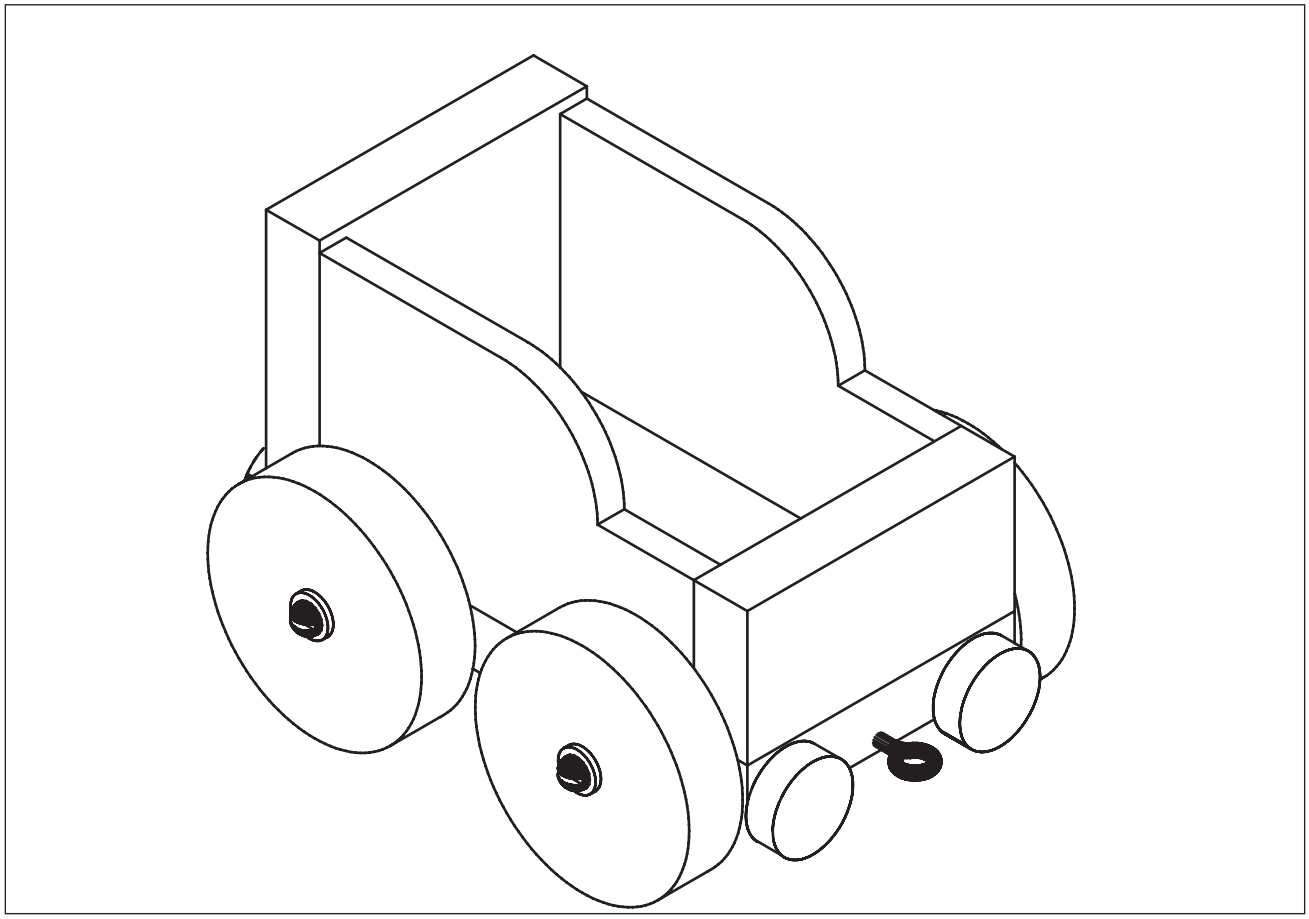

NOTA

Las maquetas de OPITEC, una vez terminadas, no deberían ser consideradas como juguetes en el sen- tido comercial del término. De hecho, se trata de material didáctico adecuado para un trabajo pedagó- gico. Los menores sólo deben realizar los trabajos relacionados con este kit bajo la supervi- sión de un adulto. No apto para niños menores de 36 meses, ya que existe riesgo de asfixia.

1. - Informaciones técnicas:

Tipo: Maqueta de madera

Uso: Construcción en el taller a partir de 10 12 años

2. - Elementos utilizados:

-Material: madera de pino (resinosa), blanda
las maderas deben estar secas para trabajarlas;

Tratamiento: serrar, limar y pulir
Marcar con las medidas o plantillas indicadas;

Unión: encolar (cola para madera resistente al agua);

Superficie: cera (líquida o espesa)
pintura
barniz
aceite de linaza

3. - Herramientas:

Para serrar: sierra de marquetería, preferiblemente eléctrica, para piezas redondeadas y para las que no pueden hacerse de otra forma.

NOTA para serrar, los dientes de la hoja deben estar hacia abajo y mantener la sierra en posición vertical. Serrar pausadamente girando la pieza como convenga.!

Serrucho fino para los cortes rectos y para listones

NOTA sujetar la pieza

Para limar: en función del trabajo, empezar por raspar y después afinar con otra lima.;

NOTA apretar el útil sólo cuando esté en movimiento

Para pulir: papel de lija para aristas y superficies y para formas personalizadas;

Para sujetar: utilizar sargentos de apriete ligeros y que no marquen la madera

4.- Material suministrado:

Aplicación	Material	Cantidad	Medidas	Dibujo
Base y paredes	listón de pino	1	10 x 50 x 200 mm	1
Laterales	listón de pino	1	5 x 40 x 250 mm	2
Topes	varilla de pino	1	Ø 15 x 100 mm	3
Ruedas	ruedas de madera	4	Ø 40 x 10 mm	4
	arandelas	12	M4	5
Ejes	tornillo cab.cilindrica	6	3 x 25 mm	6
Enganche-	hembrilla abierta	1	20 mm	7
	Hembrilla cerrada	1	12 mm	8

5. - Dibujo explosionado

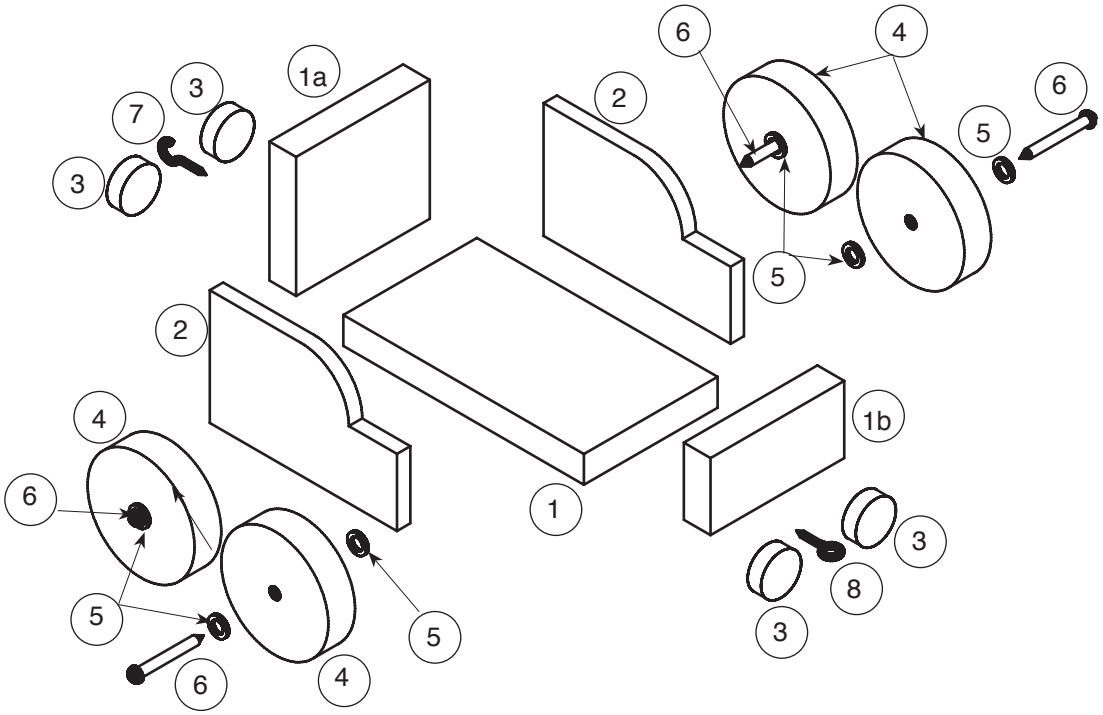

6. - Instrucciones de montaje

6.1 - Fabricación de la plataforma, paredes y topes

6.2.- Montaje del sistema de enganche, de los topes, ruedas y paredes

6.1 - Fabricación de la plataforma, paredes y topes

6.1.1 - Serrar el listón (1) de 10 x 50 x 200 mm. a 90 mm. (1a) y lijar.

NOTA: El resto del listón se usará posteriormente para las paredes!

6.1.2 - Como se indica en la figura trasladar sobre la plataforma (1) las posiciones de las ruedas y punzonar o perforar ligeramente con una broca de Ø 1,5 mm..

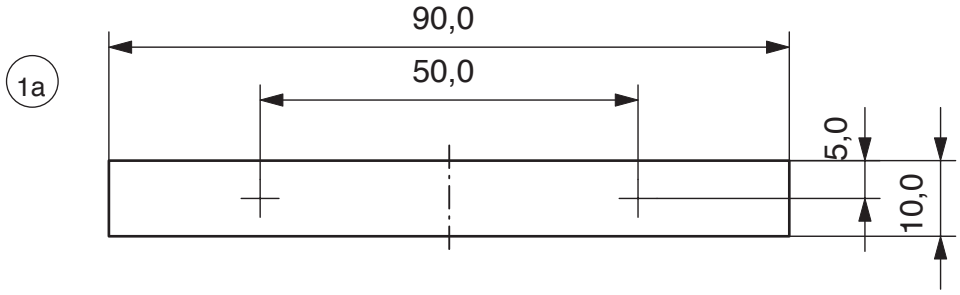

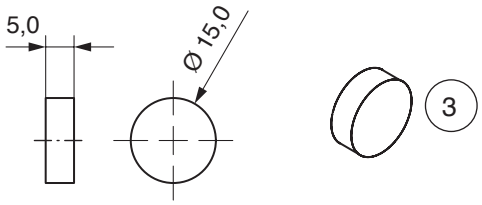

6.1.3 - De la varilla (3) serrar 4 topes de 5 mm. de longitud y pulir..
6.1.4 - Del resto del listón (1) serrar una pieza de 45 mm. (1b) y una pieza de 25 mm. (1c) y pulir

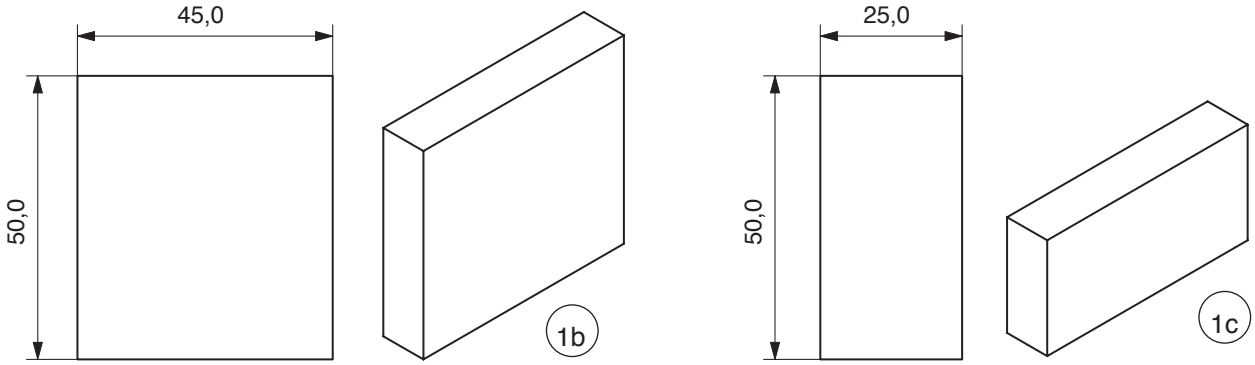

6.1.5 - Trasladar dos veces las medidas de las paredes laterales al listón (2) que se indican en la figura, serrarlas y pulirlas..

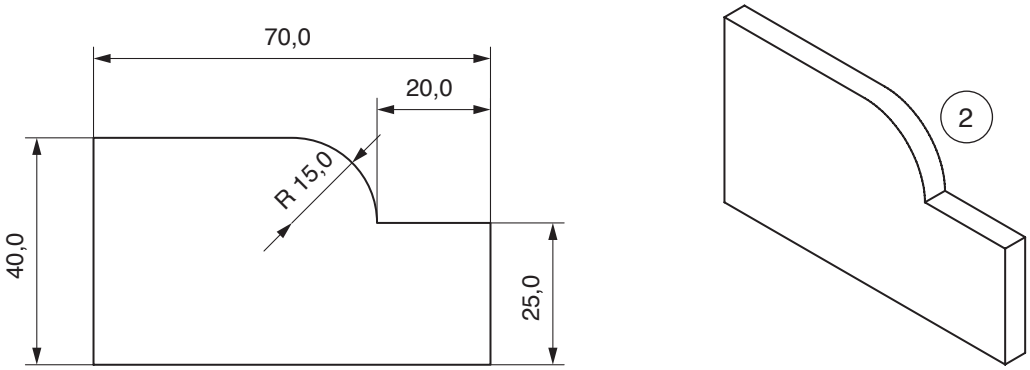

6.2 - Montaje del sistema de enganche, de los topes, ruedas y paredes

6.2.1 - Atornillar la hembrilla abierta (7) y la hembrilla cerrada (8) centradas en las paredes delantera y trasera de la plataforma (1) .

NOTA: Marcar las perforaciones con punzón o preperforarlas con broca.

6.2.2 - Poner dos topes (3) centrados en los extremos de cada frontal de la plataforma (1)

6.2.3.- Como se indica en la figura, fijar las ruedas (4) con los tornillos (6) y las arandelas (5) en las posiciones marcadas de modo que las ruedas giren fácilmente sobre el tornillo y sin juego..

NOTA: Asegurarse que los tornillos se atornillen rectos y todos los a la misma altura. Pintar el modelo antes de hacer el montaje

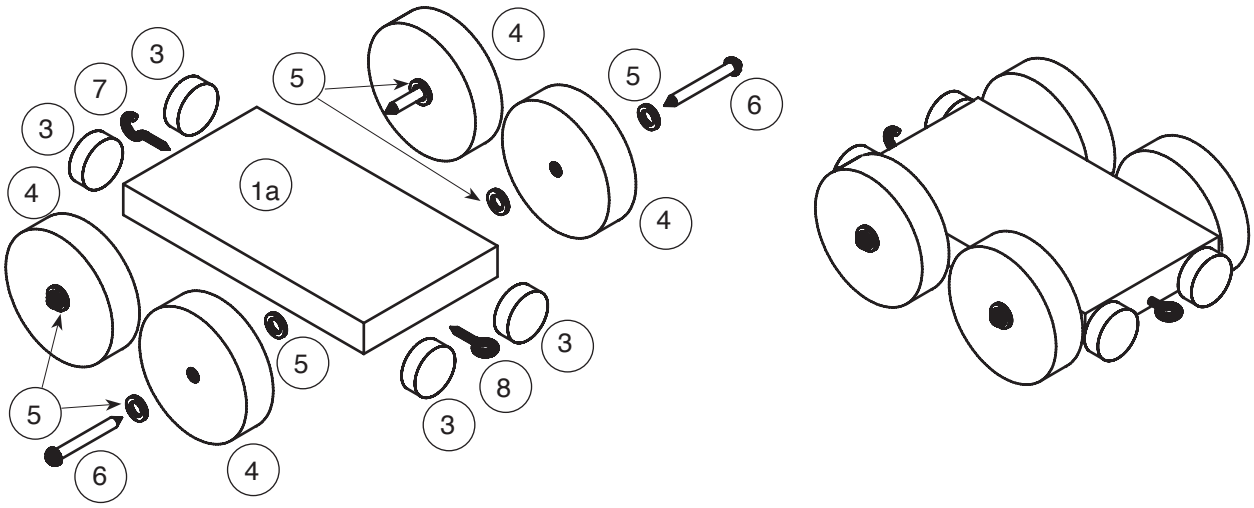

6.2.4 - Pegar las paredes laterales (2) entre las paredes delantera y trasera (1b/1c) sobre la plataforma.
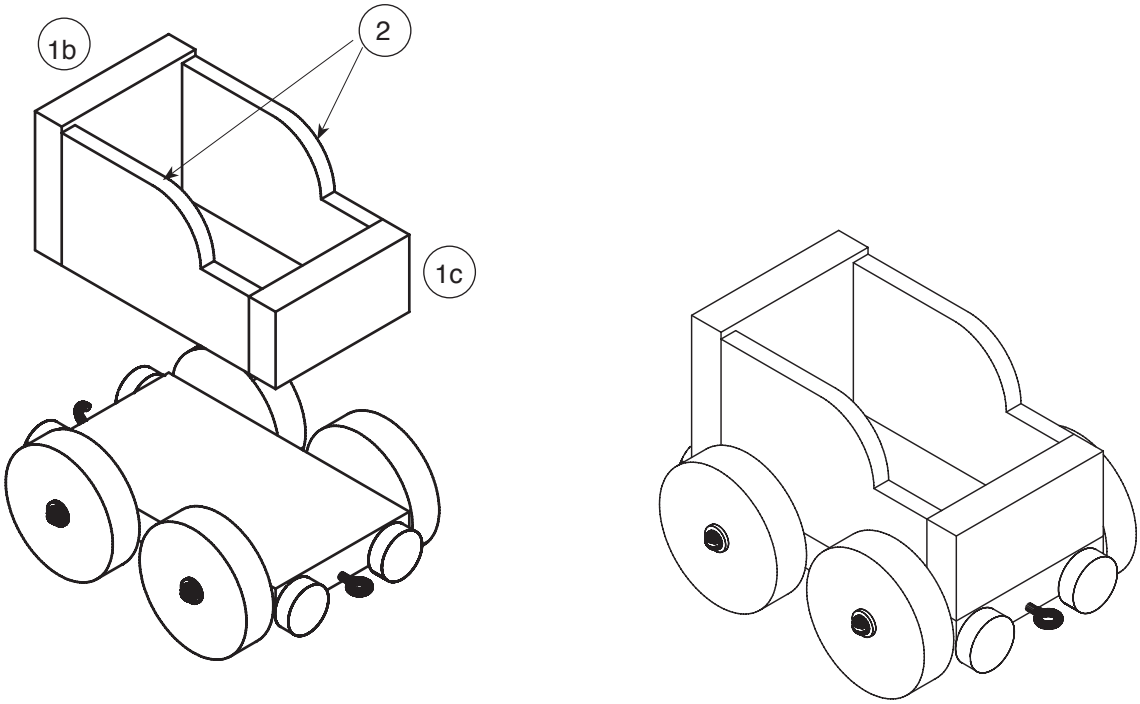
NOTA: Colocar la pared más baja dirigida hacia la locomotora comprobando que la plataforma esté correctamente orientada hacia el enganche (Hembrilla cerrada hacia delante).