1 0 1 . 8 1 2

T e n d e r

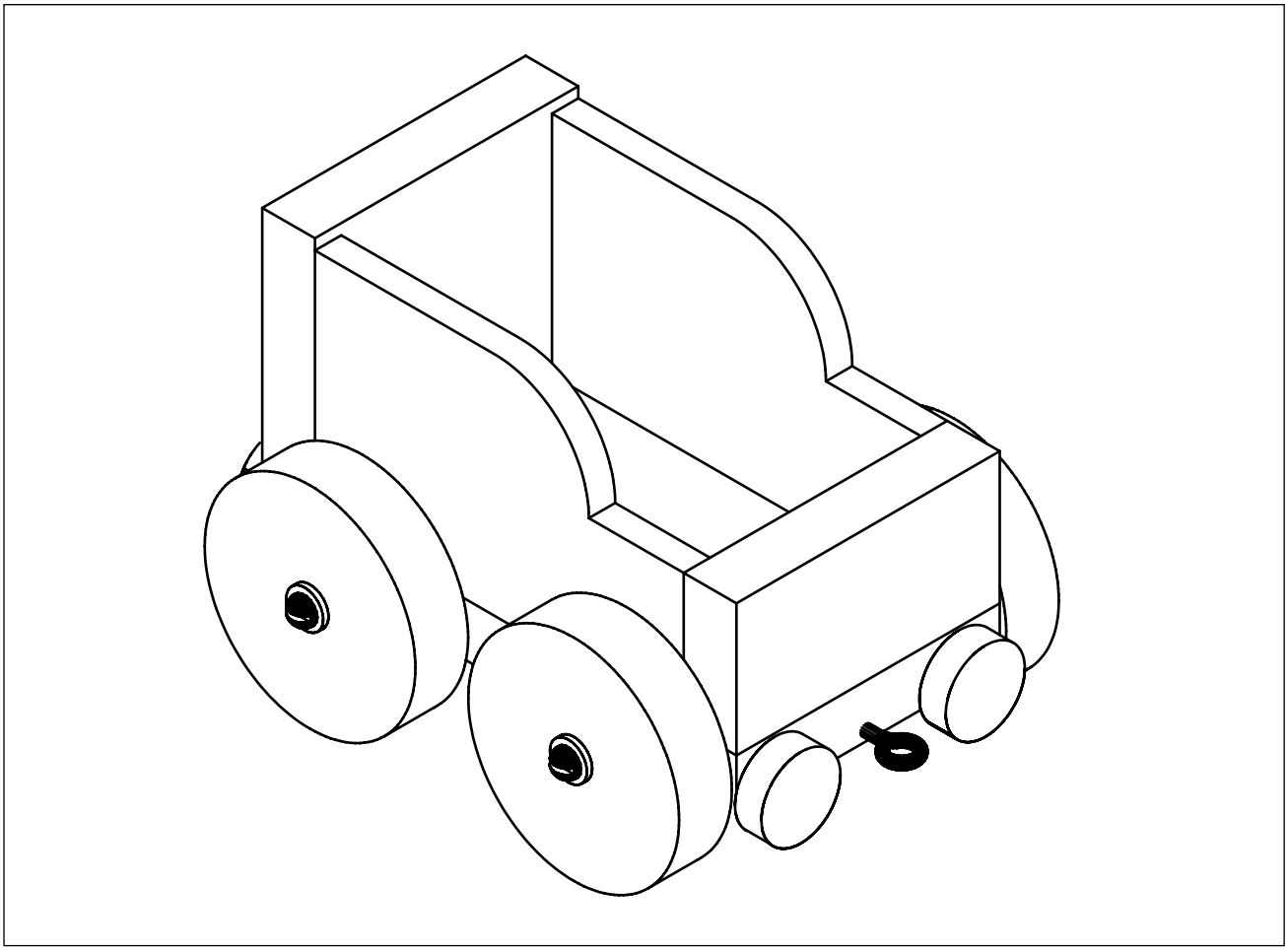

REMARQUE

Une fois terminées les maquettes de construction d'OPITEC ne sauraient être considérées comme des jouets au sens commercial du terme. Ce sont, en fait, des moyens didactiques propres à accompagner un travail pédagogique.

1. Informations techniques:

Genre: Véhicule/Modèle en kit à construire

Réalisation: En atelier, pour la 4ème – 6ème année scolaire.

2. Eléments utilisés:

Matériaux: Pin (résineux), bois tendre
Hêtre (feuillu), bois dur
Avant d'être travaillé, le bois devrait être suffisamment sec

Traitement: Le bois est scié, râpé, limé, percé et poncé
Marquer selon les gabarits donnés ou les mesures

Liaison: Visser, coller (colle blanche)

Surface: Cire (liquide ou épaisse)
Vernis pour bois (fond/laque)
Teinter (en couleur et soluble à l'eau, ensuite vernir en surface)
Huile de lin

3. Outillage :

Pour scier: Scie fine convient pour des coupes droites et pour scier les baguettes.

ATTENTION: Serrer la pièce !

Pour limer: Suivant le travail à réaliser, choisir la lime qui convient

ATTENTION: Ne peser sur l'outil que lorsque celui-ci est en mouvement !

Pour poncer: Souche à polissage pour les arêtes et les surfaces.
Utiliser du papier-émeri pour les formes personnalisées.

Pour percer: Utiliser une perceuse manuelle, une perceuse électrique à colonne.

ATTENTION: Respecter les prescriptions de sécurité d'usage (longs cheveux, bijoux, habillement, lunettes de protection, installation de serrage)!

Pour le serrage: Ce qui convient bien, ce sont les serre-joints (légers, ils ne laissent aucune trace)

4. Liste des pièces:

Groupe	Matériel	Quantité	Dimensions	Illustration
Plaque de fond, parois	Latte en pin	1	10 x 50 x 200 mm	1
Parois latérales	Latte en pin	1	5 x 40 x 250 mm	2
Butoir/tampon	Baguette en pin	1	Ø 15 x 100 mm	3
Roues	Rondelles	4	Ø 40 x 10 mm	4
	Rondelles d'écartement	12	M4	5
Essieux	Vis a tête cylindrique	6	3 x 25 mm	6
Dispositif d'attelage	Crochet à vis	1	20 mm	7
	Piton	1	12 mm	8

5. Dessin éclaté

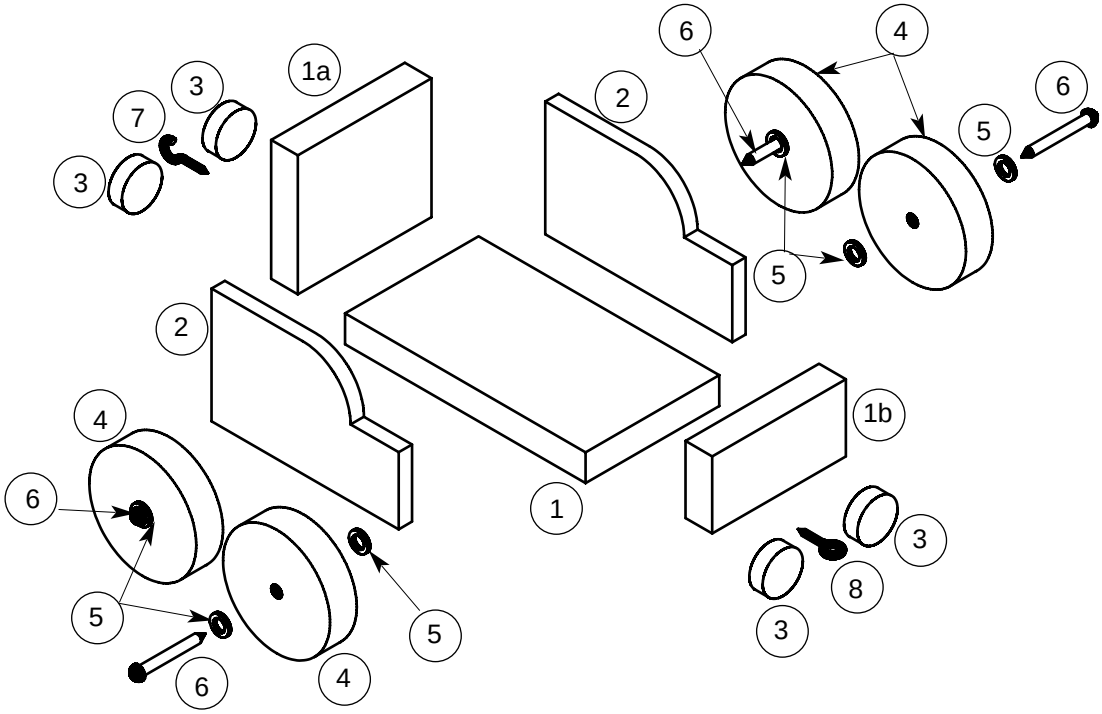

6. Plan de montage / Vue d'ensemble

6.1 Réalisation de la plaque de fond, des parois et des tampons

6.2 Montage des dispositifs d'attelage, des tampons, des roues et des parois

6.1 Réalisation de la plaque de fond, des parois et des tampons

6.1.1 Raccourcir la latte (1) 10 x 50 x 200 mm sur 90 mm (1a) et poncer.

Remarque: Le reste de la latte servira plus tard pour les parois!

6.1.2 Selon l'illustration, reporter sur la plaque de fond (1) les marques des roues et piquer ou alors percer légèrement un avant-trou avec une perceuse de 1,5 mm

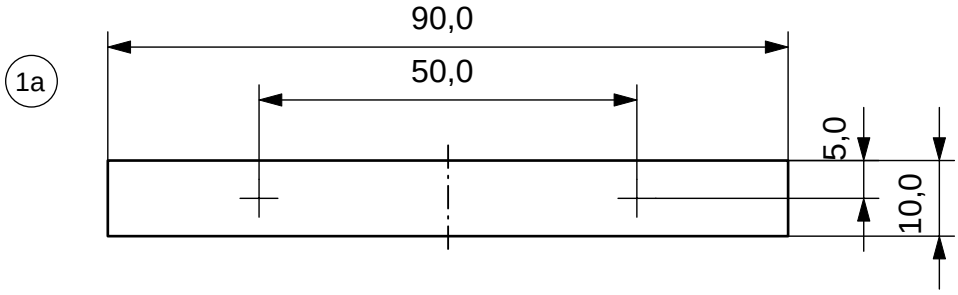

6.1.3 Dans la baguette (3), scier 4 tampons de 5 mm de long et poncer.

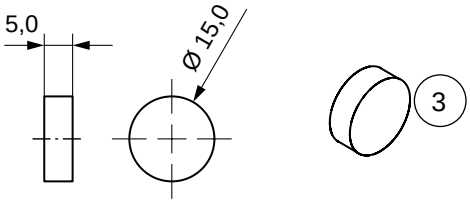

6.1.4 Dans le reste de la latte (1), scier un morceau de 45 mm (1b) et un morceau de 25 mm (1c) et poncer.

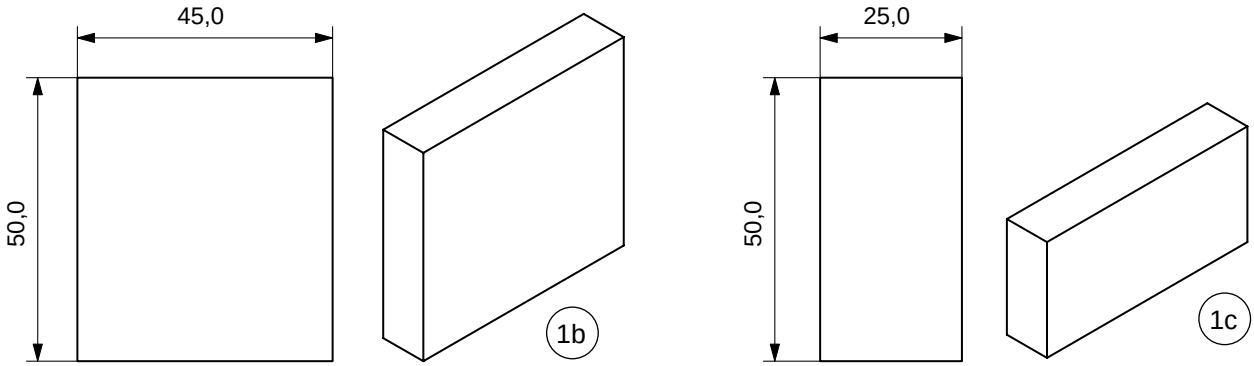

6.1.5 Reporter deux fois les mesures des parois latérales sur la latte (2), scier ces parois et poncer.

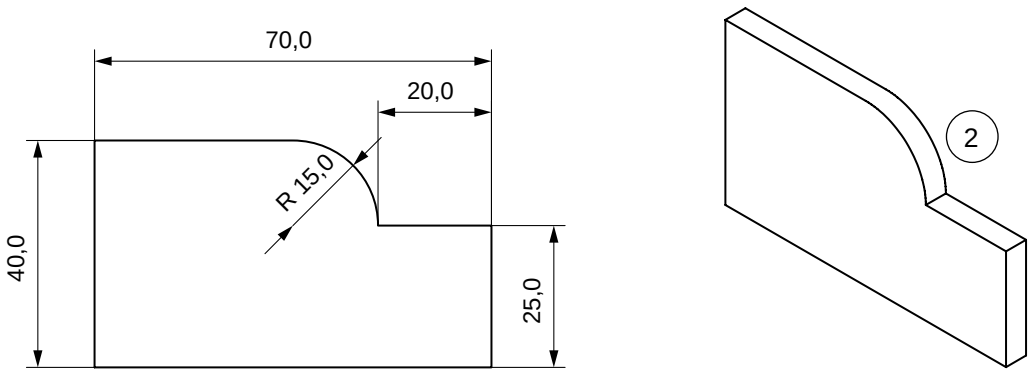

6.2 Montage des dispositifs d'attelage, des tampons, des roues et des parois

6.2.1 Visser le crochet à vis (7) et le piton (8) en les centrant à chaque fois sur chacune des parois avant et arrière de la plaque de fond (1).

Remarque: Piquer les trous ou percer un avant-trou!

6.2.2 Mettre deux tampons (3) sur chaque coté frontal de la plaque de support (1) et les coller en les centrant.

6.2.3 Conformément à l'illustration, fixer les roues (4) avec les vis (6) et les rondelles (5) aux endroits marqués de façon à ce que les roues tournent facilement sur les vis et sans aucun jeu.

Remarque: Veiller à ce que les vis soient enfoncées en restant droites afin que les roues soient toutes à même hauteur et soient posées sur le support à un même niveau. Réaliser la peinture du modèle avant le montage des roues!

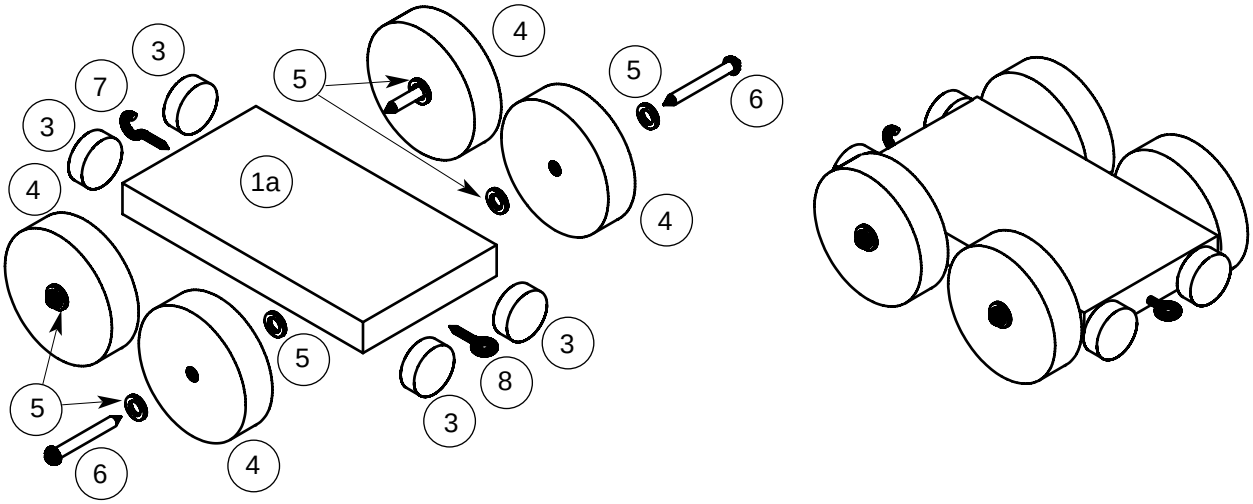

6.2.4 Coller les parois latérales (2) entre les parois avant et arrière (1b/1c) sur la plaque de fond (1).
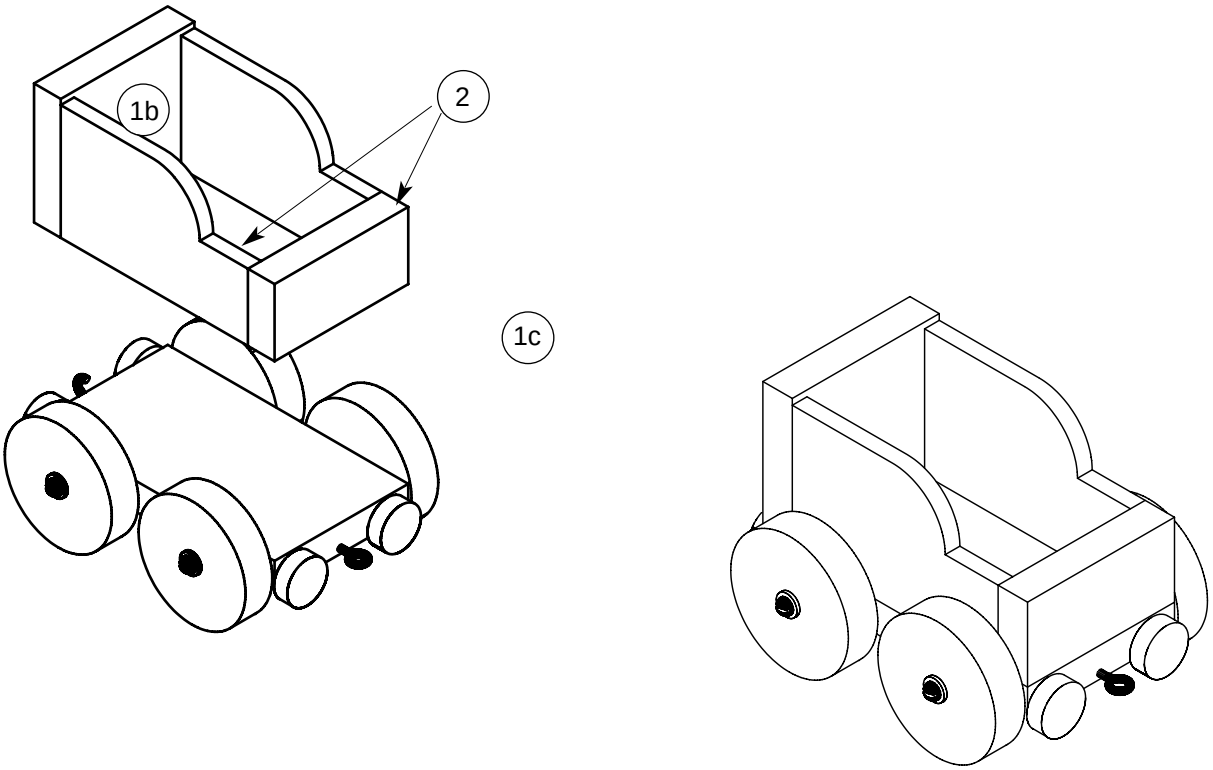
Remarque: Veiller à ce que la paroi la plus plate soit dirigée vers la locomotive et que de ce fait, la plaque de support soit orientée correctement vers l'attelage (piton vers l'avant)!