OPITEC Hobbyfix

101.670

Truck fogli notes

Elenco componenti

1 superficie di compensato	10x100x200 mm
4 listelli	5x30x100 mm
4 rotelle di faggio	ø 40 mm
2 rotelle di pino	ø 20 mm
1 ceppo di pino	50x50x50 mm
1 listello di pino	40x40x75 mm
1 listello munito di fori ed obliquo da un lato	40x40x75 mm
4 viti	
8 rondelle	
1 colla per legno	
1 carta vetrata	

Avvertenza:
I kit della OPITEC non sono generalmente oggetti a carattere ludico che normalmente si trovano in com- mercio, ma sono sussidi didattici per soste- nere l'insegnamento e l'apprendimento.Questi kit possono essere costruiti e utilizzati solo da bambini e ragazzi sotto la guida e la supervisione di adulti esperti. Non adatto per bambini sotto i 36 mesi. Pericolo di soffo- camento!

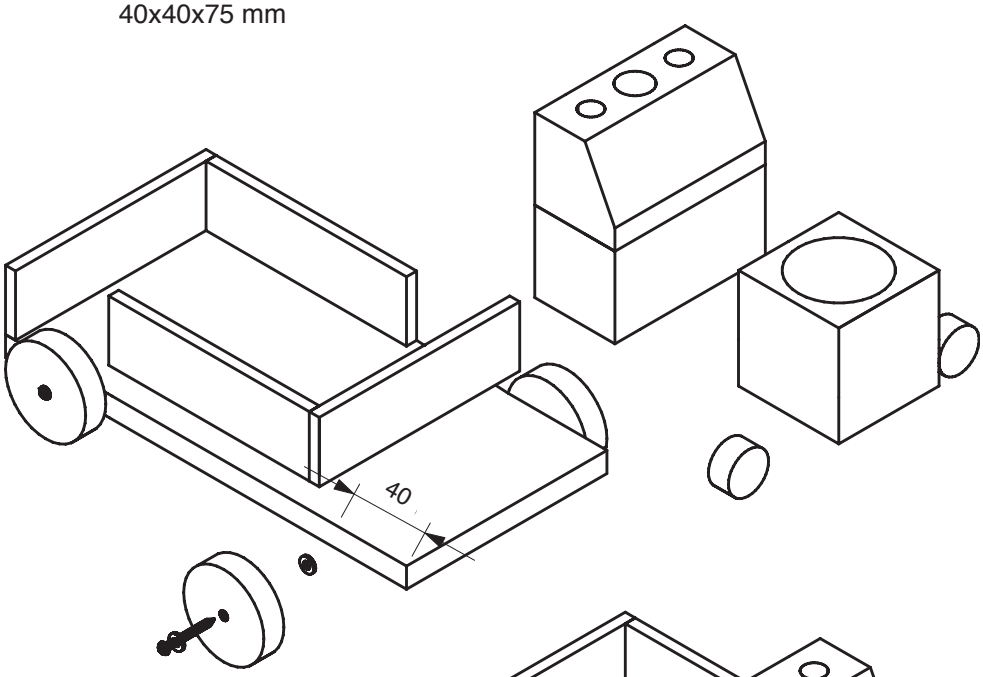

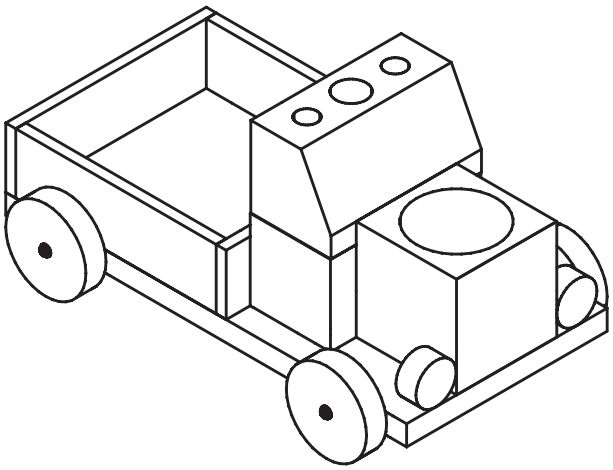

Levigare le parti di legno e smussare gli spigoli.
Assemblare le parti utilizzando la colla e seguendo le indicazioni del disegno.
Le rotelle di legno vengono fissate con le viti alla superficie di base a ca 40 mm dalle due estremità.

Cenni per la decorazione

Per la decorazione sono adatti colori acrilici e vernici. Noi consigliamo Marabu Decorlack (colori che coprono) oppure Marabu Decorglas (colori trasparenti). La pittura dovrebbe avvenire prima dell'assemblaggio.