101.670

Notiz-Express (Easy-Line)

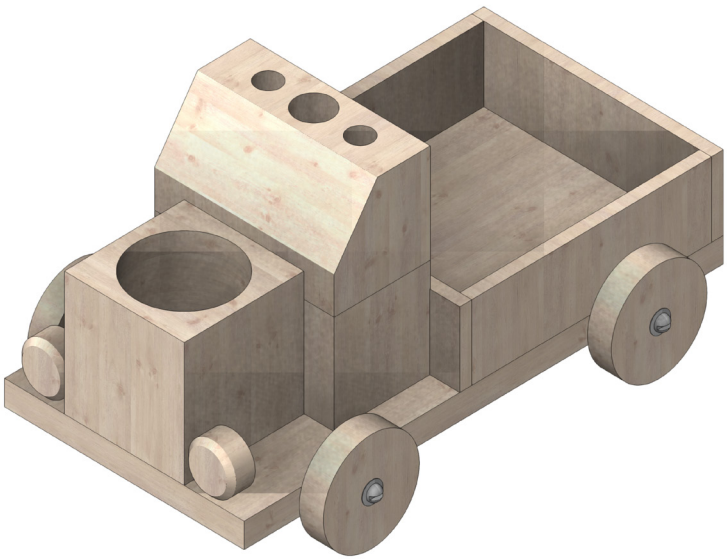

Benötigtes Werkzeug:

Schlitzschrauben-dreher

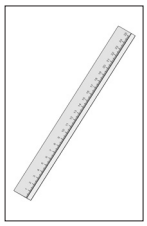

Lineal

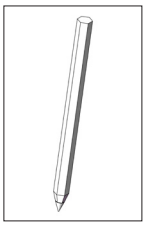

Bleistift

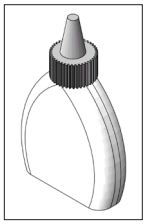

Holzleim

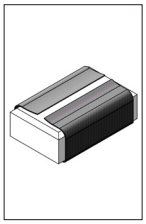

Schleifpapier

Hinweis

Bei den OPITEC Werkpackungen handelt es sich nach Fertigstellung nicht um Artikel mit Spielzeugcharakter allgemein handelsüblicher Art, sondern um Lehr- und Lernmittel als Unterstützung der pädagogischen Arbeit. Dieser Bausatz darf von Kindern und Jugendlichen nur unter Anleitung und Aufsicht von sachkundigen Erwachsenen gebaut und betrieben werden. Für Kinder unter 36 Monaten nicht geeignet. Erstickungsgefahr!

Stückliste	Stückzahl	Maße (mm)	Bezeichnung	Teile-Nr.
Holzbrett	1	200x100x10	Grundplatte	1
Holzleiste	4	100x30x5	Bordwände	2
Holzrad	4	ø40	Räder	3
Holzrad	2	ø20	Lichter	4
Holzwürfel mit Bohrung	1	50x50x50	Motorblock	5
Holzleiste mit Bohrung und Schräge	1	75x40x40	Führerhaus Oberteil	6
Holzleiste	1	75x40x40	Führerhaus Unterteil	7
Schraube	4	ø2,9x25	Befestigung	8
Unterlegscheibe	8	7/3,2	Unterlegscheibe	9

OPITEC

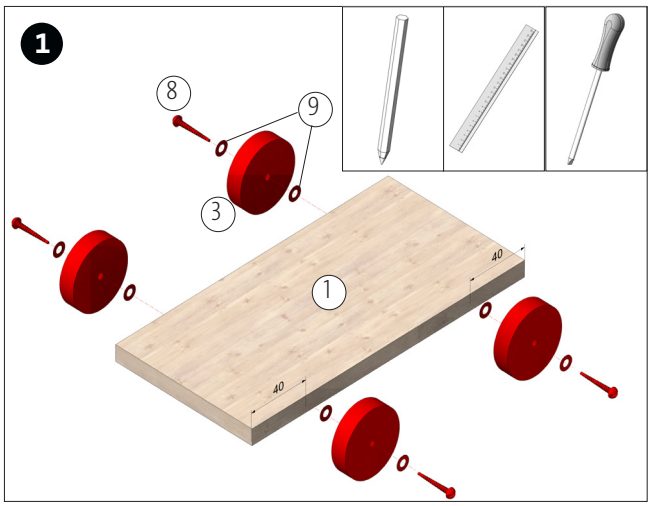

Die Holzräder (3), wie oben gezeigt, an der Grundplatte (1) befestigen.
Hinweis: Die Schrauben nur so fest anziehen, dass sich die Räder noch drehen lassen.

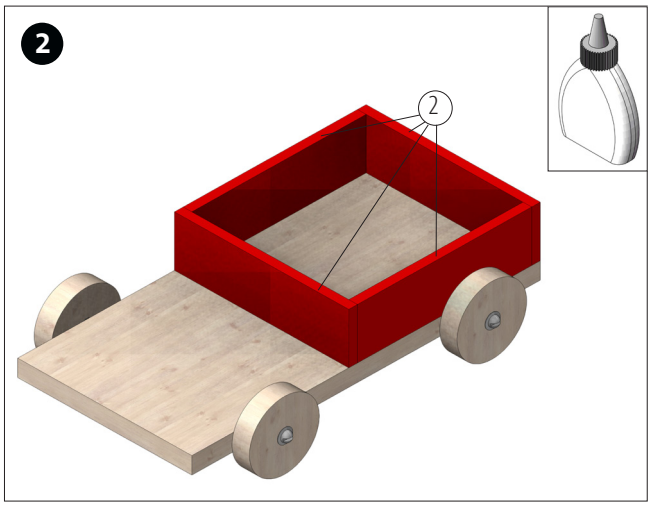

Die Bordwände (2), wie abgebildet, aufleimen.

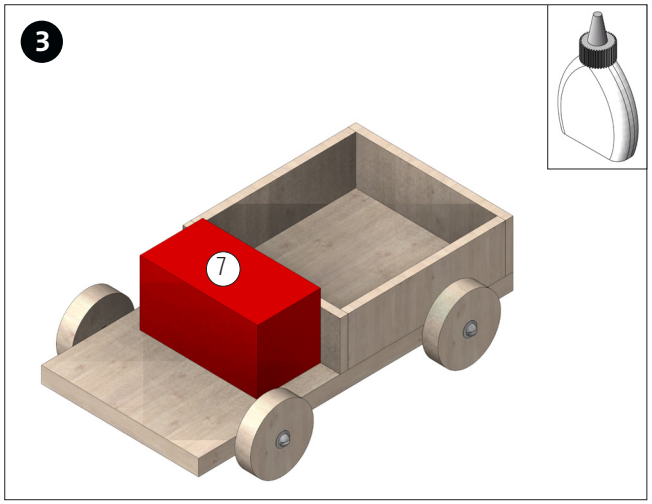

Das Unterteil (7) des Führerhauses ausgemittelt aufleimen.

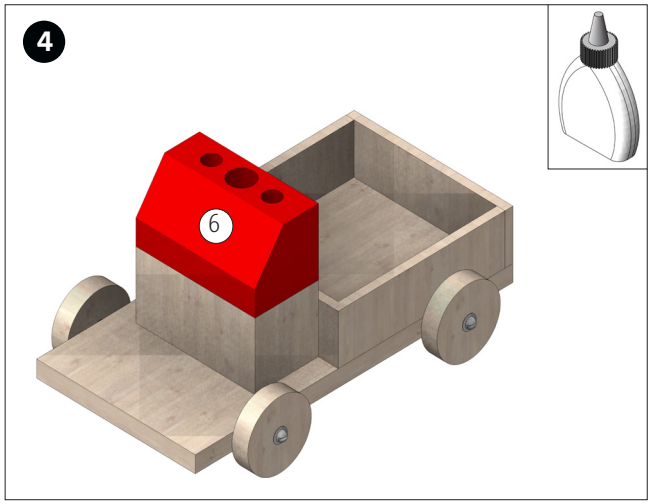

Das gebohrte Führerhausoberteil auf das Unterteil (7) aufleimen.

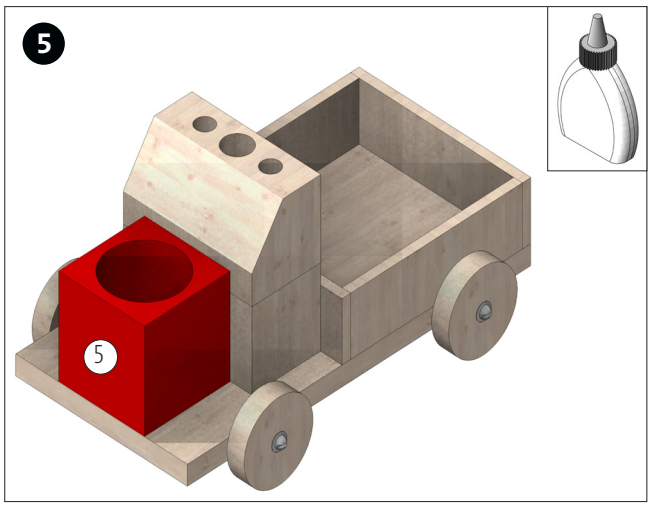

Anschließend den Motorblock (5) ausgemittelt aufleimen.

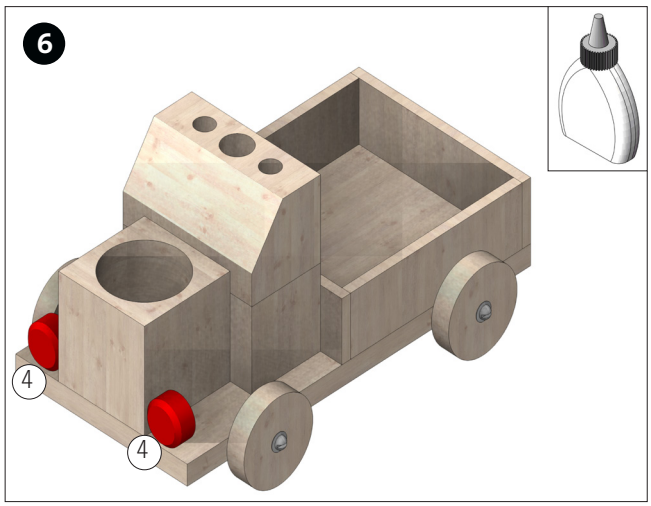

Die beiden Scheinwerfer (4) von beiden Seiten, wie abgebildet, am Motorblock (5) und der Grundplatte (4) anleimen.

OPITEC