101.196

Easy-Rider

Benötigtes Werkzeug:

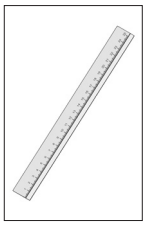
Lineal

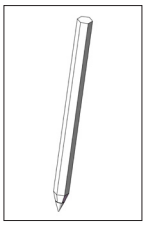
Bleistift

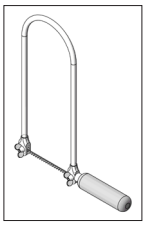
Laubsäge/ Dekupiersäge

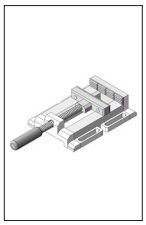
Maschinen-schraubstock

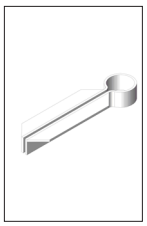
Biegehilfe

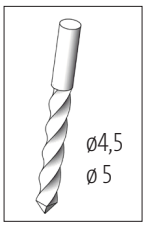

Bohrer

Schrauben-schlüssel

Schlitzschrau-bendreher

Hammer

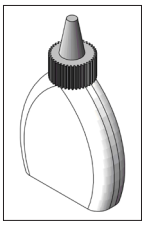
Holzleim

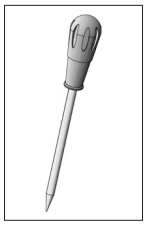
Vorstecher

Klebeband

Hinweis

Bei den OPITEC Werkpackungen handelt es sich nach Fertigstellung nicht um Artikel mit Spielzeugcharakter allgemein handelsüblicher Art, sondern um Lehr- und Lernmittel als Unterstützung der pädagogischen Arbeit. Dieser Bau- satz darf von Kindern und Jugendlichen nur unter Anleitung und Aufsicht von sachkundigen Erwachsenen gebaut und betrieben werden. Für Kinder unter 36 Monaten nicht geeignet. Erstickungsgefahr!

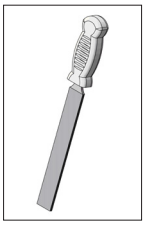
Werkstattfeile

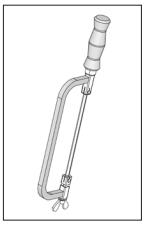
PUK-Säge

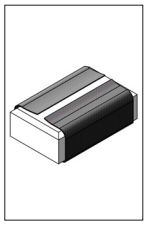
Schleifpapier

Lötkolben und Lot

Stückliste	Stückzahl	Maße (mm)	Bezeichnung	Teile-Nr.
Holzleiste	2	50x5x5	Verstärkung Lagerblöcke	1
Holzleiste	2	250x25x10	Kotflügel Lagerblock/Seitenteile	2
Holzleiste	2	200x50x10	Rückenlehne/Fahrgestell/Lagerblock	3
Holzleiste	1	125x20x10	Gabel	4
Holzrad mit Gummireifen	3	ø60	Räder	5
Zahnrad 38 Zähne	2	ø40	Antrieb	6
Zahnrad 13 Zähne	2	ø15	Antrieb	7
Gewidestange	3	M4x150	Hinterachse/Lenkung	8
Zylinderkopfschraube	1	M4x35	Radbefestigung Vorderachse	9

OPITEC

Stückliste	Stückzahl	Maße (mm)	Bezeichnung	Teile-Nr.
Zylinderkopfschraube	3	M4x25	Batterieanschluss	10
Zylinderkopfschraube	1	M4x20	Motorbefestigung	11
Mutter	30	M4	Befestigung	12
Hutmutter	3	M4	Befestigung	13
Zahnscheibe	16	M4	Befestigung	14
Unterlegscheibe	4	M4	Befestigung	15
Messinghülse	1	ø5x15	Bohrung Vorderrad	16
Messinghülse	1	ø5x25	Bohrung Lagerblock	17
Messinghülse	1	ø5x45	Bohrung Lagerblock	18
Schweißdraht	2	ø2x100	Lenker	19
Elektromotor	1	ø23	Antrieb	20
Federstahlklammer	1	23x27	Halterung Motor	21
Reduzierstück	1	4/2	Reduktion Zahnrad auf Welle	22
Schraubhaken	2	20	Halterung Batterie	23
Federmessingstreifen	1	0,4x8x50	Batterieschalter	24
Gummiringe	2	ø60	Batteriehalterung	25
Hartgummigscheibe	1	ø13mm/ø4	Lenkung	26
Lüsterklemme	1	3-polig		27
Holzperlen	2	ø10		28
Schaltlitze	2	500	Verkabelung	29

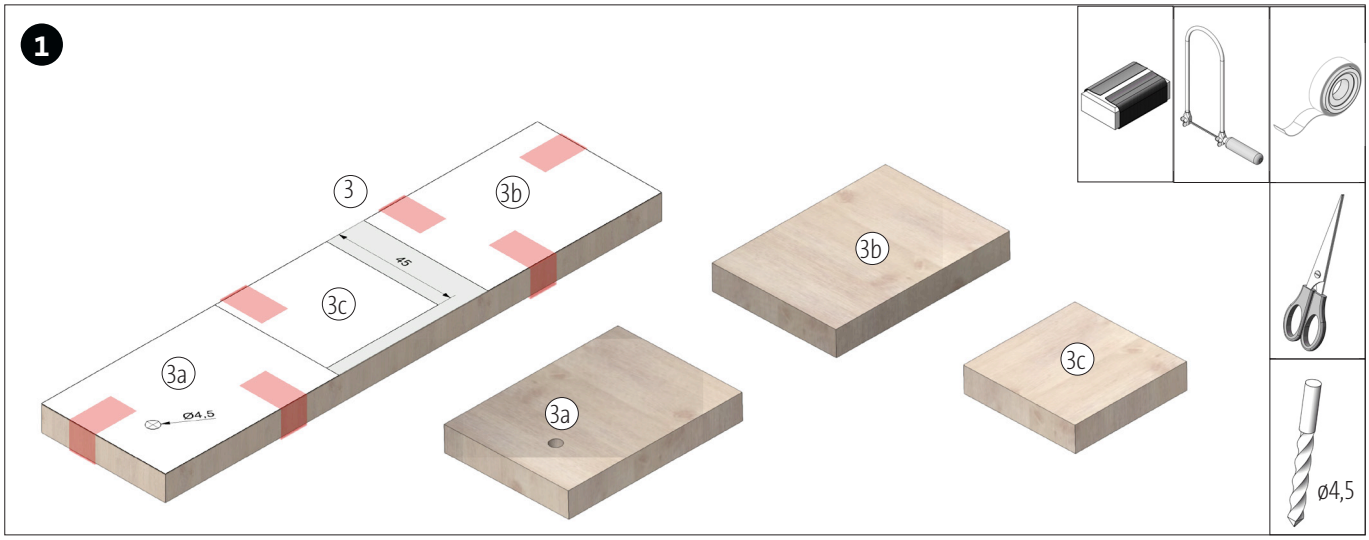

Die Schablone (Seite 11) für die Bodenplatte (3a,3b,3c) sowie einen Lagerblock auf die Holzleiste (3) übertragen. Die Bohrung (ø 4,5) durchbohren und alles aussägen. Sägeschnitte mit Schleifpapier säubern.

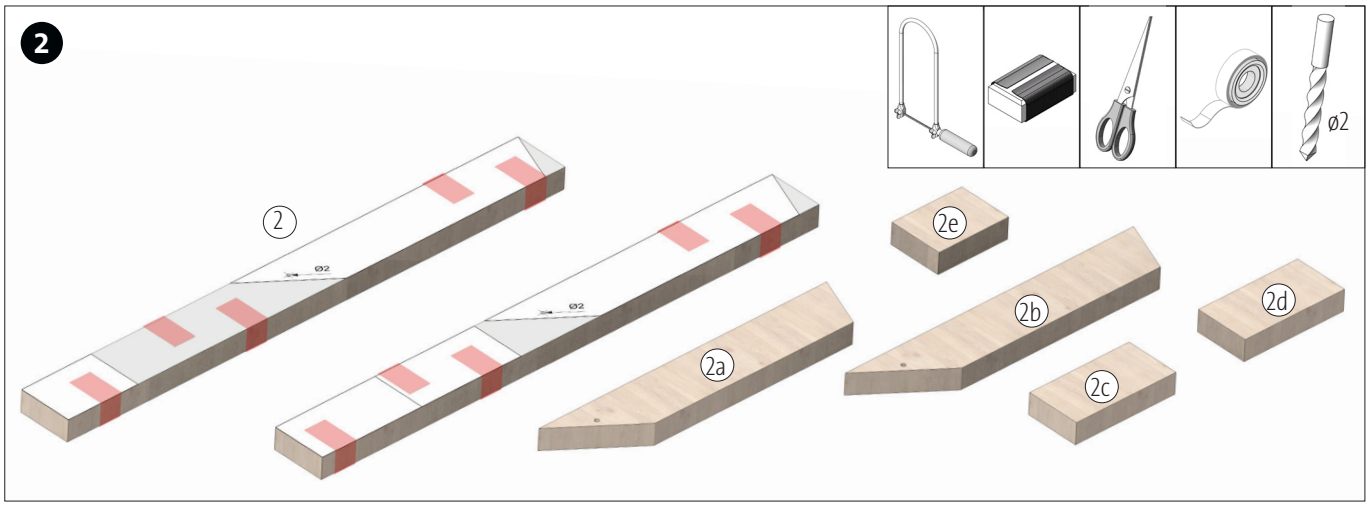

Die Schablone (Seite 9) für die Seitenteile auf die beiden Holzleisten (2) übertragen. Auf den Seitenteilen (2a+2b) die Bohrung ø2mm durchbohren. Alle Teile aussägen und Sägeschnitte säubern.

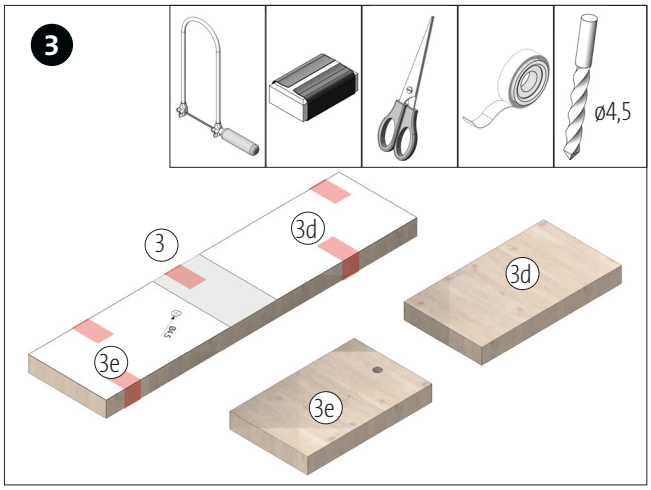

Die Schablone auf der Seite 11 für die Rückenlehne (3d) und die Lenkstangenaufnahme (3e) auf die zweite Holzleiste (3) übertragen.

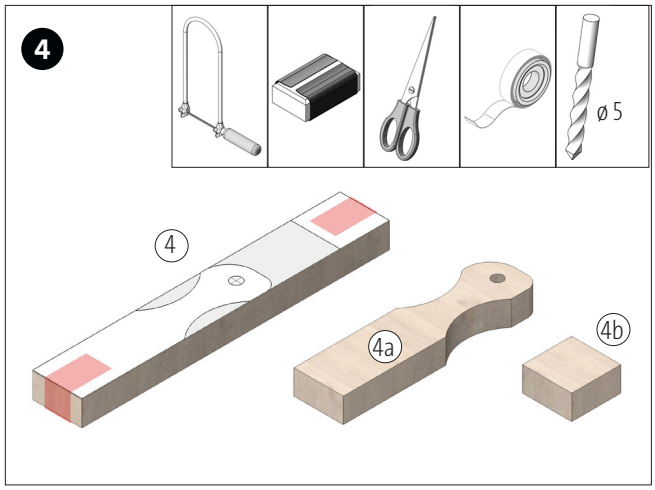

Die Schablone für die Gabel (Seite 9) auf die Holzleiste (4) übertragen. Anschließend die beiden Gabelteile (4a+4b) aussägen, durchbohren und Sägeschnitte säubern.

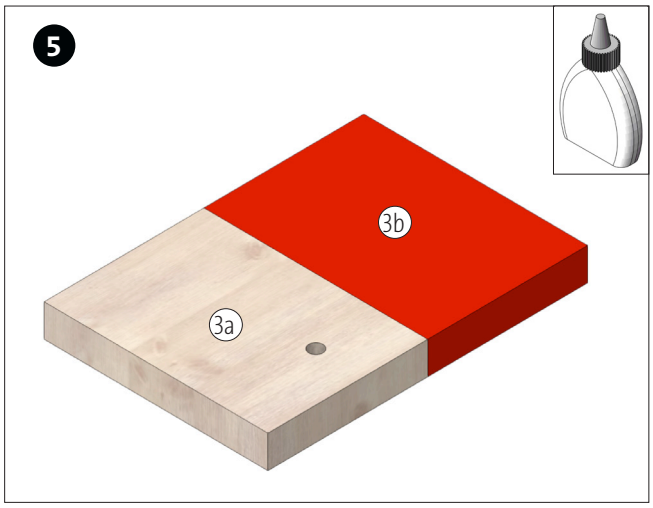

Die Bodenplatte (3b) wie abgebildet an der Seitenkante der Bodenplatte (3a) anleimen. Leim gut trocknen lassen.

Die Seitenwand (2a) wie abgebildet auf die Bodenplatte aufleimen.

Die Lenkstangenaufnahme (3a) frontseitig wie abgebildet am Seitenteil anleimen. (Die Bohrung zeigt nach oben!)

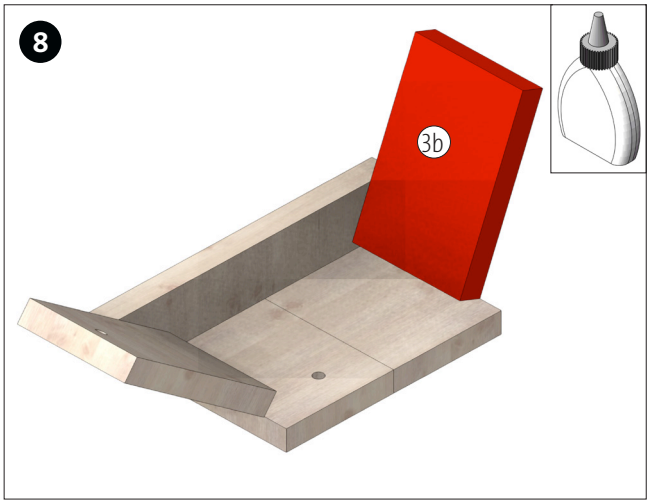

Die Rückenlehne (3b) gegenüber der Lenkstangenaufnahme wie oben gezeigt anleimen.

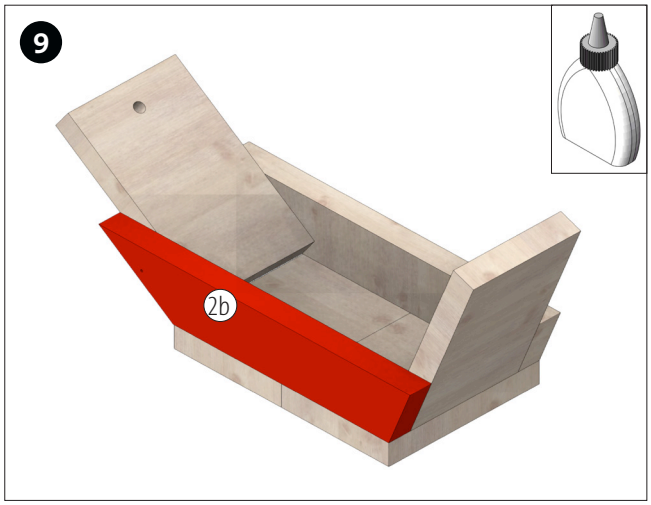

Seitenteil (2b) abschließend aufleimen. Leim gut trocknen lassen.

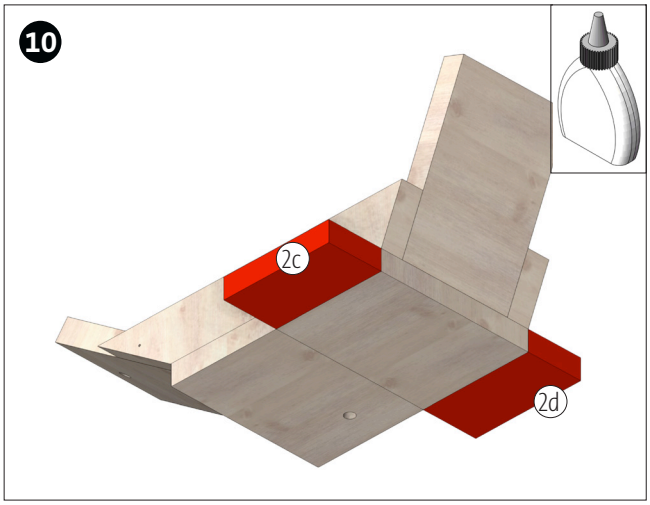

Seitenteil (2b) abschließend aufleimen. Leim gut trocknen lassen.

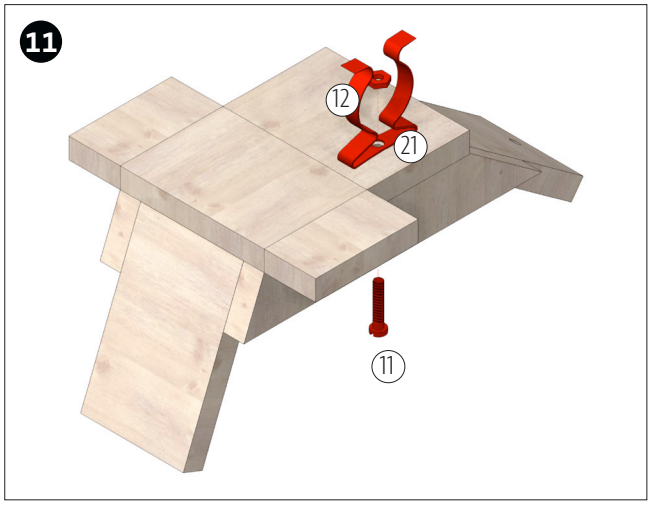

Die Federstahlklammer (21) mit einer Schraube (11) und einer Mutter (12) an der vorgesehenen Bohrung in der Bodenplatte wie abgebildet befestigen.

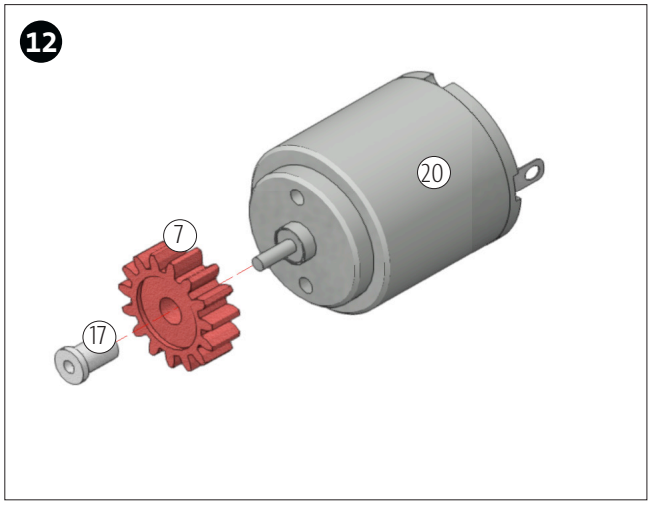

Das Reduzierstück (17) in die Bohrung des Zahnrades (7) einstecken. Anschließend das Zahnrad auf die Motorwelle des Motors (20) aufstecken.

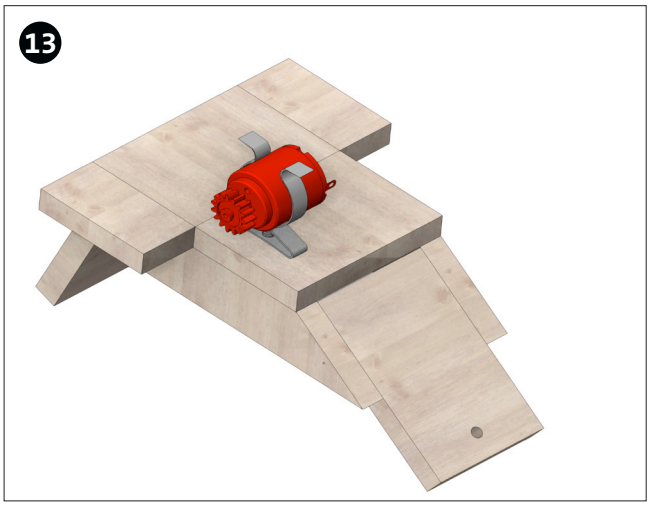

Den Motor mit Zahnrad so in der Federstahlklammer (21) platzieren, dass das Zahnrad ausserhalb der Bodenplatte liegt.

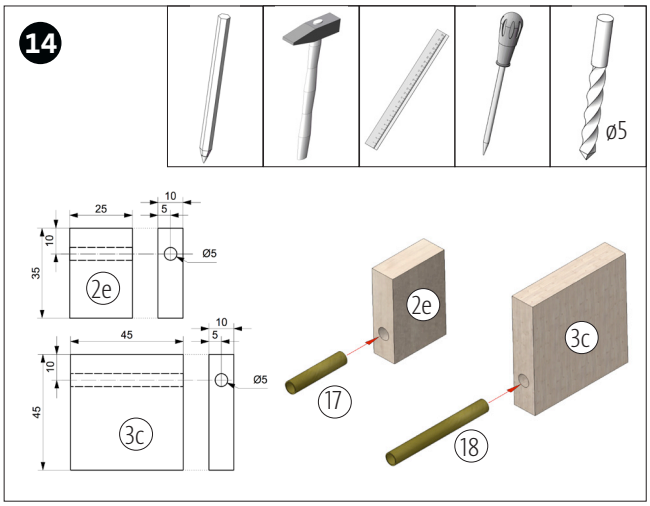

Auf den Beiden Teilen (2e und 3c) die Position der Bohrung abmessen und mit einem Vorstecher markieren. Anschließend beide Bohrungen ø5 durchbohren. In die Bohrung von Teil (2e) die Messinghülse (17) einschlagen. In die Bohrung von Teil (3c) die Messinghülse (18) einschlagen.

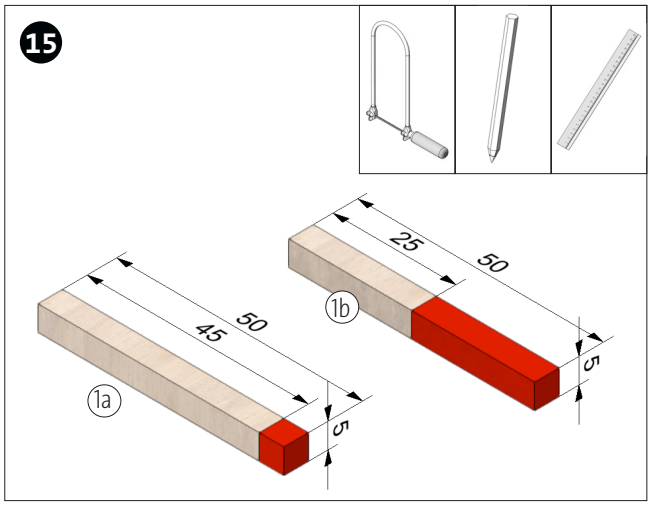

Die beiden Holzleisten (1a+1b), nach Bemaßung wie abgebildet ablängen und Sägeschnitte säubern.

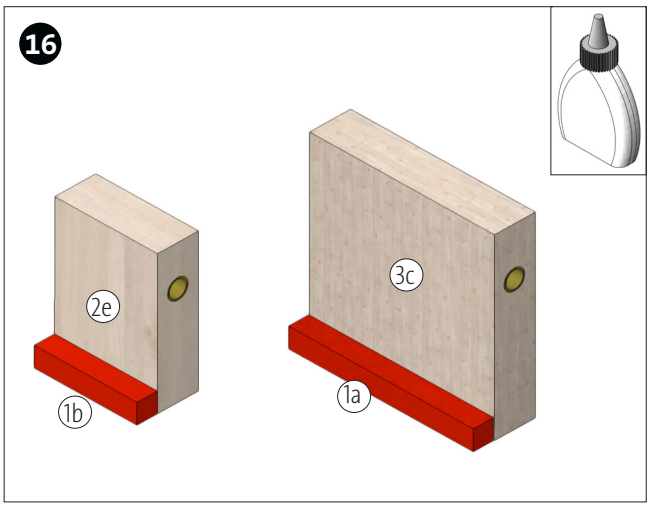

Die Holzleiste (1b) wie abgebildet bündig zur Unterkante auf dem Lagerblock (2e) aufleimen. Ebenso die Holzleiste (1a) wie abgebildet bündig zur Unterkante auf Lagerblock (3c) aufleimen.

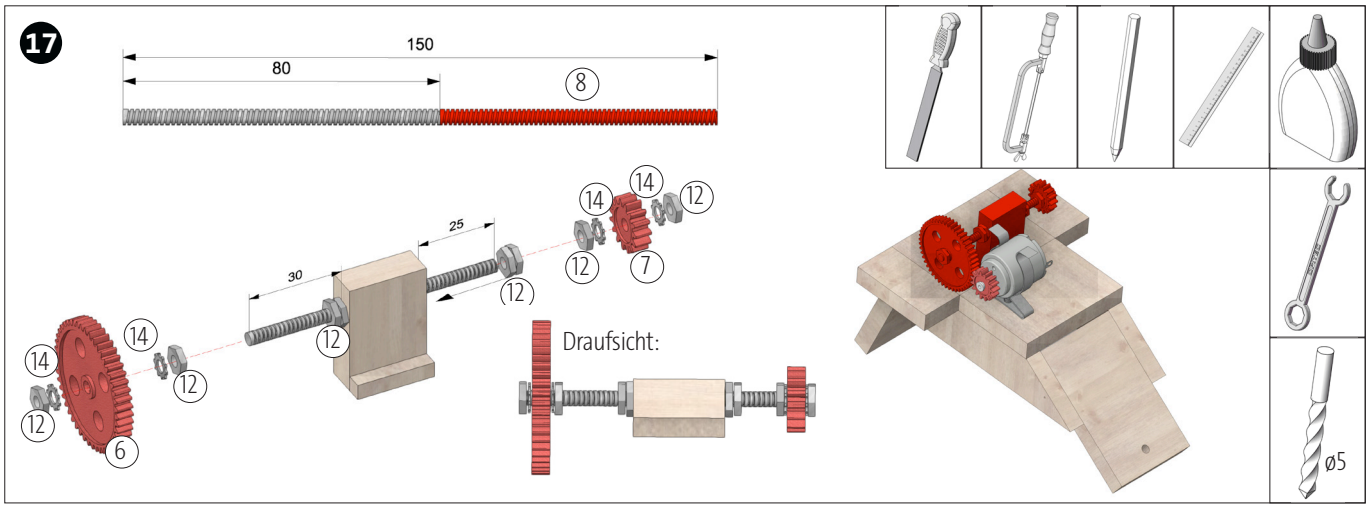

Eine der Gewindestangen (8) auf 80mm kürzen und entgraten. Anschließend durch die Öffnung des Lagerblocks (2e) stecken. Überstände beidseitig beachten! Von beiden Seiten jeweils zwei Muttern aufschrauben und kontern. Anschließend wie oben gezeigt linksseitig ein Zahnrad (6) mit zwei Muttern (12) und zwei Zahnscheiben (14) befestigen. Abschließend auf der gegenüber liegenden Seite ein Zahnrad (7) mit zwei Muttern (12) und zwei Zahnscheiben (14) befestigen. Den Lagerblock mit den Zahnrädern so aufleimen, dass das große Zahnrad (6) in das kleine Zahnrad (7) des Motors greift. Lagerblock fixieren und Leim gut trocknen lassen.

OPITEC

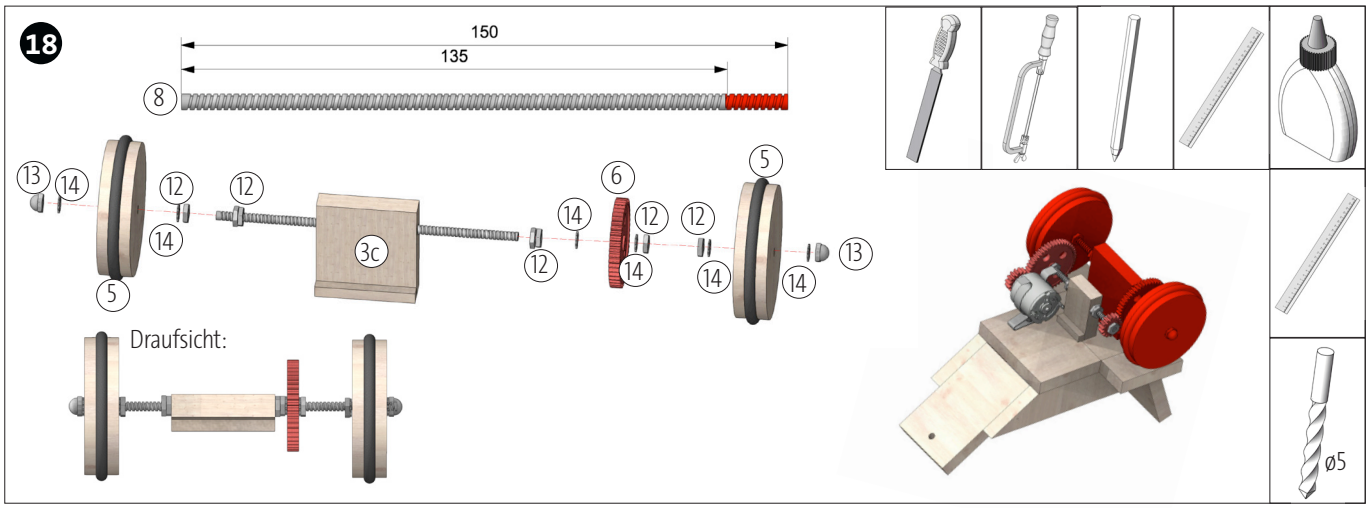

Eine der Gewindestangen (8) auf 135mm kürzen und entgraten. Anschließend ausgemittelt durch die Öffnung des Lagerblocks (3c) stecken. Von beiden Seiten jeweils zwei Muttern aufschrauben und kontern. Anschließend eine Zahnscheibe (14), ein Zahnrad (6), wieder eine Zahnscheibe (14) und eine Mutter (12) aufschrauben. Abschließend wieder eine Mutter (12), eine Zahnscheibe (14), ein Holzrad (5) , eine Zahnscheibe (14) und die Hutmutter (13) aufschrauben. Auf der gegenüber liegenden Seite ebenso eine Mutter (12), eine Zahnschneibe (14), ein Holzrad (5) , eine Zahnscheibe (14) und die Hutmutter (13) aufschrauben. Die Hinterachse so aufleimen, dass das große Zahnrad in das kleine Zahnrad der vorherigen Achse greift! Lagerblock fixieren und Leim gut trocknen lassen.

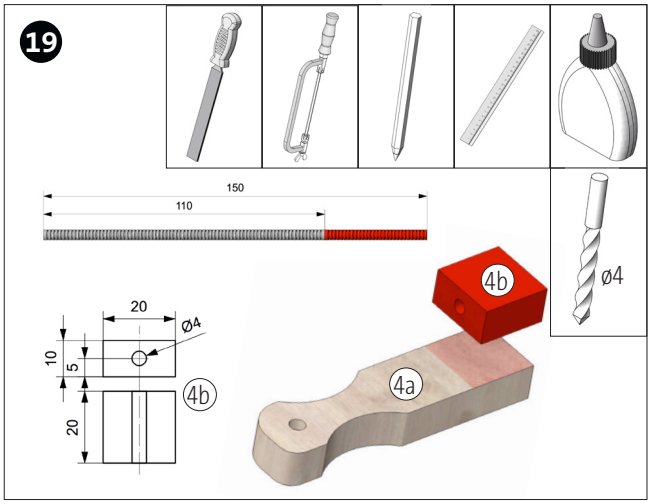

Die übrige Gewindestange (8) auf 110mm kürzen und entgraten. Für die Gabel Teil (4b) wie abgebildet bündig zur Oberkante auf Teil (4a) aufleimen. Darauf achten, dass die Bohrung dabei Senkrecht steht.

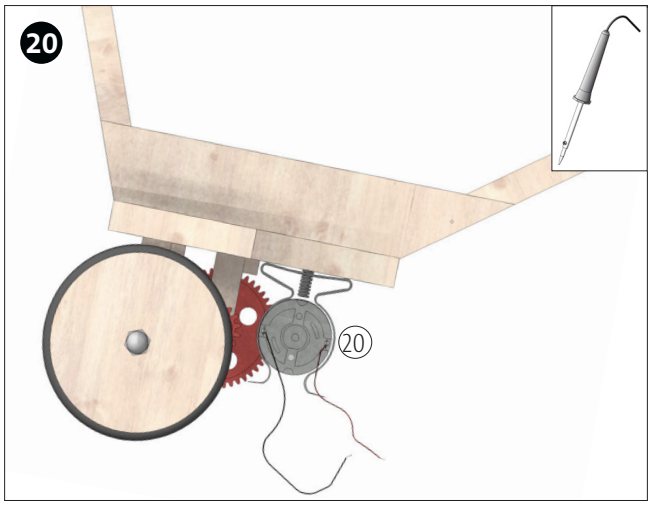

Von der Schaltlitze (29) 2 Stücke (ca. 100mm) ablängen und beidseitig abisolieren. anschließend jeweils ein Kabel an den Anschlüssen des Motors (20) anlöten.

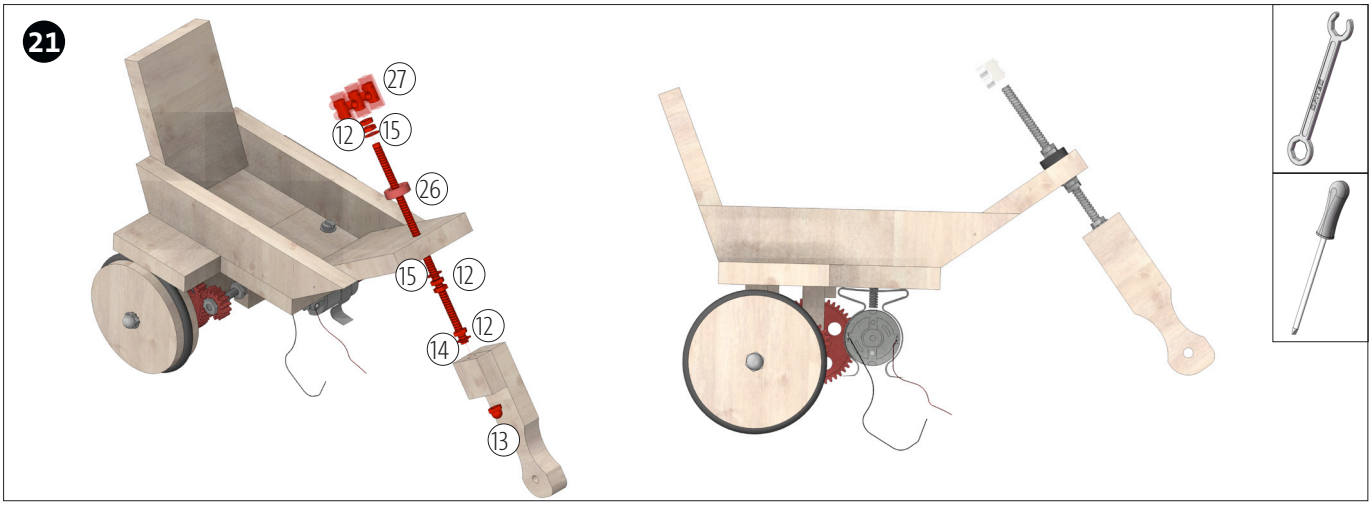

Die Gewindestange (8) ausgemittelt durch die Bohrung des Lenkstangenträgers stecken. Von oben die Hartgummischeibe (26) aufstecken. Eine Unterlegscheibe (15) sowie 2 Muttern (12) aufschrauben. Anschließend die Lüsterklemme (27) aufstecken und festschrauben. Von der Unterseite eine Unterlegscheibe (15) mit zwei Muttern (12) aufschrauben. Anschließend wieder eine Mutter (12) und eine Zahnscheibe (14) aufschrauben. Die Gabel aufstecken und von unten mit einer Hutmutter befestigen.

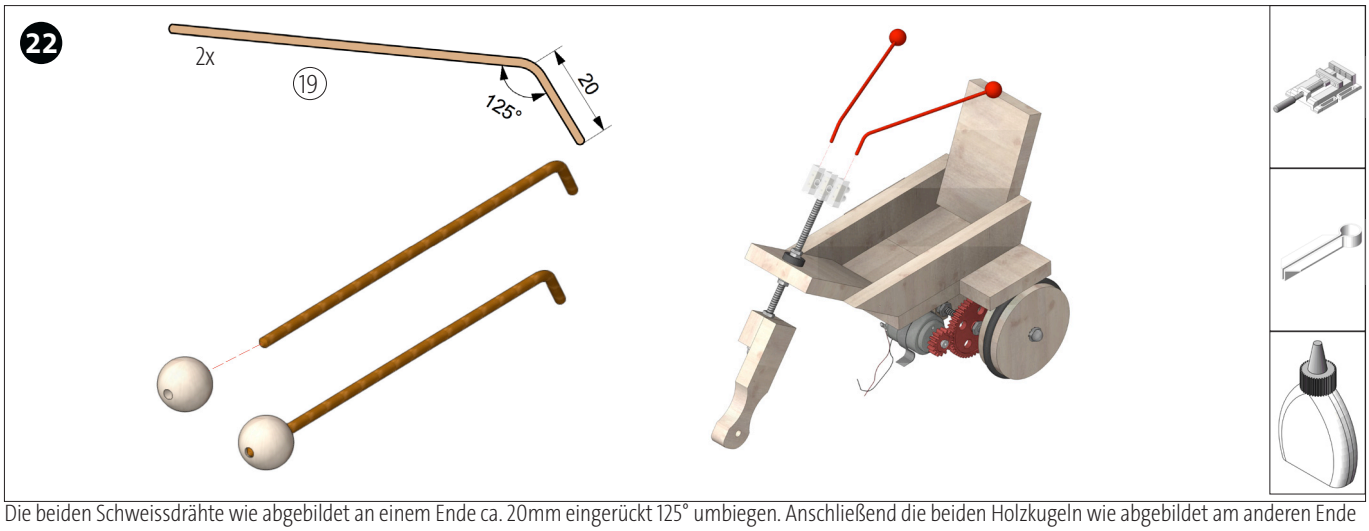

Die beiden Schweissdrähte wie abgebildet an einem Ende ca. 20mm eingerückt 125° umbiegen. Anschließend die beiden Holzkugeln wie abgebildet am anderen Ende aufstecken und festkleben.

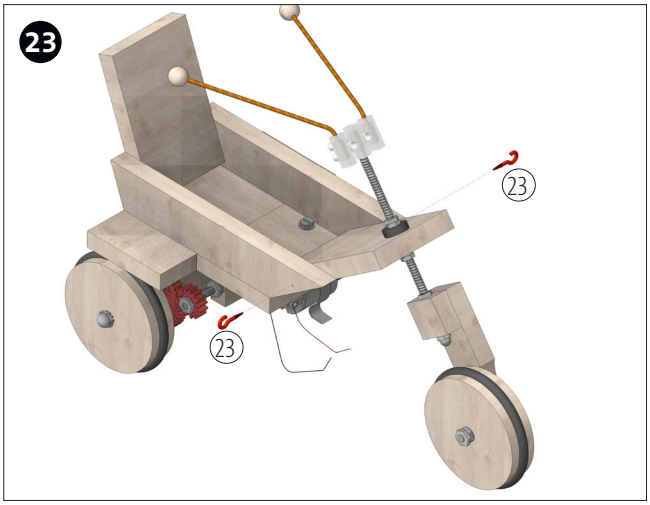

Die beiden Schraubhaken (23) wie abgebildet in die Bohrungen in den Seitenteilen eindrehen.

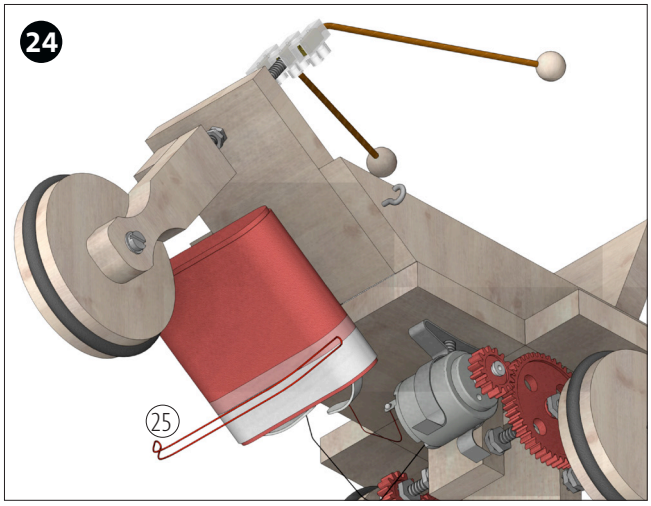

Die Kabel an der Batterie anschließen und diese mit einem der Gummiringe (25) an den Schraubhaken (23) befestigen. Fertig!

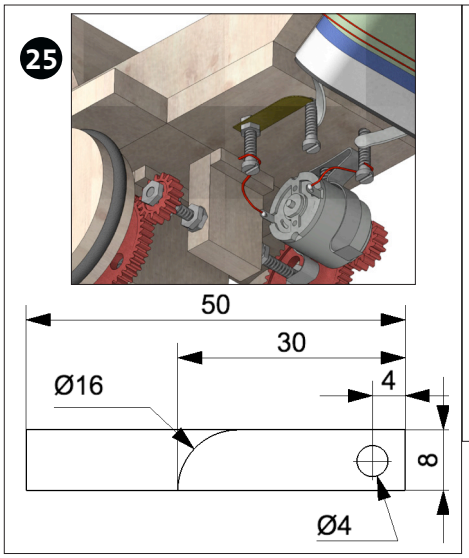

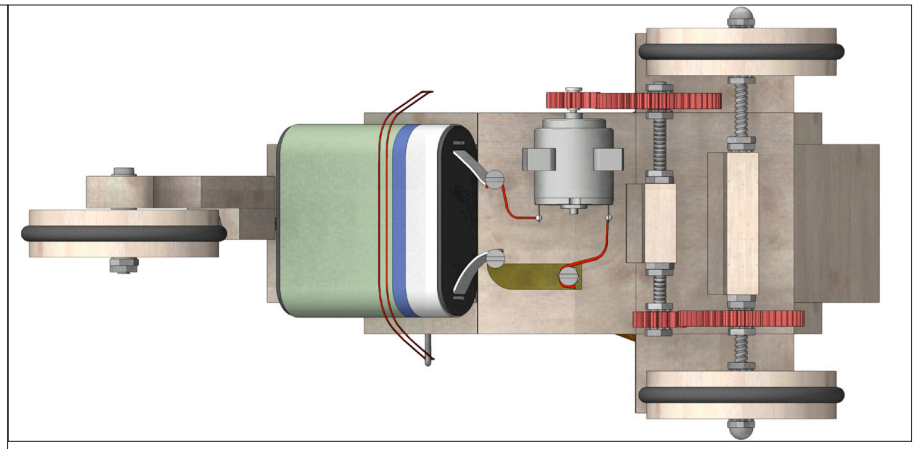

Batterieanschluss mit Schalter:
Zwei Schrauben (10) so in der Bodenplatte anbringen, dass sie mit den Zungen der Batterie sicheren Kontakt haben. (siehe Abbildung).Ein Kabel an der Schraube (1) anbringen und das andere Ende mit dem Pol des Motors verbinden.

Aus dem Messingstreifen (wie oben abgebildet) den Schalter herstellen. Diesen mit 2 Muttern auf der Schraube (3) befestigen und diese so in der Bodenplatte eindrehen das der Schalter die Schraube (2) berührt bzw. den Stromkreis schließt.

Bauanleitung 101196
Easy-Rider

Schablone Seitenteile/ Kotflügel
& Lagerblock
M 1:1

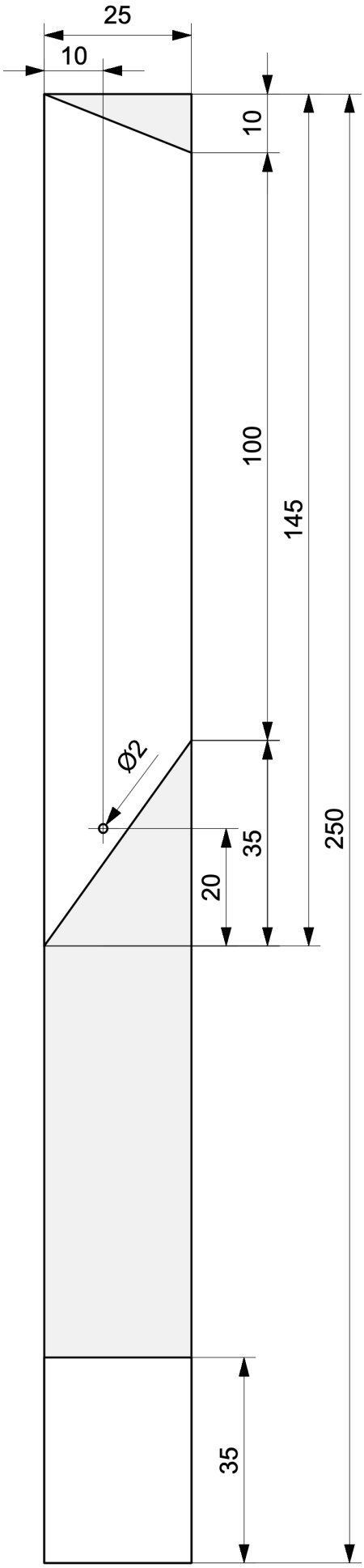

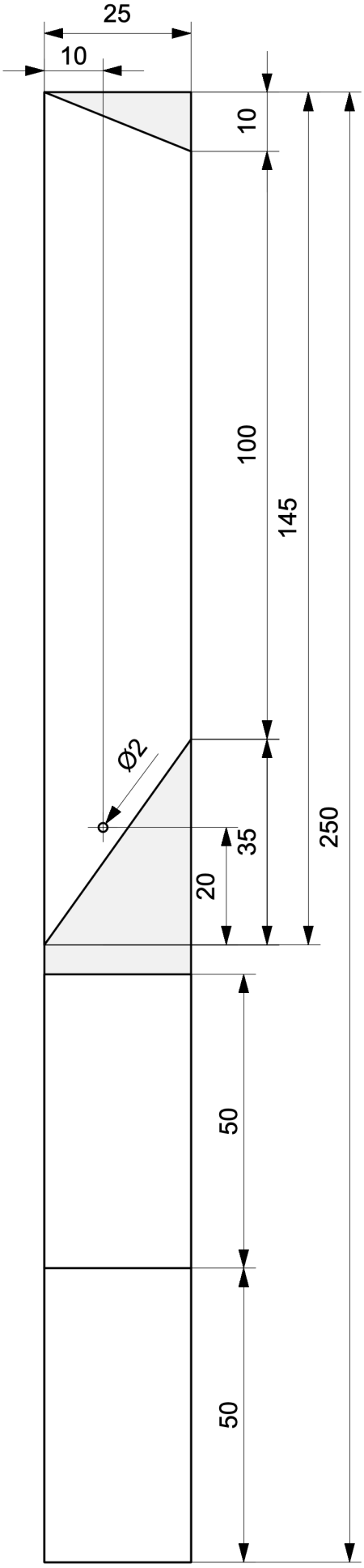

Schablone Gabel
M 1:1

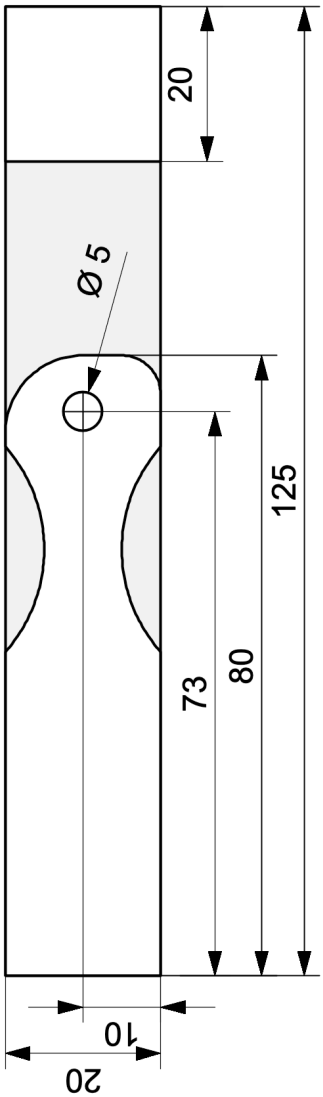

Schablone Bodenplatte/Lagerblock
M 1:1

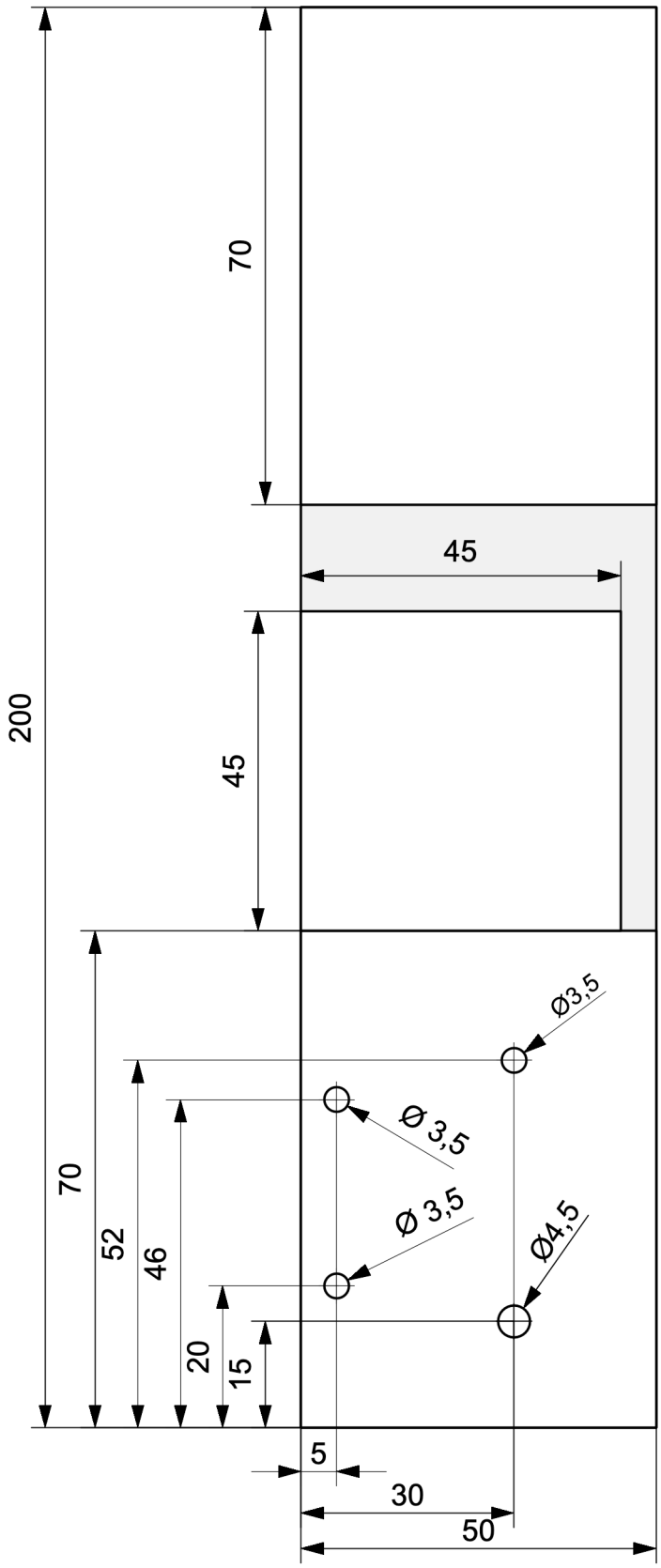
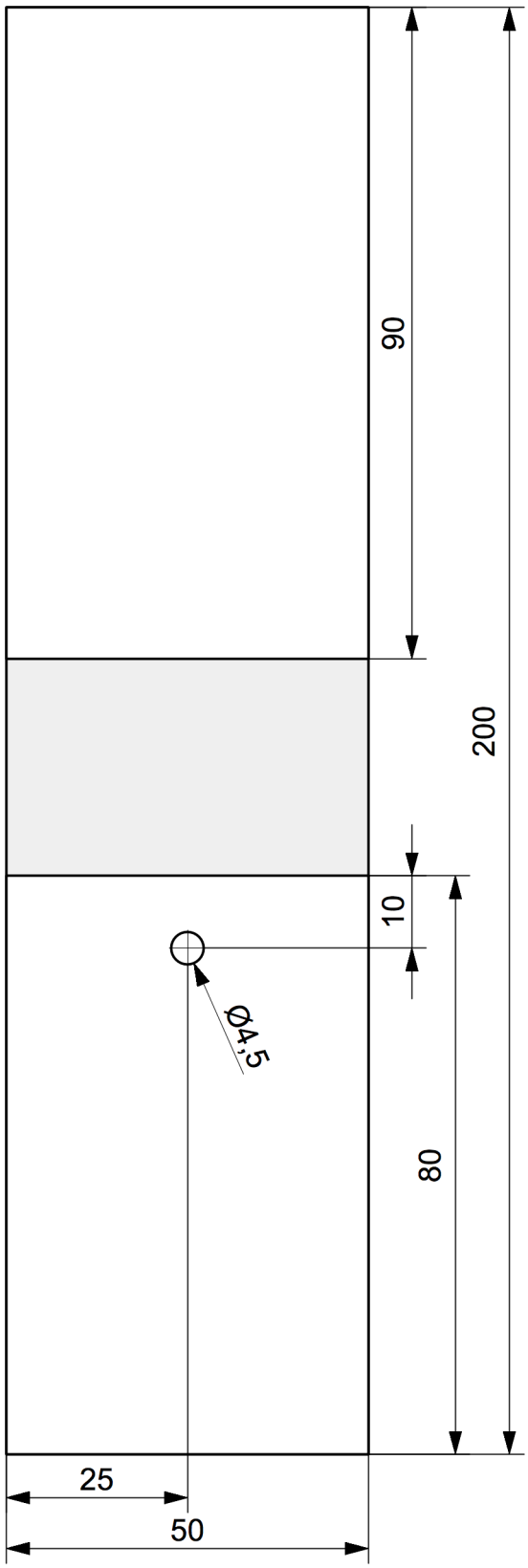
Schablone Rückenlehne und
Lenkstangenaufnahme