100.087

PIVERT

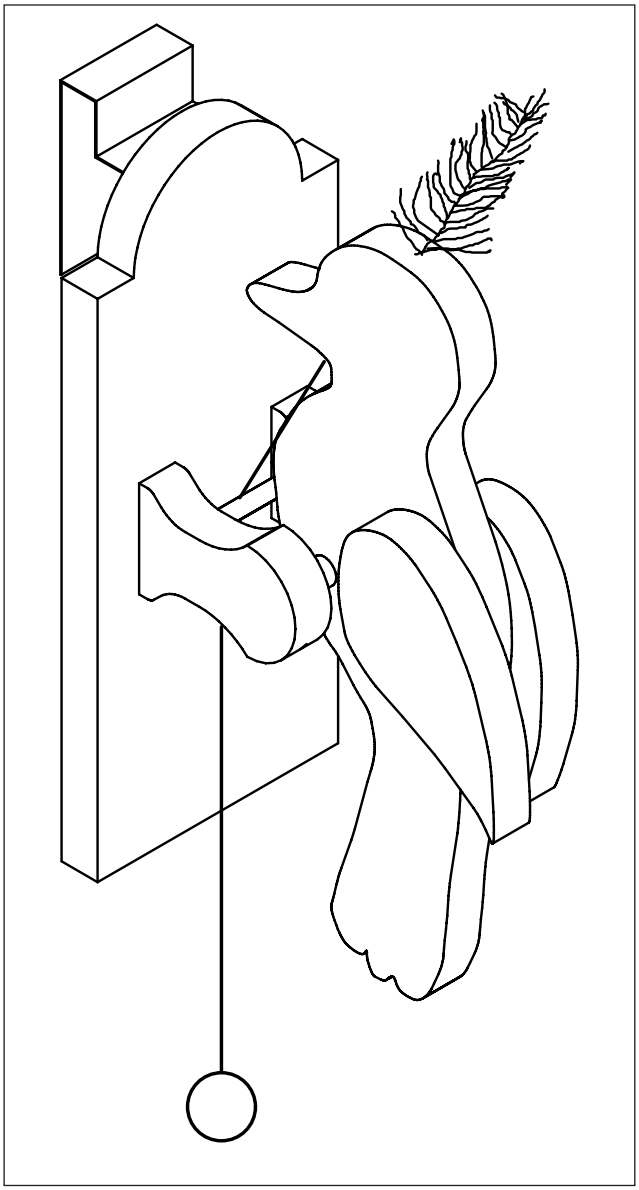

REMARQUE
Une fois terminées, les maquettes de construction d'OPITEC ne sauraient être considérées comme des jouets au sens commercial du terme. Ce sont, en fait, des moyens didactiques propres à accompagner un travail pédagogique. Ce kit de construction ne doit être construit et utilisé par les enfants et les jeunes adolescents QUE sous la direction et la surveillance d'adultes expérimentés. Ne convient pas aux enfants de moins de 36 mois. Risque d'étouffement!

ATTENTION!
Cet article contient des petites pièces qui peuvent être avalées.
Attention, risque d'étouffement!

1. Informations générales:

Genre: Objet utilitaire / Maquette à construire

Utilisation: en cours d'atelier, dès les 4e - 6e années

2. Eléments utilisés:

2.1. Matériaux:

bois de pin (résineux), bois tendre
bois de hêtre (feuillus), bois dur
pour être travaillés, les bois seront secs

Traitement: le bois peut àtre scié, raboté, râpé, percé et poncé,
marqué selon gabarit ou mesures

Liaison: coller (colle blanche)
chevilles simples

Surface: cire (liquide ou épaisse)
laque pour bois (fond et spray)
vernis (couleur et soluble à l'eau - ensuite laquer en surface)

2.2 Matériaux:

fer blanc, galvanisé

Traitement: percer, plier

Assemblage: vis

Surface: aucun traitement spécial

3. Outillage:

pour scier: scie à chantourner pour les courbes et les coupes qui ne peuvent être effectuées avec d'autres scies.

REMARQUE: les dents de la lame dirigées vers le bas

Utiliser la planchette; scier posément et de manière constante.
Tourner la pièce en travail.

pour limer: Choisir des outils adaptés!

REMARQUE: on ne pèse sur l'outil que lorsqu'il est en mouvement.

pour poncer: Souche pour les aràtes et les surfaces. Papier émeri pour les formes personnalisées.

pour perforer: Perceuse à main ou à support électrique

REMARQUE: appliquer les prescriptions de sécurité (cheveux longs, bijoux, habillement, lunettes de protection, installation de serrage).

pour le serrage: conviennent particulièrement: les serre-joints
(léger et ne laissant aucune marque).

4. Liste des pièces

Groupe	Matériel	Quant.	Dimensions	Illustr.N°
Pivet	bois de pin	1	15 x 100 x 350 mm	1
	plume	1		2
Plateau de base	bois de pin	1	15 x 100 x 350 mm	3
Suspension	tôle blanche	1	0,5 x 40 x 150 mm	4
	vis	2	3 x 10 mm	5
Chevilles	bois de pin	1	ø 6 x 50 mm	6
Traverses	bois de pin	1	ø 6 x 50 mm	7
	bois de pin	1	ø 10x 50 mm	8
Boule	bois	1	ø 20 mm	9
Cordon	cordelette	1	500 mm	10

5. Dessin explosé

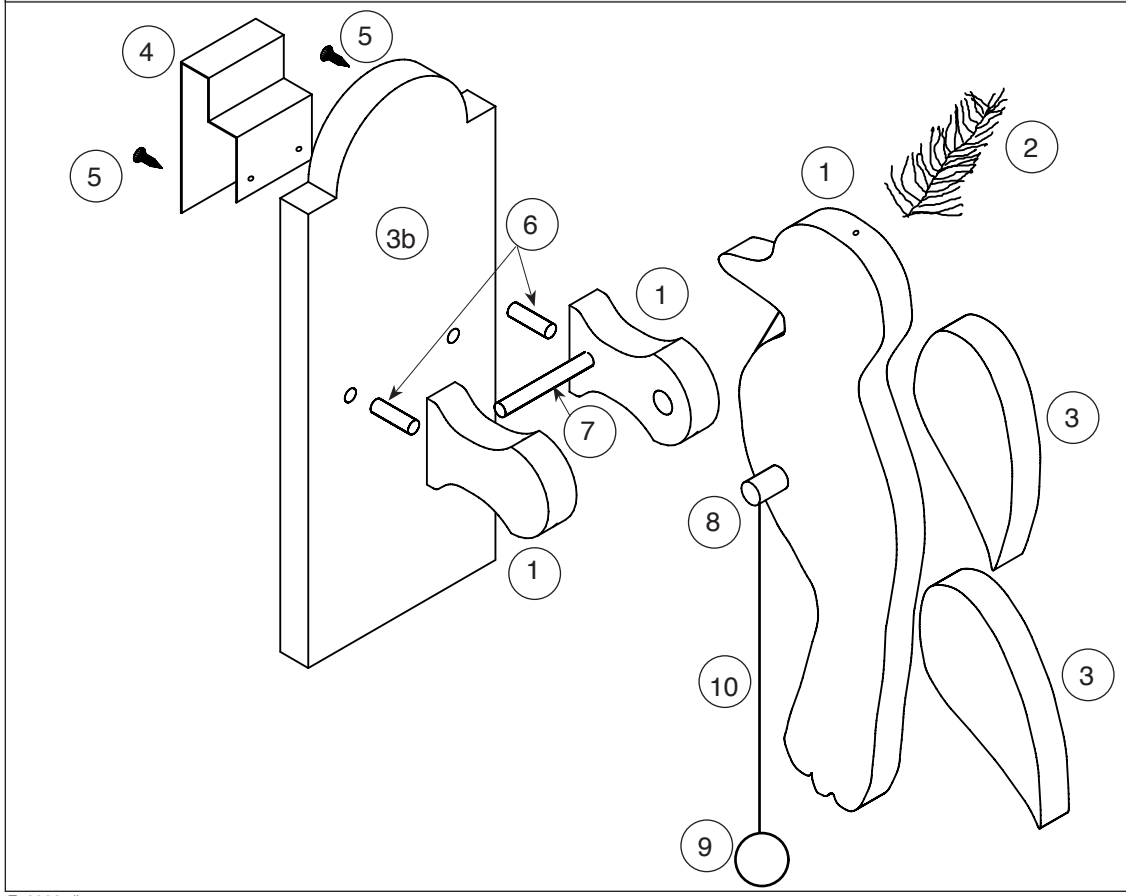

6. Instruction de montage / Vue d'ensemble

6.1 Préparation du pivert

6.2 Préparation de la planche de base

6.3 Préparation de la suspension

6.4 Montage de l'ensemble

6.1 Préparation du pivert

6.1.1 Reporter sur les planchettes 1/3 (15 x 100 x 350) les gabarits des pattes (p. 4), du corps et des ailes (p. 7) selon la disposition ci-après, et scier.

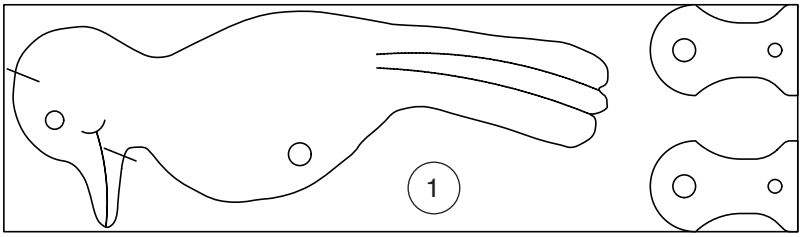

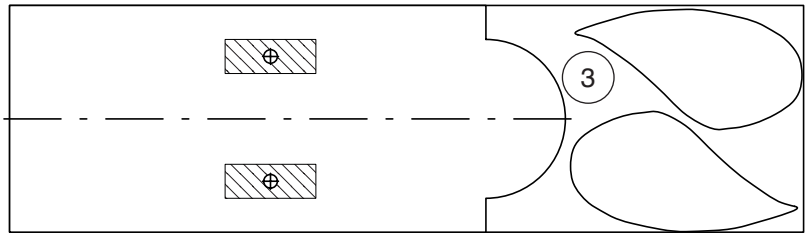

6.1.2 Poncer les coupes et arrondir les angles.

6.1.3 Dans le corps, percer un trou de Ø 10 mm pour la traverse (8) et de Ø 2 mm pour la cordelette et la plume. (v. lignes points - traits sur le gabarit)

6.1.4 Dans les pattes, percer des trous borgnes de Ø 11 mm et de Ø 6 mm.

REMARQUE: on peut simplifier en supprimant les chevilles du bas.

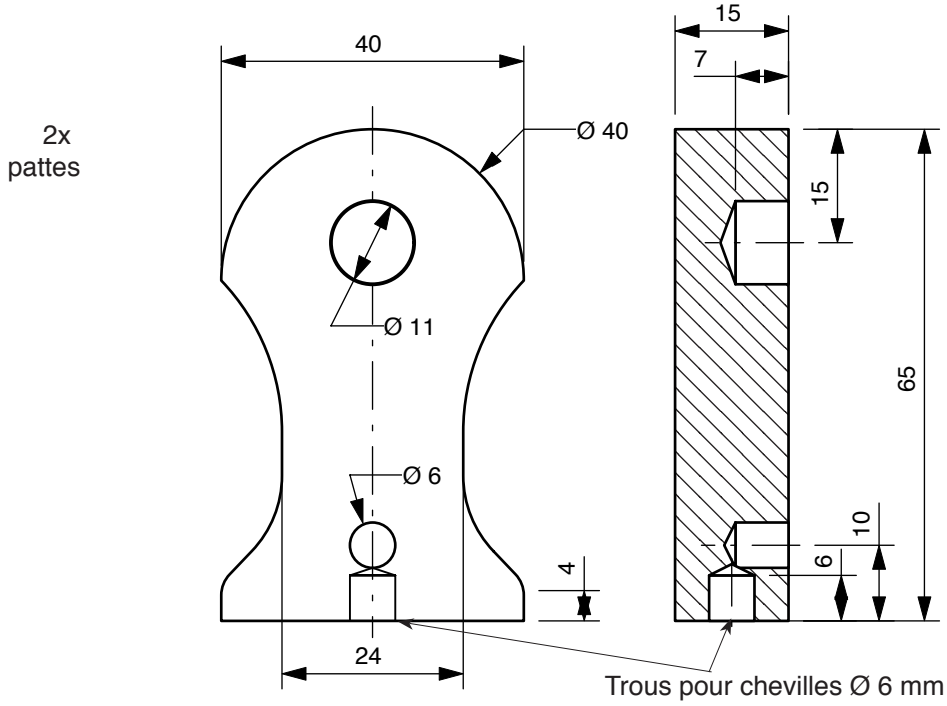

6.1.5 Amincir les ailes, plus fines vers la pointe

REMARQUE: on peut simplifier en laissant les ailes telles quelles.

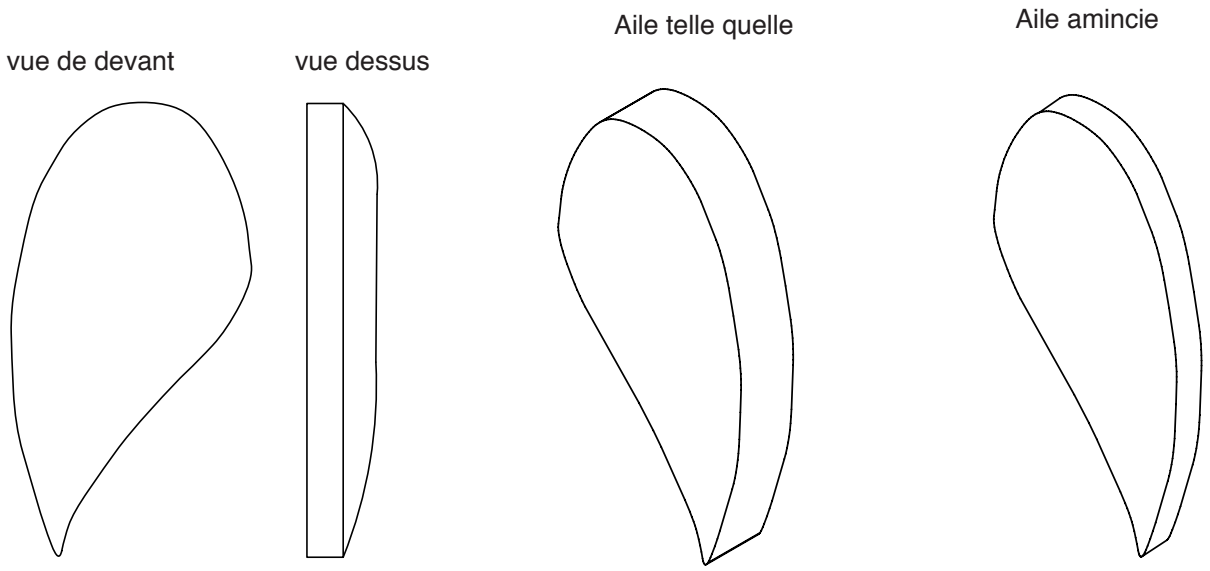

6.2 Préparation de la planche de base

6.2.1 Reporter le gabarit pour la planche de base (v.page 9) sur le reste de la planchette de pin (3) et scier.

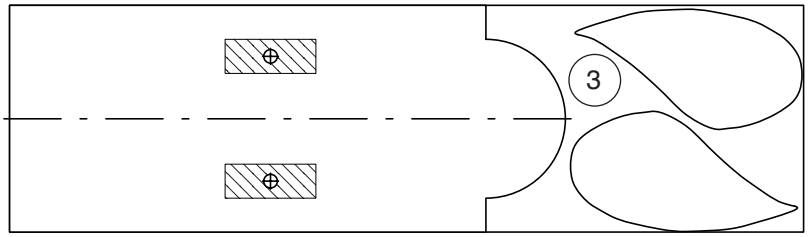

6.2.2 Poncer les découpes et briser les arêtes.

6.2.3 Percer des trous de Ø 6 mm pour cheviller les pattes (v.gabarit).

REMARQUE: On peut simplifier en renoncant aux chevilles.

6.3 Préparation de la suspension

6.3.1 Percer le fer blanc (4) selon dessin et plier en fonction de la forme de la porte de manière que par la suite on puisse tout simplement accrocher le pivert à la porte.

REMARQUE: Le pivert peut également être vissé ou collé avec un ruban adhésif double-face.

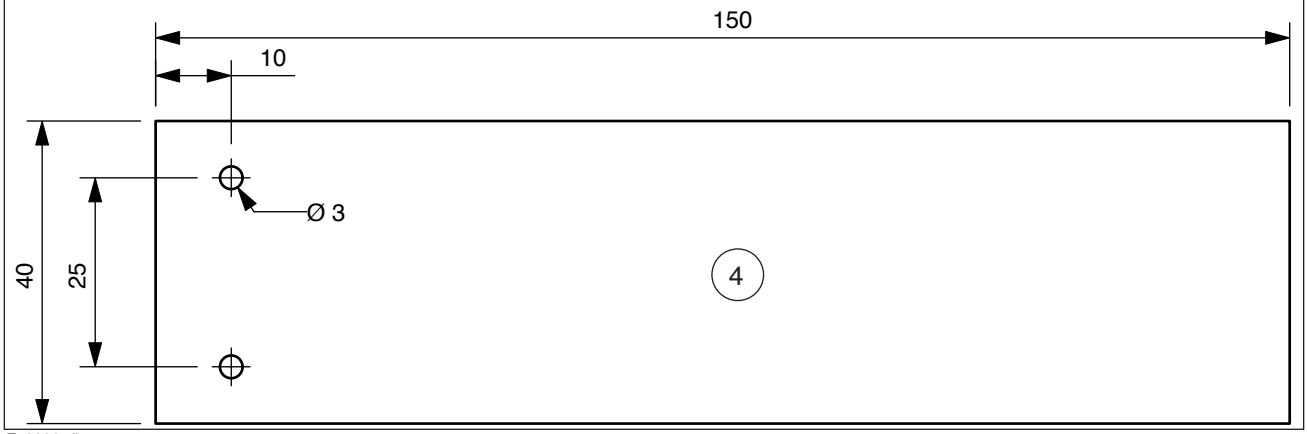

6.4 Montage de l'ensemble

REMARQUE: Si l'on veut colorier, il est recommandé de le faire avant d'entreprendre le montage!

6.4.1 Dans la baguette (6) Ø 6 x 50 mm, découper deux chevilles d'une longueur de 20 mm et introduire dans les trous borgnes des pattes.

REMARQUE: Si l'on a renoncé aux chevilles, cette phase de travail peut être occultée!

6.4.2 Coller les ailes avec leur partie plate sur le corps (ne pas confondre gauche/droite).

6.4.3 Coller la traverse (axe rotatif 8) Ø 10 x 50 mm dans le trou du corps (centrer).

6.4.4 Coller la plume (2) et le cordon (10) dans les trous du corps prévus à cet effet.

6.4.5 Lorsque la colle a séché, on place l'axe rotatif (8) et la traverse (7) Ø 6 x 50 mmdans les trous des pattes. Le dessous des pieds est encollé et pressé sur la planche (cheviller ou coller).

REMARQUE: L'axe rotatif (8) et la traverse (7) ne sont pas collés, ils sont tout simplement introduits!
Si l'on a renoncé aux chevilles, il faut coller les deux pattes sur le plateau de base, en respectant un intervalle de 40 mm. (v. gabarit page 9)

6.4.6 Faire passer le cordon (10) entre le plateau de base (3) et la traverse (7). A son extrémité nouer ou coller la boule de bois (9).

6.4.7 Lorsque la colle est sèche, on fixe la suspension (4) avec les deux vis (5) derrière le plateau de base.

REMARQUE: Ceux qui se seraient déterminés pour une autre forme de fixation n'ont pas à effectuer cette phase de travail!

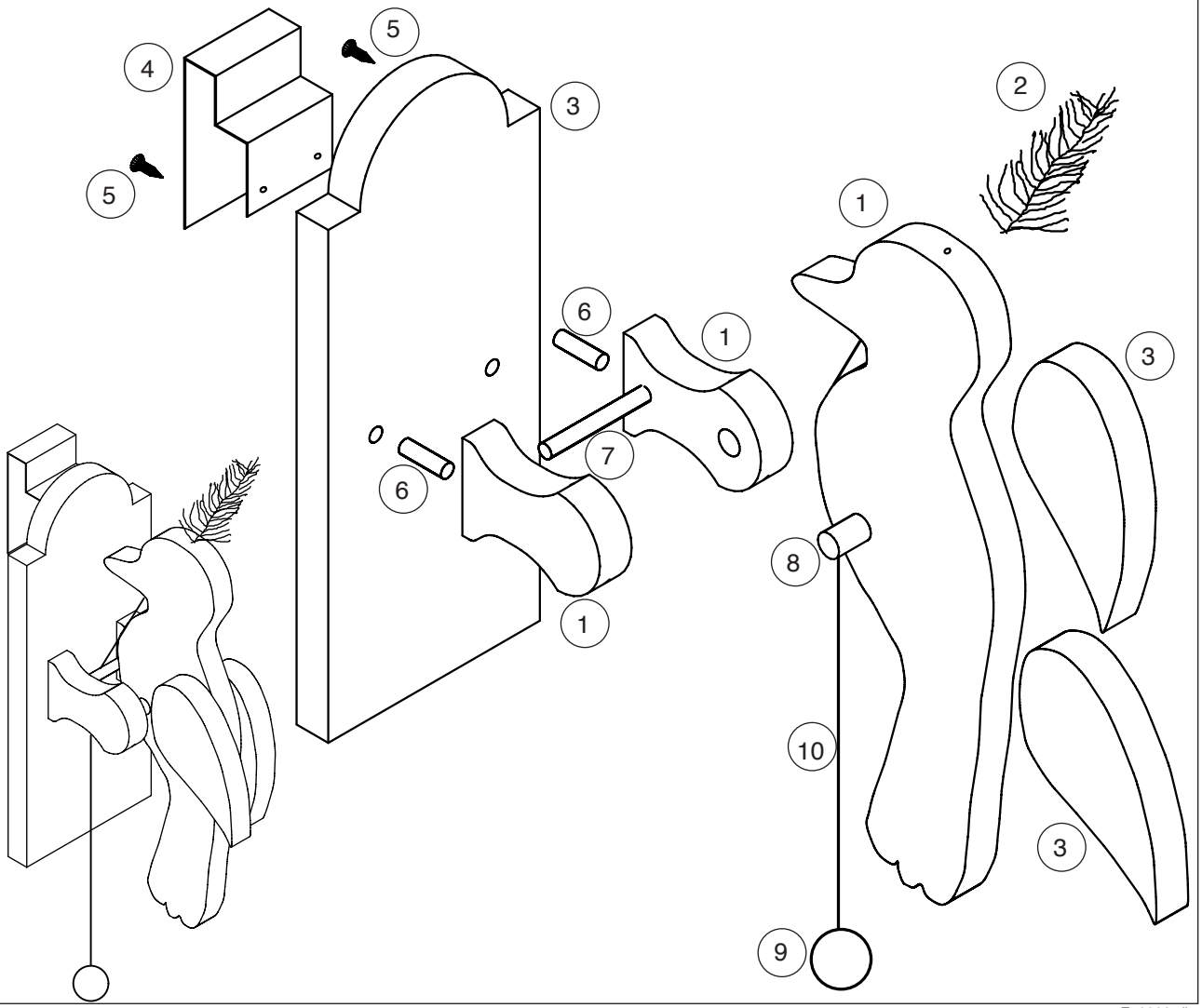

F100087#1

7. Gabarit

Corps

E 1 : 1

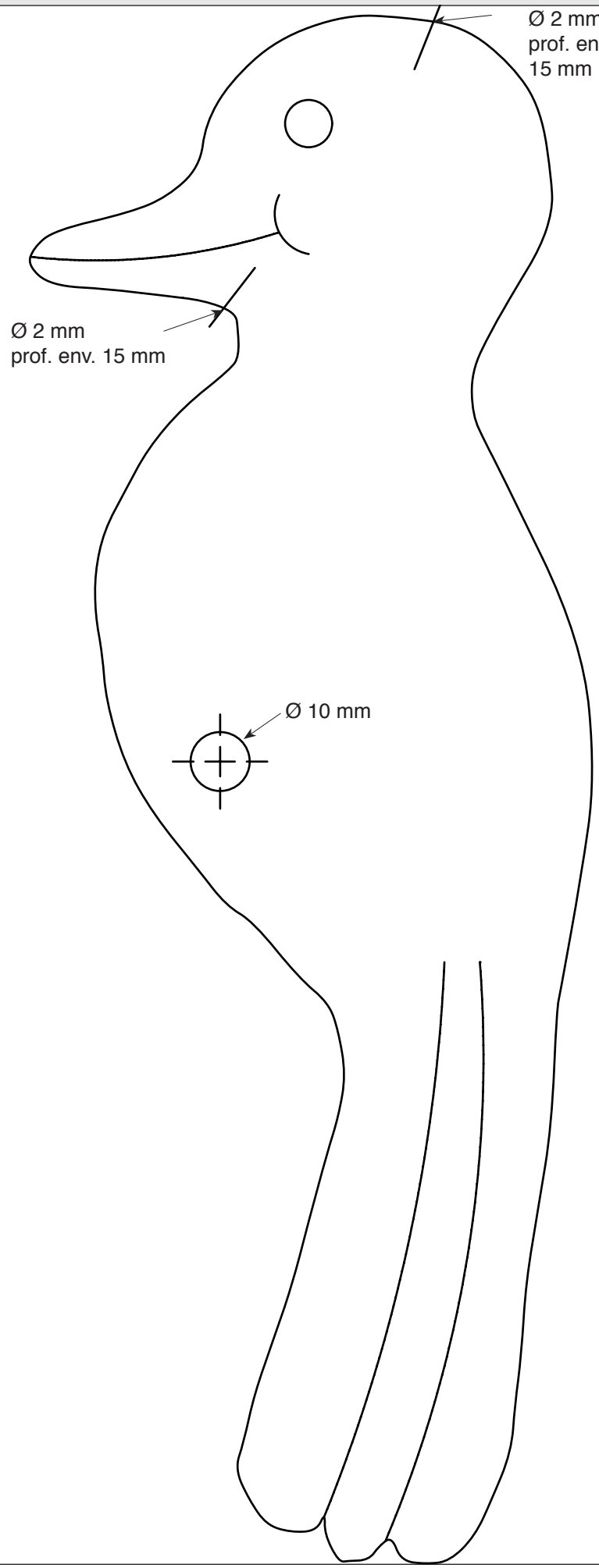

Aile

E1 : 1

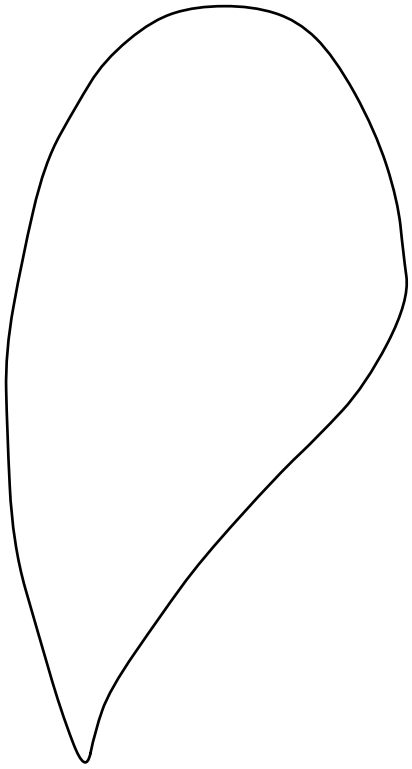

7. Gabarit

Planchette de base
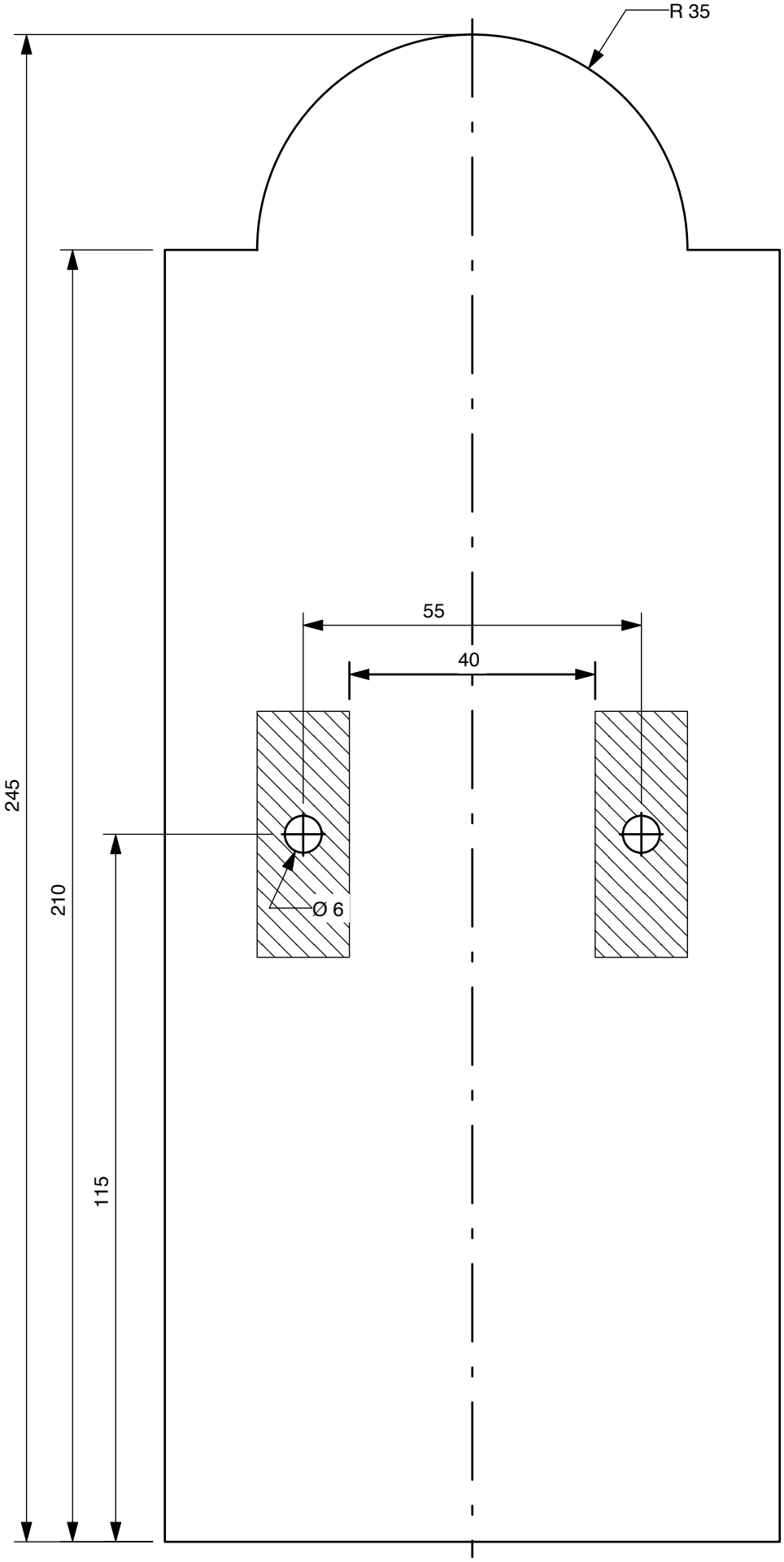
E1 : 1